Lietotāja rokasgrāmata

Samsung Printer *Xpress*

CLP-41x series
CLP-68x series
C181x series

PAMATA

Šajā rokasgrāmatā ir sniegta informācija par ierīces instalēšanu, galvenajām darbībām un problēmu novēršanu operētājsistēmā Windows.

PAPILDU

Šajā rokasgrāmatā ir informācija par instalēšanu, papildu konfigurēšanu, darbību un problēmu novēršanu dažādu operētājsistēmu vidēs.

Atkarībā no modeļa vai valsts dažas funkcijas, iespējams, nebūs pieejams.

PAMATA

1. Ievads

Galvenās priekšrocības 5
Atsevišķu modeļu funkcijas 8
Noderīga informācija 11
Par šo lietotāja rokasgrāmatu 12
Drošības informācija 13
Ierīces pārskats 20
Vadības paneļa pārskats 24
Ierīces ieslēgšana 26
Draivera lokāla instalēšana 27
Draivera pārinstalēšana 29

2. Izvēļņu pārskats un galvenie iestatījumi

Izvēļņu pārskats 31
Ierīces pamatiestatījumi 35
Papīrs un tekne 37
Parastā drukāšana 50
USB atmiņas ierīces izmantošana 56

3. Apkope

Izejmateriālu un piederumu pasūtīšana 61
Pieejamie izlietojamie materiāli 62
Pieejamie piederumi 64
Tonera kasetnes uzglabāšana 65
Tonera atkārtota izkliedēšana 67
Tonera kasetnes maiņa 69
Izlietotā tonera tvertnes nomaiņa 73
Piederumu uzstādīšana 75
Izlietojamo materiālu ekspluatācijas ilguma pārraudzība 79
Brīdinājuma par nepietiekamu tonera līmeni iestatīšana 80
Ierīces tīrīšana 81
Padomi ierīces pārvietošanā un uzglabāšanā 85

4. Problēmu novēršana

Padomi, kā izvairīties no papīra iestrēgšanas 87

Papīra atbrīvošana iesprūšanas gadījumā 88

Informācija par statusa LED 100

Displeja ziņojumu nozīme 103

5. Pielikums

Specifikācijas 110

Normatīvā informācija 123

Autortiesības 134

1. Ievads

Šajā nodaļā ir sniegta informācija, kas jāzina pirms ierīces lietošanas.

- Galvenās priekšrocības 5
- Atsevišķu modeļu funkcijas 8
- Noderīga informācija 11
- Par šo lietotāja rokasgrāmatu 12
- Drošības informācija 13
- Ierīces pārskats 20
- Vadības paneļa pārskats 24
- Ierīces ieslēgšana 26
- Draivera lokāla instalēšana 27
- Draivera pārinstalēšana 29

Galvenās priekšrocības

Videi draudzīga

- Lai ietaupītu toneri un papīru, šī ierīce atbalsta ekoloģisko funkciju (sk. "Ekoloģiskā drukāšana" 53. lpp).
- Lai ietaupītu papīru, uz vienas papīra loksnes var izdrukāt vairākas lapas (sk. "Papildu drukāšanas funkciju izmantošana" 241. lpp).
- Lai ietaupītu papīru, varat drukāt uz abām papīra pusēm (abpusējā drukāšana) (vai manuāli) (sk. "Papildu drukāšanas funkciju izmantošana" 241. lpp).
- Šī ierīce automātiski taupa elektrību, ievērojami samazinot enerģijas patēriņu, kad tā netiek lietota.
- Enerģijas taupīšanas nolūkos ieteicams izmantot otrreizēji pārstrādātu papīru.

Ātra augstas izšķirtspējas drukāšana

- Varat drukāt, izmantojot pilnu krāsu diapazonu — ciānfuksīndzeltenmelno krāsu modeli
- Varat drukāt līdz pat 9 600 x 600 dpi lielā faktiskajā izšķirtspējā (600 x 600 x 4 biti).
- Ātra drukāšana pēc pieprasījuma.
  - CLP-41x series/C181x series
    - Vienpusējai drukāšanai, līdz 18 lpp./min. (A4) vai līdz 19 lpp./min. (Letter).
  - CLP-68x series
    - Vienpusējai drukāšanai, līdz 24 lpp./min. (A4) vai līdz 25 lpp./min. (Letter).
    - Divpusējai drukāšanai, līdz 12 lpp./min. (A4) vai līdz 12 lpp./min. (Letter).

Galvenās priekšrocības

Ērtības

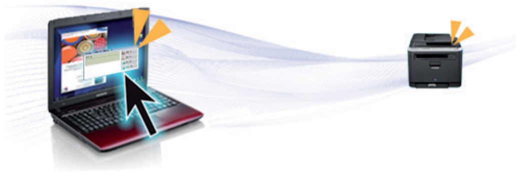

- Vienkārši pieskarieties ar mobilo tālruni printera NFC atzīmei, lai veiktu drukāšanu (sk. "Funkcija Using the NFC" 209. lpp).
- Varat drukāt tūlītēji, izmantojot savu viedtālruni vai datoru, kurā iespējotas pakalpojuma Google Cloud Print™ lietojumprogrammas (sk. "Google Cloud Print™" 214. lpp).
- Easy Capture Manager ļauj viegli rediģēt un drukāt visus ekrānuzņēmumus, kas veikti izmantojot tastatūras taustiņu Print Screen (sk. "Easy Capture Manager" 264. lpp).
- Samsung Easy Printer Manager un Printing Status ir programmas, kas pārrauga un informē par ierīces statusu, kā arī ļauj pielāgot ierīces iestatījumus (sk. "Samsung Easy Printer Manager lietošana" 272. lpp vai "Samsung Printer Status lietošana" 275. lpp).
- Samsung funkcija AnyWeb Print palīdz vieglāk tvert, priekšskatīt, izgriezt un izdrukāt Windows Internet Explorer ekrānu, kā arī ērtāk atmest nevajadzīgo, nekā lietojot parasto programmu (sk. "Samsung AnyWeb Print" 265. lpp).
- Smart Update ļauj pārbaudīt jaunāko programmatūru un instalēt jaunāko versiju printera draivera instalēšanas laikā. Tā ir pieejama tikai operētājsistēmā Windows.
- Ja jums ir piekļuve internetam, varat saņemt palīdzību, lietojumprogrammu atbalstu, ierīces draiverus, rokasgrāmatas, kā arī pasūtīt informāciju no Samsung vietnes www.samsung.com > atrast savu produktu > Atbalsts un lejupielādes.

Plašs funkciju klāsts un lietojumprogrammu atbalsts

- Atbalsta dažādus papīra izmērus (sk. "Drukas materiāla specifikācijas" 112. lpp).
- Ūdenszīmju drukāšana: Dokumentus var pielāgot, izmantojot tādus vārdus kā “**CONFIDENTIAL**” (sk. "Papildu drukāšanas funkciju izmantošana" 241. lpp).
- Plakātu drukāšana: Katras dokumenta lapas teksts un attēli tiek palielināti un drukāti vairākās papīra lapās, un var tikt savienoti kopā, veidojot plakātu (sk. "Papildu drukāšanas funkciju izmantošana" 241. lpp).
- Var drukāt dažādās operētājsistēmās (sk. "Sistēmas prasības" 119. lpp).
- Ierīce ir aprīkota ar USB interfeisu un/vai tīkla interfeisu.

Galvenās priekšrocības

Atbalsta dažādas bezvadu tīkla iestatīšanas metodes

- WPS (Wi-Fi Protected Setup™) pogas izmantošana
  - Varat ērti izveidot savienojumu ar bezvadu tīklu, izmantojot ierīces un piekļuves punkta (bezvadu maršrutētāja) WPS pogu.
- USB kabeļa vai tīkla kabeļa izmantošana
  - Varat izveidot savienojumu un iestatīt dažādus bezvadu tīklus, izmantojot USB kabeli vai tīkla kabeli.
- Funkcijas Wi-Fi Direct lietošana
  - Lietojot Wi-Fi vai funkciju Wi-Fi Direct, varat ērti veikt drukāšanu no savas mobilās ierīces.

Sk. "Iepazīšanās ar bezvadu sistēmas iestatīšanas paņēmieniem" 163. lpp.

Atsevišķu modeļu funkcijas

Atkarībā no modeļa vai valsts dažas funkcijas un papildiespējas var nebūt pieejamas.

Operētājsistēma

Operētājsistēma	CLP-41x series C181x series	CLP-68x series
Windows	●	●
Sistēma Mac	●	●
Linux	●	●
Unix	●	●

(●: iekļauts, tukšs: nav pieejams)

Programmatūra

Printera draiveri un programmatūru varat instalēt, ievietojot programmatūras kompaktdisku CD-ROM diskdzinī.

Ja lietojat operētājsistēmu Windows, printera draiveri un programmatūru varat atlasīt logā **Select Software to Install**.

Programmatūra	CLP-41x series C181x series	CLP-68x series
SPL printera draiveris	●	●
PCL printera draiveris	●	●
PS printera draiveris	●	●
XPS printera draiveris	●	●
Samsung Easy Printer Manager **Device Settings**	●	●
Samsung Printer Status	●	●
Direct Printing Utility[a]	●	●
Samsung AnyWeb Print[a]	●	●
SyncThru™ Web Service	●	●
SyncThru Admin Web Service	●	●
Easy Eco Driver	●	●
Easy Capture Manager	●	●
Samsung Easy Color Manager[a]	●	●

Atsevišķu modeļu funkcijas

a. Lejupielādējiet programmatūru vietnē Samsung un instalējiet to: (http://www.samsung.com > atrast savu produktu > Atbalsts un lejupielādes). Pirms instalēšanas pārbaudiet, vai datora operētājsistēma atbalsta šo programmatūru.

(●: iekļauts, tukšs: nav pieejams)

Iespēju daudzveidība

Iespējas	CLP-41x series C181x series	CLP-68x series
Ātrdarbīgs USB 2.0	●	●
IEEE 1284B paralēlais savienotājs[a]		○
Tīkla interfeiss Ethernet 10/100/1000 Base TX, vadu LAN	●	●
Tīkla interfeiss, bezvadu lokālais tīkls 802.11 b/g/n[b]	● (tikai CLP-41xNW/ C181xW)	● (tikai CLP-68xDW)
NFC (Near Field Communication – tuva darbības lauka sakaru) drukāšana	● (tikai C181xW)	
Ekoloģiskā drukāšana	●	●
Abpusējā drukāšana		●
Dubultā (divpusējā) drukāšana (manuāla)[c d]	●	
USB atmiņas interfeiss		●
Atmiņas modulis	○	○

Atsevišķu modeļu funkcijas

Iespējas	CLP-41x series C181x series	CLP-68x series
Papildu tekne (2. tekne)		○
Lielapjoma atmiņas ierīce (HDD)		
AirPrint	● (tikai CLP-41xNW/ C181xW)	
Google Cloud Print™	●	●

a. Ja izmantojat paralēlo portu, USB kabeli nevar izmantot.
b. Atkarībā no valsts bezvadu lokāla tīkla karte var nebūt pieejama. Dažās valstīs attiecināms tikai 802,11 b/g. Sazinieties ar vietējo Samsung izplatītāju vai mazumtirgotāju, pie kura iegādājāties ierīci.
c. Pieejama tikai Windows operētājsistēmas lietotājiem.
d. Tiek atbalstīta tikai 1. tekne.

(●: iekļauts, ○: papildiespēja, tukšs: nav pieejams)

Noderīga informācija

Ierīce nedrukā.

- Atveriet drukas rindas sarakstu un noņemiet dokumentu no saraksta (sk. "Drukas darba atcelšana" 51. lpp).
- Noņemiet draiveri un instalējiet to vēlreiz (sk. "Draivera lokāla instalēšana" 27. lpp).
- Izvēlieties savu ierīci par noklusējuma ierīci operētājsistēmā Windows (sk. "Ierīces iestatīšana par noklusējuma ierīci" 241. lpp).

Kur var iegādāties piederumus vai izejmateriālus?

- Jautājiet Samsung izplatītājam vai mazumtirgotājam.
- Apmeklējiet www.samsung.com/supplies. Lai skatītu informāciju par izstrādājumu apkopi, atlasiet savu valsti/reģionu.

Statusa gaismas diode mirgo vai ir pastāvīgi ieslēgta.

- Izslēdziet ierīci un ieslēdziet to no jauna.
- Skatiet šajā rokasgrāmatā aprakstītās gaismas diožu norāžu nozīmes un novērsiet attiecīgās problēmas (sk. "Informācija par statusa LED" 100. lpp).

Ir iestrēdzis papīrs

- Atveriet un aizveriet durtiņas (sk. "Skats no priekšpuses" 21. lpp).
- Skatiet šajā rokasgrāmatā iekļautās instrukcijas par iestrēguša papīra izņemšanu un novērsiet attiecīgās problēmas (sk. "Papīra atbrīvošana iesprūšanas gadījumā" 88. lpp).

Izdrukas ir izplūdušas.

- Iespējams, tonera līmenis ir zems vai nevienmērīgs. Sakratiet tonera kasetni (sk. "Tonera atkārtota izkliedēšana" 67. lpp).
- Izmēģiniet citu drukas izšķirtspējas iestatījumu (sk. "Drukāšanas preferenču atvēršana" 51. lpp).
- Nomainiet tonera kasetni (sk. "Tonera kasetnes maiņa" 69. lpp).

Kur var lejupielādēt ierīces draiveri?

- Varat saņemt palīdzību, lietojumprogrammu atbalstu, ierīces draiverus, rokasgrāmatas, kā arī pasūtīt informāciju no Samsung vietnē www.samsung.com > atrast savu produktu > Atbalsts un lejupielādes.

Par šo lietotāja rokasgrāmatu

Šajā lietotāja rokasgrāmatā ir pamatinformācija par ierīci, kā arī detalizēti darbību skaidrojumi par ierīces lietošanu.

- Pirms ierīces izmantošanas izlasiet drošības informāciju.
- Ja, lietojot ierīci, rodas problēmas, skatiet nodaļu par problēmu novēršanu.
- Šajā lietotāja rokasgrāmatā izmantotie termini ir izskaidroti glosārijā.
- Visi šīs rokasgrāmatas attēli var atšķirties no jūsu iegādātās ierīces atkarībā no tās opcijām un modeļa.
- Atkarībā no ierīces programmaparatūras/draivera versijas ekrānuzņēmumi šajā lietotāja rokasgrāmatā var atšķirties no jūsu ierīces.
- Šajā lietotāja rokasgrāmatā izklāstītās procedūras galvenokārt attiecas uz operētājsistēmu Windows 7.

Nosacījumi

Daži šajā rokasgrāmatā lietotie termini aizstāj cits citu, kā izskaidrots tālāk:

- Termins “dokuments” ir sinonīms terminam “oriģināls”.
- Termins “papīrs” ir sinonīms terminam “materiāls” vai “drukas materiāls”.
- Ierīce attiecas uz printeri vai MFP.

Vispārīgas ikonas

Ikona	Teksts	Apraksts
	Uzmanību	Sniedz informāciju lietotājiem, lai pasargātu ierīci no potenciāliem mehāniskiem bojājumiem vai kļūmēm.
	Brīdinājums	Tiek lietots, lai brīdinātu lietotājus par miesas bojājumu iespējamību.
	Piezīme	Sniedz papildinformāciju vai detalizētākus datus par ierīces funkciju vai iespēju.

Drošības informācija

Šie brīdinājumi un piesardzības pasākumi ir aprakstīti tādēļ, lai ne jūs, ne citas personas negūtu savainojumus, kā arī netiktu bojāta pati ierīce. Pirms ierīces lietošanas noteikti izlasiet un izprotiet visas šīs instrukcijas. Pēc šīs sadaļas izlasīšanas glabājiet to drošā vietā, lai varētu tajā turpmāk ieskatīties.

Svarīgi drošības simboli

Visu šajā nodaļā izmantoto ikonu un zīmju skaidrojums

	Brīdinājums	Bīstamība vai nedroša rīcība, kas var izraisīt fiziskas traumas vai nāvi.
	Uzmanību	Bīstamība vai nedroša rīcība, kas var izraisīt vieglas fiziskas traumas vai materiālus zaudējumus.
	Nemēģiniet!	

Darba vide

Brīdinājums

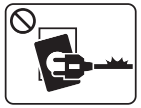	Neizmantojiet, ja ir bojāts strāvas vads vai nav iezemēta elektrības kontaktligzda. Pretējā gadījumā var izraisīt elektriskās strāvas triecienu vai aizdegšanos.
	Nenovietojiet uz ierīces nekādus priekšmetus (trauku ar ūdeni, nelielus metāla priekšmetus vai smagus priekšmetus, sveces, aizdegtas cigaretes u.c.). Pretējā gadījumā var izraisīt elektriskās strāvas triecienu vai aizdegšanos.
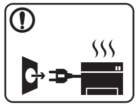	• Ja ierīce pārkarst, no tās izplūst dūmi vai savāda smarža vai ja tā rada dīvainus trokšņus, nekavējoties izslēdziet strāvas slēdzi un atvienojiet ierīci no kontaktligzdas. • Lietotājam ir jāspēj piekļūt kontaktligzdai ārkārtas gadījumos, kad, iespējams, lietotājam jāizrauj kontaktdakša. Pretējā gadījumā var izraisīt elektriskās strāvas triecienu vai aizdegšanos.

Drošības informācija

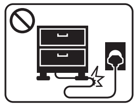	Nelokiet strāvas vadu un nenovietojiet uz tā smagus priekšmetus. Uzkāpjot uz strāvas vada vai saspiežot to zem smaga priekšmeta, var izraisīt elektriskās strāvas triecienu vai aizdegšanos.
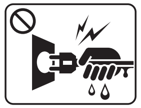	Neatvienojiet kontaktdakšu, velkot to aiz vada; neaiztieciet kontaktdakšu ar slapjām rokām. Pretējā gadījumā var izraisīt elektriskās strāvas triecienu vai aizdegšanos.

Uzmanību

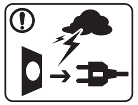	Pērkona negaisa laikā vai tad, kad nelietojat ierīci, atvienojiet kontaktdakšu no elektrības kontaktligzdas. Pretējā gadījumā var izraisīt elektriskās strāvas triecienu vai aizdegšanos.
	Esiet uzmanīgi, papīra izvades zona ir karsta. Var rasties apdegumi.
	Ja ierīce ir nokritusi zemē vai tās korpuss ir bojāts, atvienojiet visus ierīces interfeisa savienojumus un lūdziet kvalificētu apkopes darbinieku palīdzību. Pretējā gadījumā var izraisīt elektriskās strāvas triecienu vai aizdegšanos.

	Ja pēc visu instrukciju ievērošanas un izpildīšanas ierīce nedarbojas pareizi, atvienojiet visus ierīces interfeisa savienojumus un lūdziet kvalificētu apkopes darbinieku palīdzību. Pretējā gadījumā var izraisīt elektriskās strāvas triecienu vai aizdegšanos.
	Ja kontaktdakšu nevar viegli ievietot elektrības kontaktligzdā, nemēģiniet to ievietot ar spēku. Izsauciet elektriķi, lai nomainītu elektrības kontaktligzdu; pretējā gadījumā var izraisīt elektriskās strāvas triecienu.
	Neļaujiet mājdzīvniekiem sabojāt maiņstrāvas, tālruņa līnijas vai datora interfeisa vadus. Pretējā gadījumā var izraisīt elektriskās strāvas triecienu vai aizdegšanos un/vai mājdzīvnieks var gūt savainojumus.

Drošības informācija

Lietošanas veids

Uzmanību

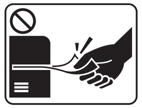	Drukāšanas laikā nevelciet ārā papīru ar spēku. Pretējā gadījumā ierīcei var radīt bojājumus.
	Nelieciet roku starp ierīci un papīra tekni. Pretējā gadījumā varat gūt savainojumus.
	Rīkojieties piesardzīgi, mainot papīru un izņemot iestrēgušas loksnes. Jaunam papīram ir asas malas, kas var radīt sāpīgus ievainojumus.
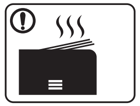	Drukājot lielu apjomu, papīra izvades zonas apakšdaļa var kļūt karsta. Neļaujiet bērniem tai pieskarties. Var rasties apdegumi.
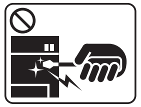	Izņemot iestrēgušu papīru, nelietojiet pinceti vai asus metāla priekšmetus. Tādējādi var sabojāt ierīci.

	Papīra izvades teknē neļaujiet sakrāties pārāk daudz papīra loksnēm. Tādējādi var sabojāt ierīci.
	Neaizsprostojiet ventilācijas atveri un neievietojiet tajā priekšmetus. Tādējādi var paaugstināties komponentu temperatūra, izraisot bojājumus vai aizdegšanos.
	Izmantojot tādus vadības elementus vai veicot tādus pielāgojumus vai procedūras, kas nav šeit aprakstītas, var radīt bīstamu radiācijas iedarbību.
	Šīs ierīces barošanu nodrošina strāvas vads. Lai atslēgtu barošanas padevi, atvienojiet strāvas vadu no elektrības kontaktligzdas.

Drošības informācija

Uzstādīšana / Pārvietošana

Brīdinājums

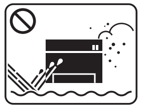	Nenovietojiet ierīci putekļainā vai mitrā vietā vai vietā, kur ir ūdens noplūdes. Pretējā gadījumā var izraisīt elektriskās strāvas triecienu vai aizdegšanos.
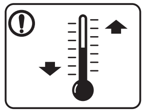	Novietojiet ierīci vietā, kas piemērota ierīces darba temperatūras un mitruma parametriem. Pretējā gadījumā var tikt izraisītas drukāšanas kvalitātes problēmas un ierīces bojājumi. Sk. "Vispārīgas specifikācijas" 110. lpp.

Uzmanību

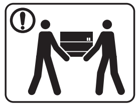	Pirms ierīces pārvietošanas izslēdziet barošanas padevi un atvienojiet visus vadus. Tālāk minētā informācija ir tikai ieteikumi, kuru pamatā ir ierīces svars. Ja veselības stāvokļa dēļ nevar celt ierīci, nedariet to. Lai droši pārvietotu ierīci, izmantojiet atbilstošu palīgu skaitu. Pēc tam paceliet ierīci: • Ja ierīce sver mazāk par 20 kg (44,09 mārciņas), to var celt 1 persona. • Ja ierīce sver 20 kg (44,09 mārciņas) – 40 kg (88,18 mārciņas), tā jāceļ 2 personām. • Ja ierīce sver vairāk nekā 40 kg (88,18 mārciņas), tā jāceļ 4 vai vairāk personām. Ierīce var nokrist, izraisot savainojumus vai bojājumus.
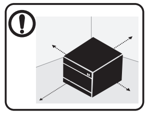	Printera novietojumam izvēlieties plakanu virsmu ar pietiekamu vietu ventilācijai. Ņemiet vērā arī vietu, kas nepieciešama pārsega un tekņu atvēršanai. Vietai jābūt ar atbilstošu ventilāciju, tādai, kura nav pakļauta tiešu saules staru, karstuma un mitruma iedarbībai.
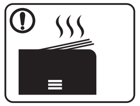	Ilgstoši lietojot ierīci vai drukājot lielu daudzumu dokumentu vietā, kurā nav ventilācijas, var rasties gaisa piesārņojums un apdraudēta jūsu veselība. Novietojiet ierīci vietā ar piemērotu ventilāciju vai atveriet logu, lai nodrošinātu periodisku gaisa cirkulāciju.

Drošības informācija

	Nenovietojiet ierīci uz nestabilas virsmas. Ierīce var nokrist, izraisot savainojumus vai bojājumus.
	Izmantojiet tikai Nr. 26 AWG[a] vai lielāku tālruņa līnijas vadu, ja nepieciešams. Pretējā gadījumā ierīcei var radīt bojājumus.
	Strāvas vadu pievienojiet iezemētā elektrības kontaktligzdā. Pretējā gadījumā var izraisīt elektriskās strāvas triecienu vai aizdegšanos.
	Lai ierīces izmantošana būtu droša, izmantojiet piegādes komplektā esošo strāvas vadu. Ja 110 V ierīcei izmantojat vadu, kas ir garāks par 2 metriem (6 pēdām), tā izmēram jābūt vismaz 16 AWG vai lielākam. Pretējā gadījumā var tikt sabojāta ierīce, izraisīts elektriskās strāvas trieciens vai aizdegšanās.
	Neapklājiet ierīci ar pārklāju un nenovietojiet to vietā ar nepietiekamu gaisa cirkulāciju, piemēram, skapī. Ja ierīce netiek pietiekami labi ventilēta, tā var aizdegties.
	Nepārslogojiet kontaktligzdas un pagarinātājus. Tas var samazināt veiktspēju, izraisīt elektriskās strāvas triecienu vai aizdegšanos.
	Ierīce jāsavieno ar atbilstošas jaudas enerģijas avotu, kā norādīts uzlīmē. Ja neesat pārliecināts un vēlaties pārbaudīt, kādu jaudas līmeni izmantojat, sazinieties ar elektroapgādes uzņēmumu.

a. AWG: Amerikas vadu standartmērs

Apkope / Pārbaude

Uzmanību

	Pirms ierīces iekšpuses tīrīšanas atvienojiet ierīci no kontaktligzdas. Netīriet ierīci ar benzolu, krāsas šķīdinātāju vai spirtu, nesmidziniet ūdeni tieši ierīcē. Pretējā gadījumā var izraisīt elektriskās strāvas triecienu vai aizdegšanos.
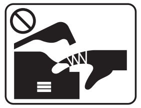	Nedarbiniet ierīci, ja ierīces iekšpusē maināt izejmateriālus vai tīrāt ierīces iekšpusi. Pretējā gadījumā varat gūt savainojumus.
	Tīrīšanas līdzekļus glabājiet bērniem nepieejamā vietā. Bērni var gūt savainojumus.
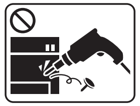	Neizjauciet, neremontējiet un nepārbūvējiet ierīci pats. Tādējādi var sabojāt ierīci. Ja ierīce jāremontē, izsauciet sertificētu tehniķi.
	Lai tīrītu vai darbinātu ierīci, precīzi ievērojiet lietotāja rokasgrāmatas instrukcijas. Pretējā gadījumā var tikt sabojāta ierīce.

Drošības informācija

ⓘ	Strāvas vadam un kontaktdakšas saskares virsmai jābūt tīrai no putekļiem un ūdens. Pretējā gadījumā var izraisīt elektriskās strāvas triecienu vai aizdegšanos.
	• Nenoņemiet pārsegus vai aizsargus, kas piestiprināti ar skrūvēm. • Termofiksēšanas bloku remontu drīkst veikt tikai sertificēts apkopes tehniķis. Ja to veic nesertificēti tehniķi, var rasties ugunsgrēks vai elektriskās strāvas trieciens. • Ierīces remontu drīkst veikt tikai Samsung apkopes tehniķis.

Rezerves daļu lietošana

Uzmanību

	Neizjauciet tonera kasetni. Tonera putekļi var būt bīstami, ja tos ieelpo vai tie iekļūst cilvēka organismā.
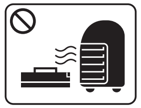	Nededziniet izejmateriālus, piemēram, tonera kasetnes vai fiksēšanas blokus. Tas var izraisīt sprādzienu vai nekontrolējamu aizdegšanos.
	Glabājiet izejmateriālus, piemēram, tonera kasetnes, bērniem nepieejamā vietā. Tonera putekļi var būt bīstami, ja tos ieelpo vai tie iekļūst cilvēka organismā.
	Izmantojot otrreizēji pārstrādātas rezerves daļas, piemēram, toneri, var sabojāt ierīci. Ja otrreizēji pārstrādātu rezerves daļu lietošanas dēļ ierīce tiek bojāta, apkope tiek veikta par maksu.

Drošības informācija

	Turpmāk minēti norādījumi par materiāliem, kuros ir tonera putekļi (tonera kasetne, izlietotā tonera tvertne, attēlveidošanas modulis, u.c.). • Atbrīvojoties no materiāliem, ievērojiet izmešanas norādījumus. Lai uzzinātu par pareizas izmešanas norādījumiem, sazinieties ar tālākpārdevēju. • Nemazgājiet materiālus. • Pēc izlietotā tonera tvertnes iztukšošanas neizmantojiet to atkārtoti. Ja neievērosit iepriekš minētos norādījumus, ierīce var nedarboties pareizi, kā arī rasties apkārtējās vides piesārņojums. Garantija nesedz izdevumus par bojājumiem, kas radušies paviršas lietošanas dēļ.
	Ja toneris nokļūst uz drēbēm, nelietojiet karstu ūdeni, lai to nomazgātu. Karsta ūdens ietekmē toneris iesūcas audumā. Izmantojiet aukstu ūdeni.
	Mainot tonera kasetni vai izņemot iestrēgušu papīru, rīkojieties uzmanīgi, lai tonera putekļi neskartu jūsu ķermeni vai apģērbu. Tonera putekļi var būt bīstami, ja tos ieelpo vai tie iekļūst cilvēka organismā.

Ierīces pārskats

Komponenti

Faktiskais komponents var atšķirties no tā, kas redzams tālāk attēlā. Daži komponenti var tikt mainīti atkarībā no apstākļiem.

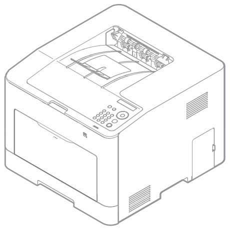	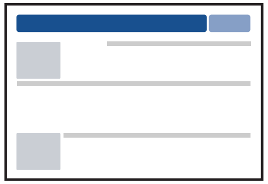
Ierīce	Ātrās uzstādīšanas rokasgrāmata
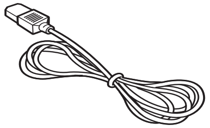	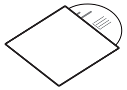
Strāvas vads	Programmatūras kompaktdisks[a]
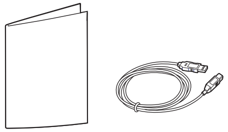	
Dažādi piederumi[b]	

a. Programmatūras kompaktdiskā ir printera draiveri, lietotāja rokasgrāmata un programmatūras lietojumprogrammas.
b. Atkarībā no iegādes valsts un konkrētā modeļa jūsu ierīces komplektācijā iekļautie dažādie piederumi var atšķirties.

Ierīces pārskats

Skats no priekšpuses

- Šis attēls var atšķirties no jūsu ierīces atkarībā no modeļa. Ir dažādu veidu ierīces.
- Dažas iespējas un papildiespējas var nebūt pieejamas atkarībā no modeļa vai valsts (sk. "Atsevišķu modeļu funkcijas" 8. lpp).

CLP-41x series/C181x series

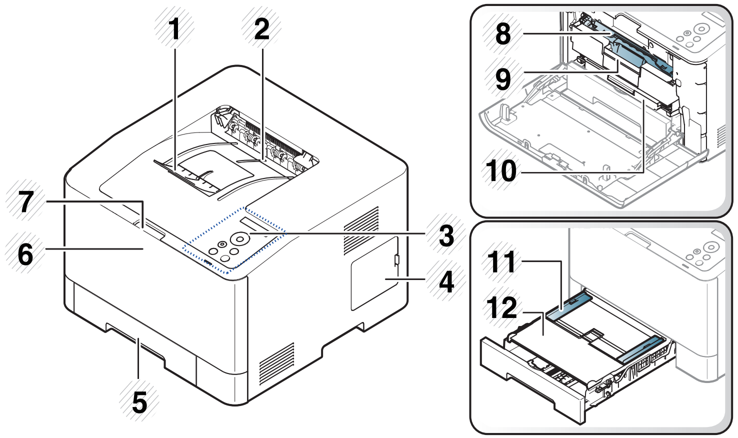

1	Izvades atbalsts	8	Tonera kasetnes
2	izvades tekne	9	Tonera kasetnes rokturis
3	Vadības panelis	10	Starppārneses lente (ITB — Intermediate Transfer Belt)
4	Vadības paneļa pārsegs	11	Papīrs ar vadotnēm manuālajā padevējā
5	1. tekne	12	Manuālais padevējs
6	Priekšējais pārsegs	13	NFC (Near Field Communication - tuva darbības lauka sakaru) atzīme[a] 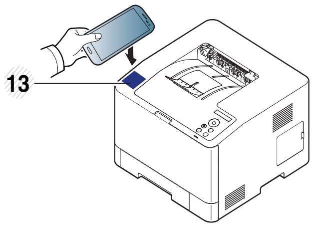
7	Priekšējā pārsega atbloķēšanas poga		

a. Tikai C181xW.

Ierīces pārskats

CLP-68x series

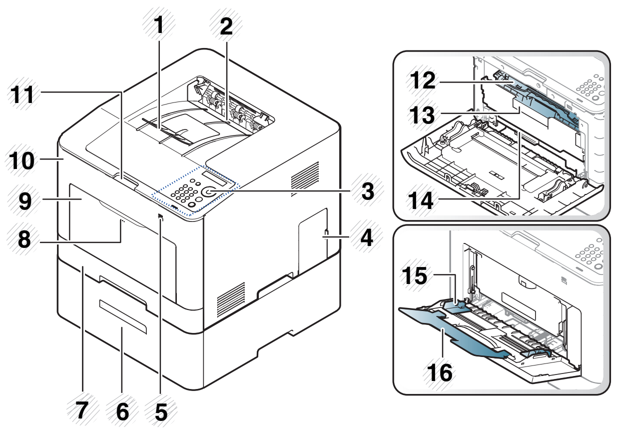

1	Izvades atbalsts	9	Universālā tekne
2	izvades tekne	10	Priekšējais pārsegs
3	Vadības panelis	11	Priekšējā pārsega atbloķēšanas poga
4	Vadības paneļa pārsegs	12	Tonera kasetnes
5	USB atmiņas ports	13	Tonera kasetnes rokturis
6	Papildu tekne[a]	14	Starppārneses lente (ITB — Intermediate Transfer Belt)
7	1. tekne	15	Papīra platuma vadotnes universālajā teknē
8	Universālās teknes atbrīvošanas ierīce	16	Universālās teknes balsts

a. Tā ir papildfunkcija.

Skats no aizmugures

- Šis attēls var atšķirties no jūsu ierīces atkarībā no modeļa. Ir dažādu veidu ierīces.
- Dažas iespējas un papildiespējas var nebūt pieejamas atkarībā no modeļa vai valsts (sk. "Atsevišķu modeļu funkcijas" 8. lpp).

CLP-41x series/C181x series	CLP-68x series
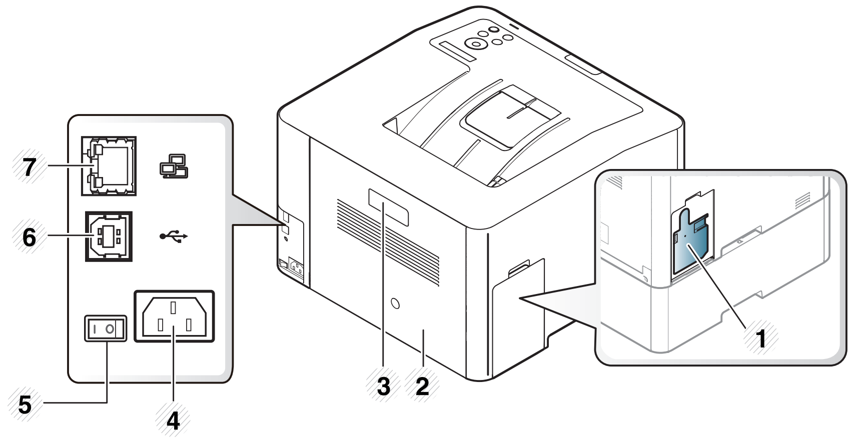	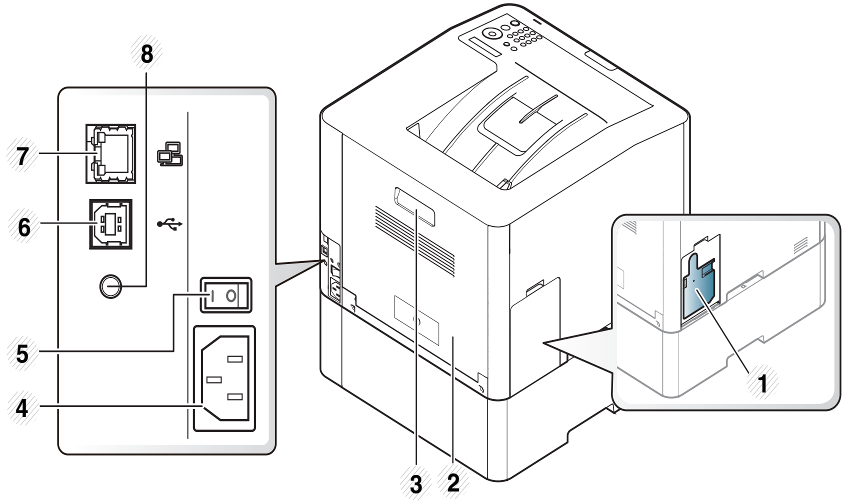

1	Pārpalikušā tonera konteiners	5	Strāvas slēdzis
2	Aizmugurējais pārsegs	6	USB ports[a]
3	Aizmugurējā pārsega rokturis	7	Tīkla ports
4	Barošanas ligzda	8	5 V izejas ports IEEE 1284B paralēlajam savienotājam [a] [b]

a. Papildu IEEE 1284B paralēlo savienotāju var izmantot iespraušanai gan USB portā, gan 5 V izejas portā.
b. Tā ir papildfunkcija. Tikai CLP-68x series.

Vadības paneļa pārskats

- Attēlā redzamais vadības panelis var atšķirties no jūsu ierīces atkarībā no modeļa. Ir dažādu veidu vadības paneļi.
- Dažas iespējas un papildiespējas var nebūt pieejamas atkarībā no modeļa vai valsts (sk. "Atsevišķu modeļu funkcijas" 8. lpp).

CLP-41x series/C181x series	CLP-68x series
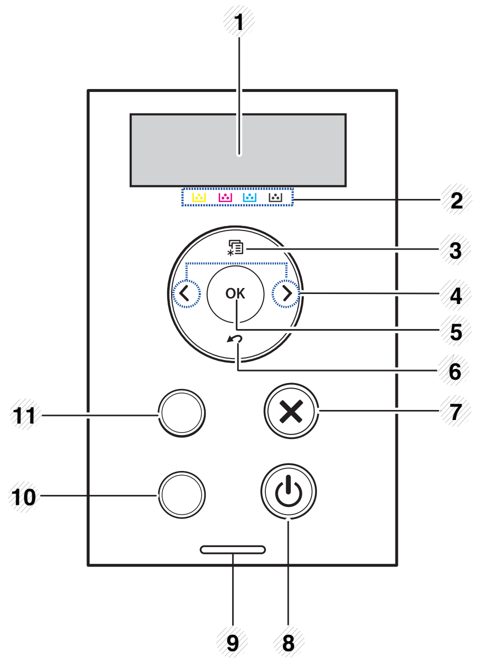	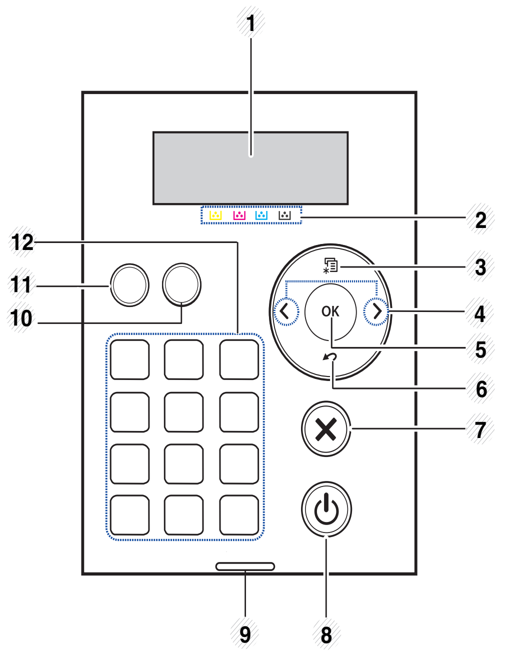

1	**Displeja ekrāns**		Tiek parādīts pašreizējais statuss un lietošanas uzvednes.
2	**Tonera krāsas**		Tiek parādīts katras tonera kasetnes statuss. Ja tonera kasetne ir gandrīz tukša vai to nepieciešams nomainīt; stāvokļa gaismas diode kļūst sarkana, un displejā tiek parādīts paziņojums. Taču bultiņas atzīme norāda, uz kuras krāsas toneri statuss attiecas, vai kuram var būt nepieciešams uzstādīt jaunu kasetni (sk. "Ar toneri saistītie ziņojumi" 105. lpp).
3	**Izvēlne**		Atver izvēļņu režīmu un ritina pieejamo izvēļņu sarakstu (sk. "Piekļūšana izvēlnei" 31. lpp).
4	**Bultiņa**		Pārlūko pieejamās vērtības, pārejot uz nākamo vai iepriekšējo opciju.
5	**OK**		Tiek apstiprināta ekrānā redzamā atlase.
6	**Atpakal**		Atgriežas atpakaļ uz augšējo izvēlnes līmeni.
7	**Atcelt**		Aptur pašreizējo darbību.
8	**Ieslēgšana/ izslēgšana**		Ar šo pogu var ieslēgt un izslēgt strāvas padevi. Ar to var arī ieslēgt no enerģijas taupīšanas režīma.
9	**LED**		Norāda ierīces statusu (sk. "Informācija par statusa LED" 100. lpp).
		a	Norāda ierīces bezvadu režīma statusu (sk. "Informācija par statusa LED" 100. lpp).

Vadības paneļa pārskats

10	**WPS**[a]		Viegli konfigurē bezvadu tīkla savienojumu bez datora palīdzības (sk. "WPS pogas izmantošana" 166. lpp).
	Demonstrācijas lapa		Nospiežot šo pogu, tiek drukāta demonstrācijas lapa.
11	**Eco**		Ieslēdz ekoloģisko režīmu, lai samazinātu tonera un papīra patēriņu (sk. "Ekoloģiskā drukāšana" 53. lpp).
12	**Ciparu tastatūra**		Izmantojiet tastatūru, lai ievadītu skaitļus un rakstzīmes (sk. "Tastatūras burti un cipari" 238. lpp).

a. Tikai CLP-41xNW/CLP-68xDW/C181xW.

Ierīces ieslēgšana

1 Vispirms pieslēdziet ierīci elektrotīklam.

Ja ierīcei ir barošanas slēdzis, ieslēdziet to.

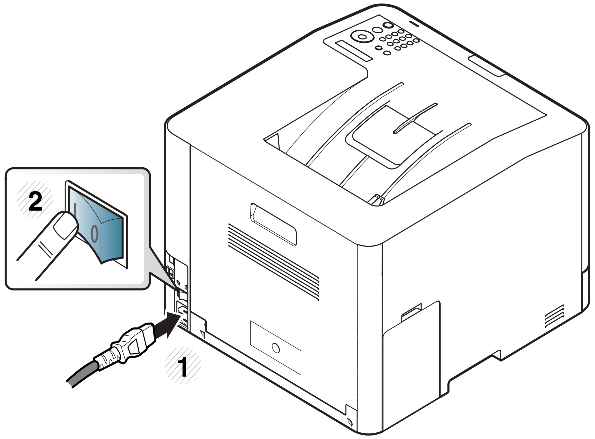

Šīs lietotāja rokasgrāmatas attēlos redzamā ierīce var atšķirties no jūsu ierīces atkarībā no tās opcijām vai modeļa. Skatiet savas ierīces veidu (sk. "Skats no priekšpuses" 21. lpp).

2 Barošana tiek ieslēgta automātiski.

Ja vēlaties izslēgt barošanu, nospiediet pogu ⏻ (**Ieslēgšana/ izslēgšana**).

Draivera lokāla instalēšana

Lokāli pievienota ierīce ir ierīce, kas ir tieši pievienota datoram, izmantojot kabeli. Ja ierīce ir savienota ar tīklu, izlaidiet tālāk minētās darbības un pārejiet pie tīklam pievienotās ierīces draivera instalēšanas (sk. "Draivera instalēšana no tīkla" 149. lpp).

- Ja esat operētājsistēmas Mac, Linux vai UNIX lietotājs, skatiet "Instalēšana sistēmā Mac" 139. lpp, "Instalēšana operētājsistēmā Linux" 141. lpp vai "UNIX printera draivera pakotnes instalēšana" 156. lpp.
- Instalācijas logs šajā Lietotāja rokasgrāmata var atšķirties atkarībā no izmantotās ierīces un interfeisa.
- Izmantojiet tikai tādu USB kabeli, kas nav garāks par 3 metriem (118 collām).

Windows

1 Pārliecinieties, ka ierīce ir pievienota datoram un ieslēgta.

2 Ievietojiet nodrošinātās programmatūras kompaktdisku CD-ROM diskdzinī.

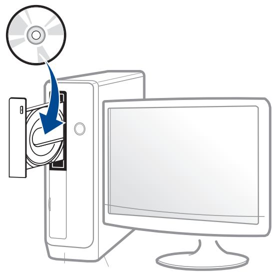

Ja instalēšanas ekrāns netiek parādīts, noklikšķiniet uz **Sākt** > **Visas programmas** > **Piederumi** > **Palaist**.

X:**Setup.exe**, aizstājot “X” ar burtu, kas apzīmē jūsu CD-ROM diskdzini, un noklikšķiniet uz **OK**.

- Operētājsistēmai Windows 8

  Ja instalēšanas logs nav redzams, sadaļā **Charms(Pamatfunkciju)** atlasiet **Meklēt** > **Lietojumprogrammas** un meklējiet **Palaist**. Ierakstiet X:\Setup.exe, aizstājot “X” ar burtu, kas apzīmē jūsu CD-ROM diskdzini, un noklikšķiniet uz **OK**.

  Ja parādās uznirstošais logs “**Pieskarieties, lai izvēlētos to, kas notiek ar šo disku**”, noklikšķiniet uz šā loga un atlasiet **Run Setup.exe**.

3 Pārskatiet un apstipriniet instalēšanas logā esošo instalēšanas līgumu. Tad noklikšķiniet uz **Next**.

4 Ekrānā **Printer Connection Type** atlasiet **USB connection**. Tad noklikšķiniet uz **Next**.

5 Izpildiet instalēšanas logā redzamās instrukcijas.

Jūs varat atlasīt lietojumprogrammas logā **Select Software to Install**.

Draivera lokāla instalēšana

Windows 8 ekrānā Sākt

- Draiveris V4 tiek automātiski lejupielādēts, izmantojot Windows Update, ja jūsu dators ir pieslēgts internetam. Ja tā nenotiek, varat manuāli lejupielādēt draiveri V4 Samsung tīmekļa vietnē www.samsung.com > atrast savu produktu > Atbalsts un lejupielādes.
- Varat lejupielādēt lietojumprogrammu Samsung Printer Experience no **Windows veikals**. Lai lietotu pakalpojumu Windows**Store(Veikals)**, jums jābūt Microsoft kontam.
  1. Sadaļā **Charms(Pamatfunkciju)** atlasiet **Meklēt**.
  2. Noklikšķiniet uz **Store(Veikals)**.
  3. Atrodiet un noklikšķiniet uz **Samsung Printer Experience**.
  4. Noklikšķiniet uz **Instalēt**.
- Ja instalējat draiveri, izmantojot komplektācijā iekļauto programmatūras kompaktdisku, draiveris V4 netiek instalēts. Ja vēlaties lietot draiveri V4 ekrānā **Darbvirsma**, varat lejupielādēt to Samsung tīmekļa vietnē www.samsung.com > atrast savu produktu > Atbalsts un lejupielādes.
- Ja vēlaties instalēt Samsung printera pārvaldības rīkus, tie jāinstalē, izmantojot komplektācijā iekļauto programmatūras kompaktdisku.

1. Pārliecinieties, ka dators savienots ar internetu un ir ieslēgts.
2. Pārbaudiet, vai ir ieslēgts printeris.
3. Savienojiet datoru un printeri, izmantojot USB kabeli.

   Draiveris tiks automātiski instalēts no **Windows Update**.

Draivera pārinstalēšana

Ja printera draiveris nedarbojas pareizi, veiciet tālāk minētās darbības, lai pārinstalētu draiveri.

Windows

1 Pārliecinieties, ka ierīce ir pievienota datoram un ieslēgta.

2 Izvēlnē **Sākt** izvēlieties **Programmas** vai **Visas programmas** > **Samsung Printers** > **Uninstall Samsung Printer Programmatūra**.

- Operētājsistēmai Windows 8
  1 Sadaļā Viedpogas atlasiet **Meklēt** > **Apps(Lietotne)**.
  2 Meklējiet un noklikšķiniet uz **Vadības panelis**.
  3 Noklikšķiniet uz **Programmas un līdzekļi**.
  4 Ar peles labo pogu noklikšķiniet uz atinstalējamā draivera un atlasiet **Atinstalēt**.
  5 Izpildiet logā norādītās instrukcijas.

3 Izpildiet instalēšanas logā redzamos norādījumus.

4 Ievietojiet programmatūras kompaktdisku CD-ROM diskdzinī un instalējiet draiveri atkārtoti (sk. "Draivera lokāla instalēšana" 27. lpp).

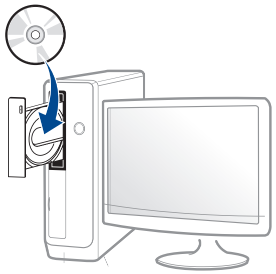

Windows 8 ekrānā Sākt

1 Pārliecinieties, ka ierīce ir pievienota datoram un ieslēgta.

2 Ekrānā **Sākt** noklikšķiniet uz rūts **Sākt**.

3 Izpildiet logā norādītās instrukcijas.

- Ja nevarat atrast rūti Samsung printera programmatūra, veiciet atinstalēšanu darbvirsmas ekrāna režīmā
- Ja vēlaties atinstalēt Samsung printera pārvaldības rīkus, ekrānā **Sākt** ar peles labo pogu noklikšķiniet uz lietojumprogrammas > **Atinstalēt** > ar peles labo pogu noklikšķiniet uz lietojumprogrammas, kas jāizdzēš > **Atinstalēt** un izpildiet logā redzamos norādījumus.

2. Izvēļņu pārskats un galvenie iestatījumi

Šajā nodaļā ir sniegta informācija par izvēlnes vispārējo struktūru un galveno iestatījumu opcijām.

- **Izvēļņu pārskats** 31
- **Ierīces pamatiestatījumi** 35
- **Papīrs un tekne** 37
- **Parastā drukāšana** 50
- **USB atmiņas ierīces izmantošana** 56

Izvēļņu pārskats

Vadības panelis sniedz piekļuvi vairākām izvēlnēm, lai iestatītu ierīci vai izmantotu ierīces funkcijas.

- Atkarībā no opcijām vai modeļiem dažas izvēlnes, iespējams, displejā netiks parādītas. Ja tā ir, tās neattiecas uz jūsu ierīci.
- Dažu izvēļņu nosaukumi var atšķirties no jūsu ierīces nosaukumiem atkarībā no tās opcijām vai modeļa.
- Informācija par izvēlnēm ir papildu rokasgrāmatā (sk. "Noderīgu iestatījumu izvēlnes" 219. lpp).

Piekļūšana izvēlnei

1. Nospiediet vadības paneļa pogu (**Izvēlne**).
2. Spiediet bultiņas, līdz tiek parādīts vajadzīgais izvēlnes vienums, un nospiediet **OK**.
3. Ja iestatījuma vienumam ir apakšizvēlnes, atkārtojiet 2. darbību.
4. Nospiediet pogu **OK**, lai saglabātu atlasi.
5. Lai atgrieztos gatavības režīmā, nospiediet (**Atcelt**).

Izvēļņu pārskats

Information (sk. "Information" 221. lpp)	Layout (sk. "Layout" 222. lpp)	Paper (sk. "Paper" 224. lpp)	Graphic (sk. "Graphic" 225. lpp)	System Setup (sk. "System Setup" 226. lpp)	
Menu Map	Orientation	Copies	Resolution	Date & Time	Auto Continue
Configuration	Portrait	Manual Feeder[b]	Normal	Clock Mode	Auto CR
Supplies Info.	Landscape	Paper Size	Best	Language	Auto Tray Swi.[c]
Demo Page	Margin	Paper Type	Clear Text	Power Save	Paper Substit.
PCL Font List	Common Margin	MP Tray[c]	Off	Wakeup Event	Tray Protect[c]
PS Font List	Manual Feeder[b]	Paper Size	Minimum	Job Timeout	Skip BlankPage
Usage Counter	MP Tray[c]	Paper Type	Normal	Import Setting[c]	Maintenance
Account[a]	Tray 1	Tray 1	Maximum	Export Setting[c]	CLR Empty Msg.[e]
	Tray 2[d]	Paper Size	Edge Enhance	Altitude Adj.	Supplies Life
	Emulation Mar.	Paper Type	Off	Normal	TonerLow Alert
	Duplex[c]	Paper Source	Normal	High 1	Paper Stacking
	Off	Auto	Maximum	High 2	Ram Disk[c]
	Long Edge	Tray 1	Trapping	High 3	Eco Setup
	Short Edge	Tray 2[d]	Off	Humidity	Default Mode
		MP Tray[c]	Medium	Normal	Change Temp.
		Manual Feeder[b]	Maximum	High 1	Vapor Mode
			Screen	High 2	Auto Power Off
			Normal	High 3	
			Enhanced		
			Detailed		

Izvēļņu pārskats

a. Šī funkcija ir pieejama tikai tad, ja programmā SyncThru™ Web Admin Service ir iespējots "Job Accounting".
b. Tikai CLP-41x series/C181x series.
c. Tikai CLP-68x series.
d. Tā ir papildfunkcija. Tikai CLP-68x series.
e. Šī opcija parādās tikai tad, ja kasetnē ir palicis maz tonera.

Izvēļņu pārskats

Emulation (sk. "Emulation" 230. lpp)	Image Mgr. (sk. "Image Mgr." 231. lpp)	Network (sk. "Network" 232. lpp)			Direct USB[a] (sk. "Direct USB" 234. lpp)	Job Manage[b] (sk. "Job Manage" 235. lpp)
Emulation Type Setup	Custom Color Default Print Density Auto Color Reg Tone Adjust. Default Auto Tone Adj. Cal. ID Sensor	TCP/IP (IPv4) DHCP BOOTP Static TCP/IP (IPv6) IPv6 Activate DHCPv6 Config Ethernet Speed Automatic 10Mbps Half 10Mbps Full 100Mbps Half 100Mbps Full 1Gbps Full 802.1x Wireless[c] Wi-Fi ON/OFF	Wi-Fi Direct On/Off Device Name IP Address Group Owner Network Key Status WPS Setting PBC PIN WLAN Setting[d] Wizard Custom WLAN Default	WLAN Signal Excellent Very Good Good Low Very Low No Signal Clear Settings Network Conf. Net. Activate Http Activate WINS SNMP V1/V2 SNTP UPnP(SSDP) MDNS SetIP SLP	USB Print File Manage Check Space	Active Job Secured Job Stored Job Print Delete File Policy Rename Overwrite

a. Tikai CLP-68x series. Šī opcija ir pieejama, kad USB atmiņa ir ievietota ierīces USB atmiņas portā.
b. Tikai CLP-68x series. Šī opcija ir pieejama, kad ir atķeksēta papildu pievienotā atmiņa vai Ram disks.
c. Tikai CLP-41xNW/CLP-68xDW/C181xW.
d. Tikai CLP-68xDW.

Ierīces pamatiestatījumi

Programmas Samsung Easy Printer Manager sadaļā **Device Settings** varat iestatīt ierīces iestatījumus.

- Sistēmas Windows un Mac lietotājiem jāiestata šādi: **Samsung Easy Printer Manager** > **(pārslēgties uz uzlaboto režīmu)** > **Device Settings**, sk. "Device Settings" 274. lpp.

Kad instalēšana ir pabeigta, varat iestatīt ierīces noklusējuma iestatījumus.

Lai mainītu ierīces noklusējuma iestatījumus, rīkojieties šādi:

Lai dažos modeļos pārvietotos uz zemāka līmeņa izvēlnēm, var būt jānospiež poga **OK**.

1. Vadības panelī atlasiet pogu (**Izvēlne**).
2. Nospiediet **System Setup**.
3. Atlasiet vajadzīgo opciju un nospiediet pogu **OK**.
   - **Language:** Mainiet vadības panelī parādītās informācijas valodu.
   - **Date & Time:** Varat iestatīt laiku un datumu. Laiks un datums tiek drukāts atskaitēs. Ja laiks un datums nav pareizs, tas jāmaina un jāiestata precīzas vērtības.

Izmantojot bultiņas vai cipartastatūru, ievadiet pareizo laiku un datumu (sk. "Tastatūras burti un cipari" 238. lpp.).

- Mēnesis = no 01 līdz 12
- Diena = no 01 līdz 31
- Gads = jāievada četri cipari
- Stunda = no 01 līdz 12
- Minūte = no 00 līdz 59

- **Clock Mode:** Izmantojot 12 vai 24 stundu laika formātu, varat iestatīt ierīcē pašreizējo laiku.
- **Power Save:** Ja kādu brīdi neizmantojat ierīci, izmantojiet šo iespēju, lai taupītu enerģiju.

- Nospiežot ieslēgšanas/izslēgšanas pogu vai sākot drukāšanu, ierīce izies no enerģijas taupīšanas režīma.
- nospiežot jebkuru pogu, izņemot ieslēgšanas/izslēgšanas pogu, ierīce pamostas no enerģijas taupīšanas režīma. Vadības panelī nospiediet (**Izvēlne**) > **System Setup** > **Wakeup Event** > **On**.

- **Altitude Adj.:** Drukāšanas kvalitāti ietekmē atmosfēras spiediens, kas tiek noteikts, izmantojot ierīces atrašanās vietas augstumu virs jūras līmeņa. Pirms iestatīt augstuma (virs jūras līmeņa) vērtību, nosakiet jūsu atrašanās vietas augstumu (virs jūras līmeņa) (sk. "Augstuma pielāgošana" 237. lpp.).

4 Atlasiet vajadzīgo opciju un nospiediet pogu **OK**.

5 Nospiediet pogu **OK**, lai saglabātu atlasi.

6 Lai atgrieztos gatavības režīmā, nospiediet ⓧ (**Atcelt**).

Lai iestatītu citus noderīgus ierīces iestatījumus, skatiet tālāk redzamās saites.

- Sk. "Papīra izmēra un tipa iestatīšana" 48. lpp.
- Sk. "Tastatūras burti un cipari" 238. lpp.

Papīrs un tekne

Šajā nodaļā ir sniegta informācija par to, kā ierīcē ievietot apdrukājamo materiālu.

- Izmantojot apdrukājamo materiālu, kas neatbilst šīm specifikācijām, var rasties problēmas vai nepieciešamība veikt remontu. Uz šādu remontu neattiecas Samsung garantija vai apkopes vienošanās.
- Nekādā gadījumā nelietojiet šajā ierīcē tintes printeru fotopapīru. Tādējādi var sabojāt ierīci.
- Izmantojot ugunsnedrošu apdrukājamo materiālu, var izraisīt ugunsgrēku.
- Izmantojiet lietošanai paredzēto apdrukājamo materiālu (sk. "Drukas materiāla specifikācijas" 112. lpp).
- Nekādā gadījumā nelietojiet šajā ierīcē tintes printeru fotopapīru. Tādējādi var sabojāt ierīci.

Ugunsnedrošu apdrukājamo materiālu vai printerī atstāti svešas izcelsmes materiāli var izraisīt ierīces pārkaršanu un retos gadījumos arī ugunsgrēku.

Tekņu pārskats

Lai mainītu papīra formātu, jāpielāgo papīra vadotnes.

CLP-41x series/C181x series	CLP-68x series
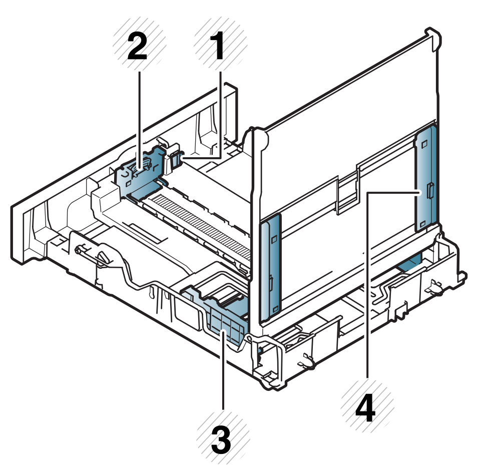	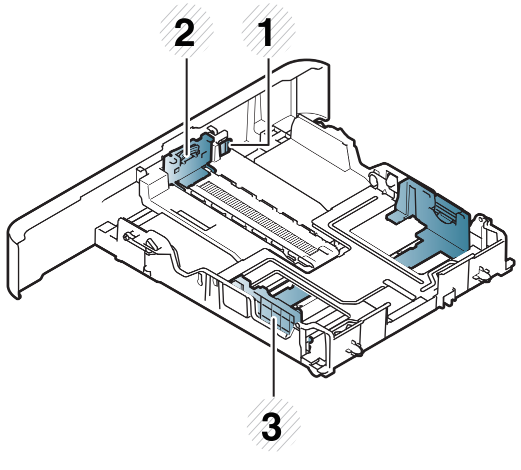

1 Teknes pagarināšanas svira
2 Papīra garuma vadotne
3 Papīra platuma vadotne
4 Papīrs ar vadotnēm manuālajā padevējā

Papīrs un tekne

Legal formāta papīram:

nospiediet pogu, kā parādīts attēlā, un izvelciet tekni.

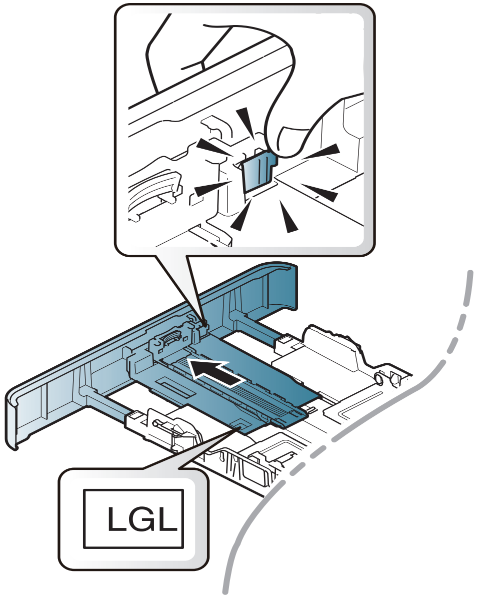

Šīs lietotāja rokasgrāmatas attēlos redzamā ierīce var atšķirties no jūsu ierīces atkarībā no tās opcijām vai modeļa. Skatiet savas ierīces veidu (sk. "Tekņu pārskats" 37. lpp).

Ja nenoregulēsit vadotni, tas var izraisīt nepareizu papīra reģistrēšanu, attēla nobīdi vai papīra iestrēgšanu.

Papīra ievietošana teknē

Šīs lietotāja rokasgrāmatas attēlos redzamā ierīce var atšķirties no jūsu ierīces atkarībā no tās opcijām vai modeļa. Skatiet savas ierīces veidu (sk. "Skats no priekšpuses" 21. lpp).

1. tekne/papildu tekne

1 Izvelciet papīra tekni.

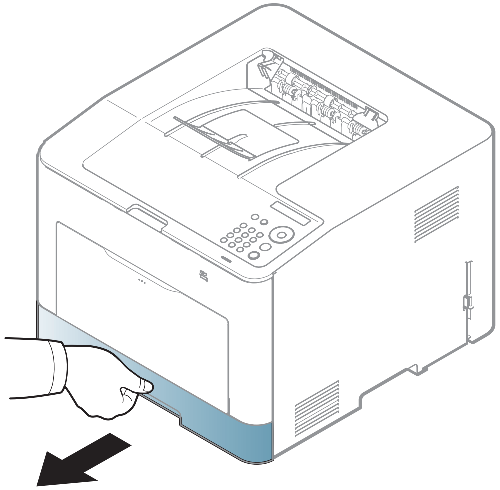

2 Lai pielāgotu izmēru, saspiediet papīra platuma vadotni un papīra garuma sviru, lai tās novietotu pareizā papīra formāta rievā, kas atzīmēta teknes apakšpusē (sk. "Tekņu pārskats" 37. lpp).

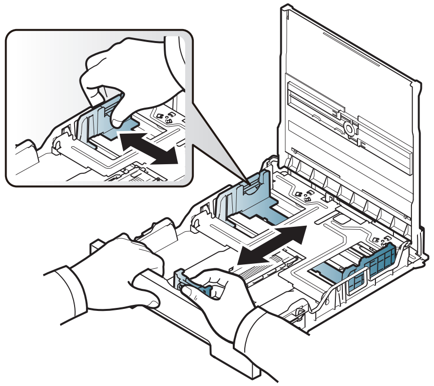

CLP-41x series
C181x series

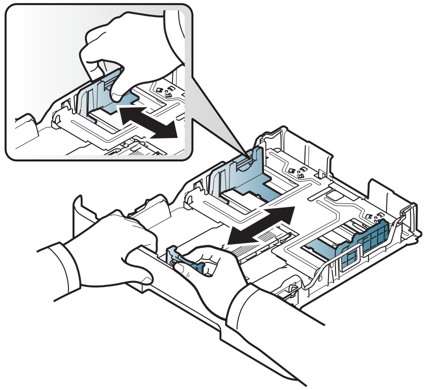

CLP-68x series

3 Pirms papīra ievietošanas izlokiet vai pāršķirstiet papīra kaudzi, lai atdalītu lapas.

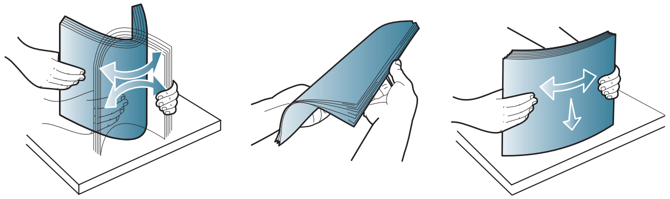

4 Pēc papīra ievietošanas teknē saspiediet papīra platuma un garuma vadotnes.

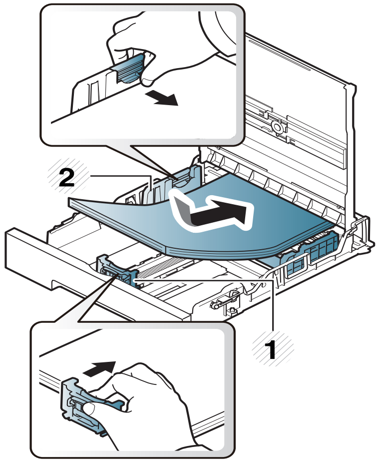

CLP-41x series
C181x series

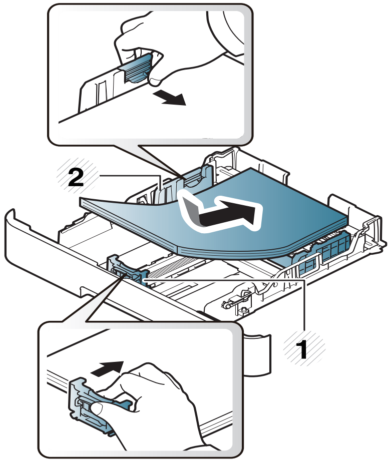

CLP-68x series

1 Papīra garuma vadotne

2 Papīra platuma vadotne

Papīrs un tekne

- Nespiediet papīra platuma vadotni pārāk stipri, lai neieliektu papīru.
- Ja nepielāgojat papīra platuma vadotni, var rasties papīra sastrēgumi.

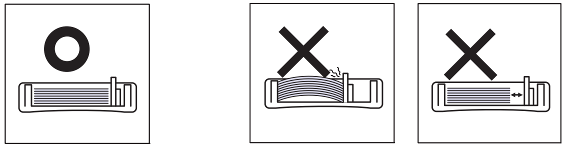

- Neizmantojiet papīru ar priekšējās malas locījumu, jo tas var izraisīt lapas iestrēgšanu vai arī saburzīt papīru.

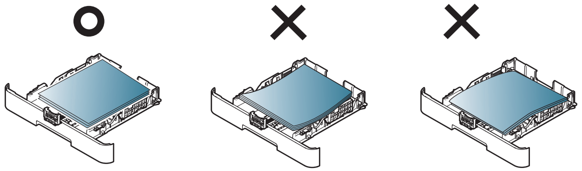

5 Ievietojiet tekni atpakaļ ierīcē.

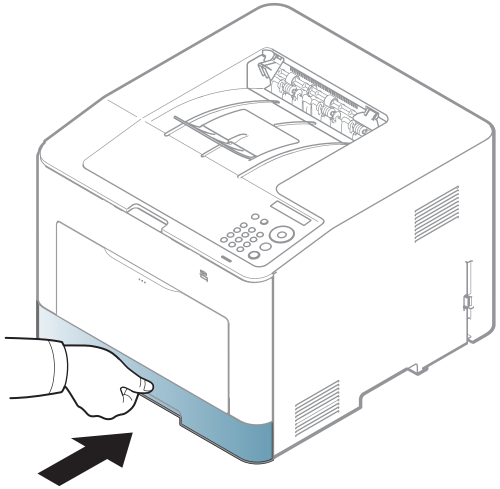

6 Kad drukājat dokumentu, iestatiet papīra veidu un teknes lielumu (sk. "Papīra izmēra un tipa iestatīšana" 48. lpp).

Papīrs un tekne

Universālā tekne (vai manuālais padevējs)

Universālajā teknē (vai manuālajā padevējā) var ievietot īpaša formāta un veida apdrukājamos materiālus, piemēram, pastkartes, kartotēkas kartītes un aploksnes (sk. "Drukas materiāla specifikācijas" 112. lpp).

Universālās teknes (vai manuālā padevēja) lietošanas ieteikumi

- Universālajā teknē (vai manuālā padevējā) vienlaikus jāievieto tikai viena veida, formāta un svara apdrukājamais materiāls.
- Lai novērstu papīra iestrēgšanu, nepievienojiet papīru drukāšanas laikā, ja universālajā teknē (vai manuālā padevējā) vēl ir papīrs. Tas attiecas arī uz citiem apdrukājamā materiāla tipiem.
- Lai izvairītos no papīra iestrēgšanas un drukāšanas kvalitātes problēmām, vienmēr ievietojiet tikai norādīto apdrukājamo materiālo (sk. "Drukas materiāla specifikācijas" 112. lpp).
- Izlīdziniet jebkādus locījumus uz pastkartēm, aploksnēm un uzlīmēm pirms to ievietošanas universālajā teknē (vai manuālā padevējā).

1 Izvelciet papīra tekni, lai ievietotu papīru manuāli.

VAI

Nospiediet universālās teknes atbrīvošanas ierīci, lai atvērtu tekni.

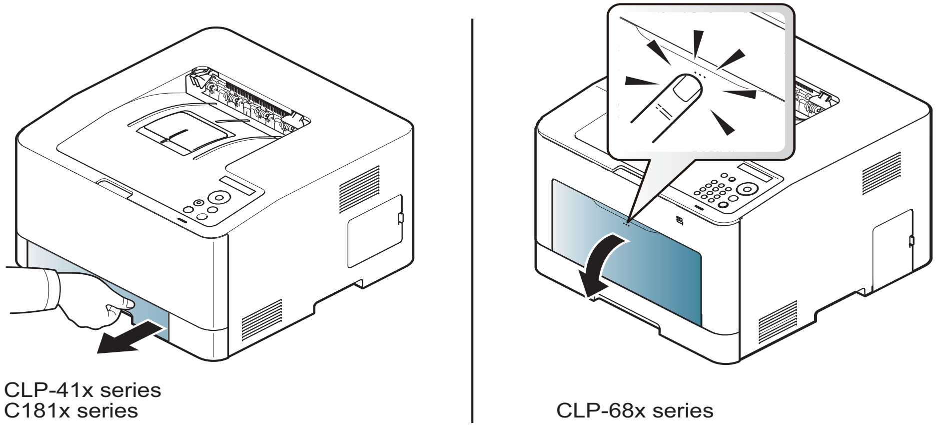

Papīrs un tekne

2 Ievietojiet papīru.

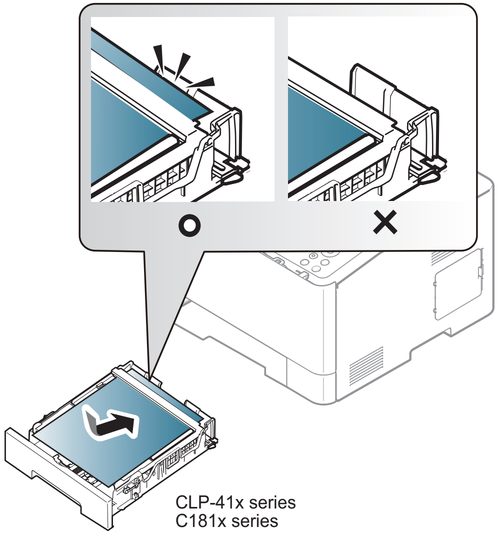

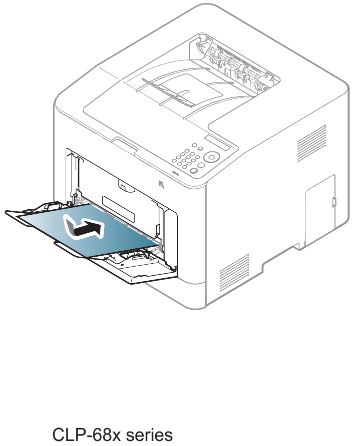

3 Saspiediet papīru universālajā teknē (vai manuālajā padevējā) ar platuma vadotnēm un pielāgojiet tās papīra platumam. Nesaspiediet tās pārāk stipri, jo tad papīrs salieksies un var iestrēgt vai sašķiebties.

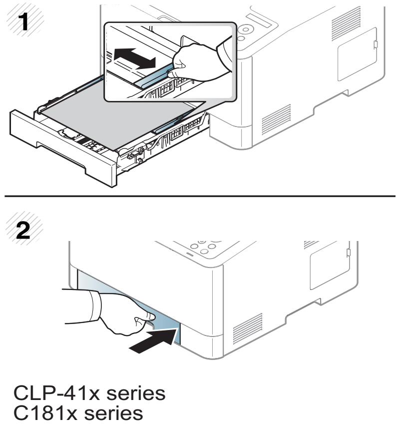

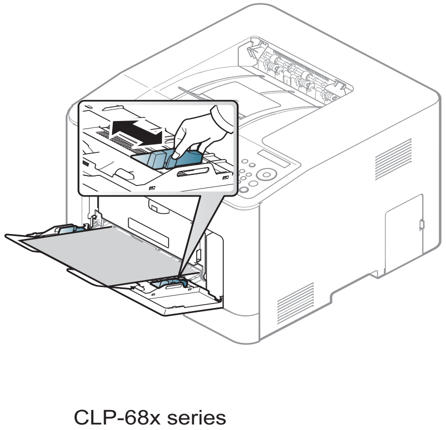

- Ja drukājat uz īpaša apdrukājamā materiāla, jāievēro ievietošanas norādījumi (sk. "Drukāšana uz speciāla materiāla" 43. lpp).
- Ja, drukājot no universālās teknes, lapas pārklājas, atveriet 1. tekni, izņemiet šīs lapas un pēc tam mēģiniet drukāt vēlreiz.

4 Kad drukājat dokumentu, iestatiet papīra veidu un universālās teknes (vai manuālā padevēja) lielumu (sk. "Papīra izmēra un tipa iestatīšana" 48. lpp).

Papīrs un tekne

Drukāšana uz speciāla materiāla

Tālāk tabulā ir parādīti teknē izmantojamie īpašie apdrukājamie materiāli.

Ierīces papīra iestatījumam un draiverim jāsakrīt, lai drukātu bez papīra neatbilstības kļūdas.

Lai ierīcē nomainītu papīra iestatījumu, programmā **Samsung Easy Printer Manager** atlasiet **(Pārslēgties uz uzlaboto režīmu)** > **Device Settings**.

Ja jūsu ierīcē ir displejs, varat veikt iestatīšanu, izmantojot vadības paneļa pogu (**Izvēlne**).

Tad iestatiet papīra veidu logā **Drukāšanas preferences** > cilnē **Paper** > **Paper Type** (sk. "Drukāšanas preferenču atvēršana" 51. lpp).

Piemēram, ja vēlaties drukāt uzlīmi, izvēlnē **Labels** atlasiet **Paper Type**.

- Lietojot īpašu apdrukājamo materiālu, loksnes ieteicams ievietot pa vienai (sk. "Drukas materiāla specifikācijas" 112. lpp).
- Šīs lietotāja rokasgrāmatas attēlos redzamā ierīce var atšķirties no jūsu ierīces atkarībā no tās opcijām vai modeļa. Skatiet savas ierīces veidu (sk. "Skats no priekšpuses" 21. lpp).

Lai uzzinātu, kādi ir katras loksnes papīra svari, skatiet "Drukas materiāla specifikācijas" 112. lpp.

Tipi	1. tekne	Papildu tekne[a]	Manuālais padevējs/ universālā tekne
Plain	●	●	●
Thick	●	●	●
Thicker	●		●
Thin	●	●	●
Cotton	●		●
Color	●		●
Preprinted	●		●
Recycled	●	●	●
Envelope	●		●
Transparency	●		●
Labels	●		●
CardStock	●	●	●
Bond	●	●	●
Archive	●	●	●
Letterhead	●	●	●
Punched	●	●	●
Glossy Photo	●	●	●

a. Tikai CLP-68x series.

(●: tiek atbalstīts, tukšs: netiek atbalstīts)

Aploksne

Veiksmīga drukāšana uz aploksnēm ir atkarīga no aplokšņu kvalitātes.

Lai drukātu aploksni, novietojiet to tā, kā parādīts šajā attēlā.

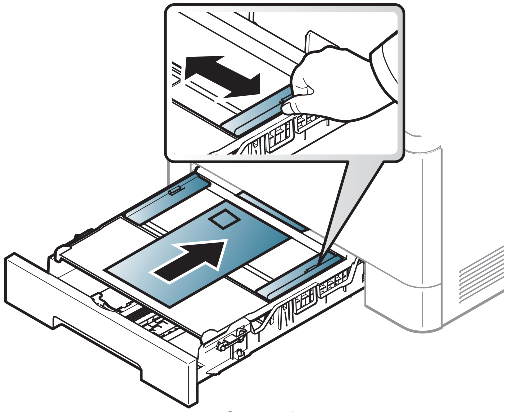

CLP-41x series
C181x series

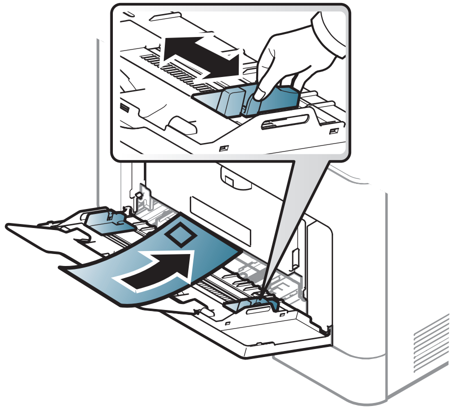

CLP-68x series

- Izvēloties aploksnes, ņemiet vērā šādus faktorus:
  - **Svars:** nedrīkst pārsniegt 90 g/m^2; pretējā gadījumā var iestrēgt papīrs.
  - **Struktūra:** aploksnēm jābūt plakanām ar izliekumu mazāku par 6 mm, un tajās nedrīkst būt gaiss.
  - **Stāvoklis:** aploksnes nedrīkst būt saburzītas, ar spraugām vai sabojātas.
  - **Temperatūra:** aploksnēm jāiztur ierīces karstums un spiediens drukāšanas laikā.
- Izmantojiet tikai labi veidotas aploksnes ar asām un labi salocītām locījumu vietām.
- Neizmantojiet aploksnes, uz kurām ir pastmarkas.
- Neizmantojiet aploksnes ar saspraudēm, klipšiem, logiem, pārklājumiem, pašlīmējošiem aizdares elementiem vai citiem sintētiskiem materiāliem.
- Neizmantojiet bojātas vai sliktas kvalitātes aploksnes.
- Pārliecinieties, vai pārloki abos aploksnes galos stiepjas visā garumā līdz aploksnes stūriem.

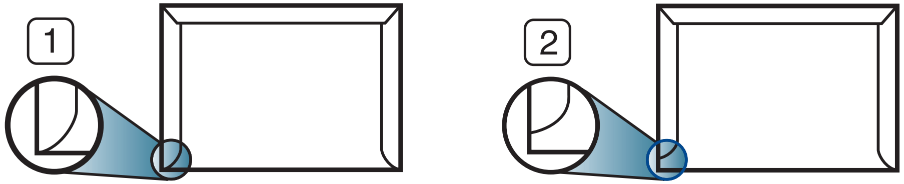

1 Pieņemams
2 Nepieņemams

- Aploksnēm ar atlokāmajām lipīgajām strēmelēm vai ar vairāk nekā vienu pārloku, kas tiek atlocīts pa virsu, lai aizdarītu aploksni, jālieto līmes, kas savietojamas ar ierīces termofiksēšanas temperatūru 0,1 sekundi aptuveni 170 °C (338 °F). Papildu pārloki un lentes var izraisīt krunkošanos, rievošanos vai sastrēgumus un pat sabojāt fiksēšanas bloku.
- Lai iegūtu vislabāko drukāšanas kvalitāti, novietojiet apmales ne tuvāk par 15 mm no aploksnes malām.
- Izvairieties no uzdrukas vietā, kurā saskaras aploksnes šuves.

Papīrs un tekne

Caurspīdīgā plēve

Krāsu drukas režīmā lietojot transparentus, attēla kvalitāte būs zemāka nekā melnbaltās drukas režīmā, ja izdrukas tiek lietotas kodoskopā.

Lai novērstu ierīces bojājumu rašanos, izmantojiet tikai lāzerprinteriem paredzētus transparentus.

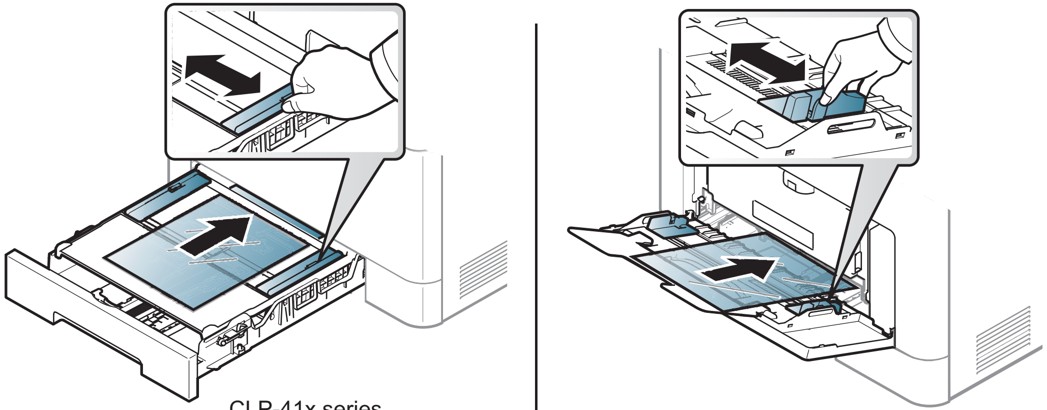

CLP-41x series
C181x series

CLP-68x series

- Jāspēj izturēt ierīces termofiksēšanas temperatūru.
- Pēc izņemšanas no ierīces novietojiet tās uz līdzenas virsmas.
- Neatstājiet neizlietotos transparentus papīra teknē ilgu laiku. Uz tiem var uzkrāties putekļi un netīrumi, kā rezultātā izdruka būs plankumaina.
- Lai novērstu pirkstu nospiedumu izraisītus smērējumus, satveriet transparentus uzmanīgi.
- Lai izvairītos no izbalēšanas, nepakļaujiet izdrukātās caurspīdīgās plēves ilgstošai saules staru iedarbībai.
- Pārliecinieties, vai caurspīdīgās plēves nav saburzījušās, salocījušās un vai tām nav ieplīsušas malas.
- Nelietojiet caurspīdīgās plēves, kas atdalās no pamatnes.
- Lai novērstu transparentu salipšanu, neļaujiet drukāšanas laikā tiem uzkrāties kaudzē.
- Ieteicamais materiāls: Xerox transparenti krāsainajam lāzerprinterim, piemēram, 3R 91331(A4), 3R 2780 (Letter).

Papīrs un tekne

Uzlīmes

Lai izvairītos no ierīces sabojāšanas, izmantojiet tikai tādas uzlīmes, kas ir paredzētas lietošanai lāzerprinteros.

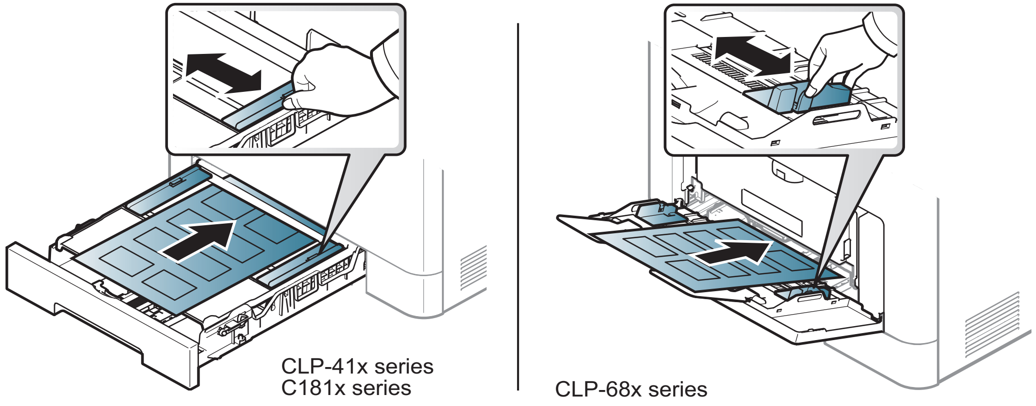

- Izvēloties uzlīmes, ņemiet vērā šādus faktorus:
  - **Līmvielas:** Jābūt noturīgām ierīces termofiksēšanas temperatūrā 170 °C (338 °F).
  - **Izvietojums:** izmantojiet tikai tādas uzlīmes, starp kurām nav redzama atklāta pamatne. Uzlīmes var atdalīties no loksnēm, ja starp tām ir spraugas, tādējādi izraisot būtiskus sastrēgumus.
  - **Izliekums:** Uzlīmēm jābūt plakanām, un to izliekums jebkurā virzienā nedrīkst pārsniegt 13 mm.
  - **Stāvoklis:** nelietojiet uzlīmes ar saburzītām vietām, gaisa burbuļiem vai jebkādām citām atdalīšanās pazīmēm.
- Pārliecinieties, vai starp uzlīmēm nav atklātas līmvielas. Atklātās vietas var izraisīt uzlīmju atdalīšanos drukāšanas laikā, tādējādi radot papīra sastrēgumus. Atklāta līmviela var arī izraisīt ierīces sastāvdaļu bojājumus.
- Nelaidiet uzlīmju loksni caur ierīci vairāk kā vienu reizi. Ar līmvielu apstrādātā atbalsta loksne ir paredzēta tikai vienreizējai izlaišanai caur ierīci.
- Nelietojiet uzlīmes, kas atdalās no pamatnes loksnes vai ir saburzītas, ar burbuļiem vai citādi bojātas.

Kartīšu/pielāgota formāta papīrs

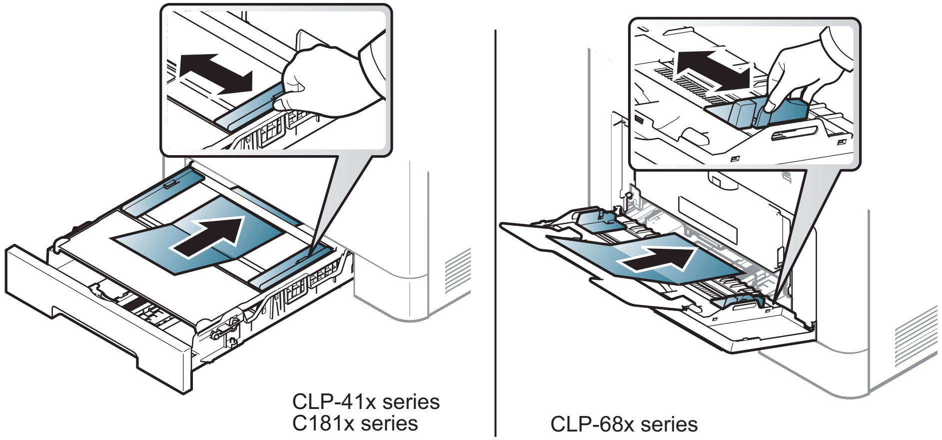

- Programmatūras lietojumprogrammā iestatiet apmales vismaz 6,4 mm attālumā no materiāla malām.

Papīrs un tekne

Iepriekš apdrukāts papīrs

Ievietojot iepriekš apdrukātu papīru, tā apdrukātajai pusei jābūt vērstai uz augšu, bet lokšņu priekšējā mala nedrīkst būt salocīta. Ja rodas problēmas ar papīra padevi, apgrieziet papīru uz otru pusi. Ņemiet vērā, ka izdrukas kvalitāte netiek garantēta.

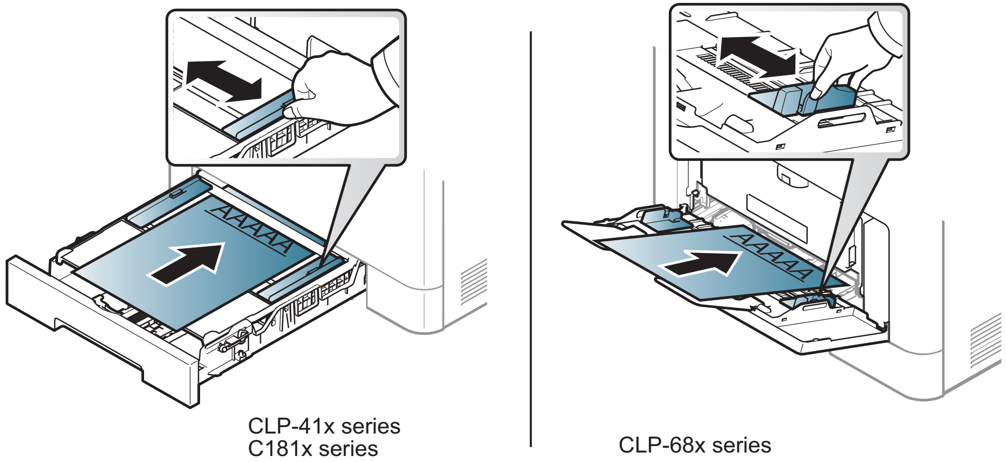

- Jāapdrukā ar karstumizturīgu tinti, kas nekūst, neizgaro un nerada bīstamas emisijas, kad 0,1 sekundi tiek pakļauta ierīces termofiksēšanas temperatūrai (aptuveni 170 °C (338 °F)).
- Iepriekš apdrukāta papīra tintei ir jābūt ugunsdrošai un tā nedrīkst nelabvēlīgi ietekmēt ierīces rullīšus.
- Pirms ievietojat iepriekš apdrukātu papīru, pārbaudiet, vai tinte uz papīra ir sausa. Fiksēšanas procesā slapjā tinte var sasmērēt iepriekš apdrukātu papīru, tādējādi pasliktinot izdrukas kvalitāti.

Glancēts fotoattēls

- Ieteicamais materiāls: glancēts papīrs (Letter), kas paredzēts šai ierīcei, ir tikai **HP Brochure Paper** (izstrādājuma Nr.: Q6611A).
- Ieteicamais materiāls: glancēts papīrs (A4), kas paredzēts šai ierīcei, ir **HP Superior Paper 160 glossy** (izstrādājuma Nr.: Q6616A).

Papīrs un tekne

Papīra izmēra un tipa iestatīšana

Kad papīra teknē ir ievietots papīrs, ar vadības paneļa pogām iestatiet papīra formātu un veidu.

Ierīces papīra iestatījumam un draiverim jāsakrīt, lai drukātu bez papīra neatbilstības kļūdas.

Lai ierīcē nomainītu papīra iestatījumu, programmā **Samsung Easy Printer Manager** atlasiet **(Pārslēgties uz uzlaboto režīmu)** > **Device Settings**.

Ja jūsu ierīcē ir displejs, varat veikt iestatīšanu, izmantojot vadības paneļa pogu (**Izvēlne**).

Tad iestatiet papīra veidu logā **Drukāšanas preferences** > cilnē **Paper** > **Paper Type** (sk. "Drukāšanas preferenču atvēršana" 51. lpp).

Lai dažos modeļos pārvietotos uz zemāka līmeņa izvēlnēm, var būt jānospiež poga **OK**.

1. Vadības panelī atlasiet (**Izvēlne**) > **Paper**.
2. Atlasiet vajadzīgo tekni un nospiediet pogu **OK**.
3. Nospiediet **Paper Size** vai **Paper Type**.
4. Atlasiet vajadzīgo opciju un nospiediet pogu **OK**.
5. Lai atgrieztos gatavības režīmā, nospiediet (**Atcelt**).

Ja vēlaties izmantot speciāla izmēra papīru, piemēram, rēķinu papīru, atlasiet cilni **Paper** > **Size** > **Edit...** un iestatiet **Custom Paper Size Settings** sadaļā **Drukāšanas preferences** (sk. "Drukāšanas preferenču atvēršana" 51. lpp).

Papīrs un tekne

Izvades paliktņa izmantošana

Izvades teknes virsma var sakarst, ja vienā reizē tiek apdrukāts liels daudzums lapu. Uzmanieties, lai nepieskartos virsmai, un neļaujiet tās tuvumā atrasties bērniem.

Drukātās lapas tiek novietotas kaudzē uz izvades paliktņa, un tas palīdz izlīdzināt izdrukātās lapas. Atlociet izvades atbalstu.

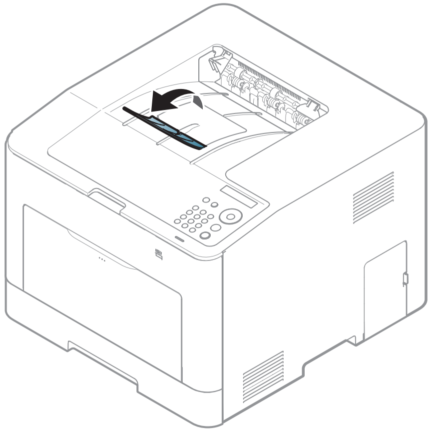

Šīs lietotāja rokasgrāmatas attēlos redzamā ierīce var atšķirties no jūsu ierīces atkarībā no tās opcijām vai modeļa. Skatiet savas ierīces veidu (sk. "Skats no priekšpuses" 21. lpp).

Parastā drukāšana

Lai iegūtu informāciju par īpašajām drukāšanas funkcijām, skatiet papildu rokasgrāmatu (sk. "Papildu drukāšanas funkciju izmantošana" 241. lpp).

Drukāšana

Ja esat operētājsistēmas Mac, Linux vai Unix lietotājs, skatiet Papildu rokasgrāmata (sk "Drukāšana sistēmā Mac" 254. lpp, "Drukāšana, izmantojot Linux" 256. lpp vai "Drukāšana, izmantojot Linux" 256. lpp).

Tālāk redzamais logs **Drukāšanas preferences** ir programmai Notepad operētājsistēmā Windows 7.

1 Atveriet drukājamo dokumentu.

2 Izvēlnē **Drukāt** atlasiet **Drukāt**.

3 Sarakstā **Printera atlasīšana** izvēlieties savu ierīci.

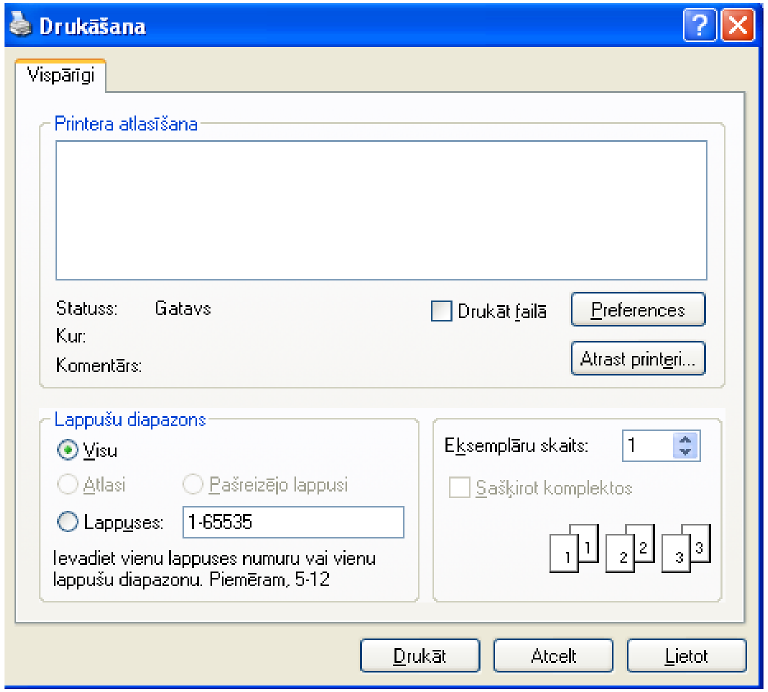

4 Drukāšanas pamatiestatījumus, tostarp eksemplāru skaitu un drukāšanas diapazonu, var atlasīt logā **Drukāt**.

Lai izmantotu drukāšanas papildu funkcijas, logā **Drukāt** noklikšķiniet uz **Rekvizīti** vai **Preferences** (sk. "Drukāšanas preferenču atvēršana" 51. lpp).

5 Lai sāktu drukāšanas darbu, logā **Drukāt** noklikšķiniet uz **OK** vai **Drukāt**.

Parastā drukāšana

Drukas darba atcelšana

Ja drukas darbs gaida drukas rindā vai drukas spolētājā, atceliet darbu šādā veidā:

- Šim logam var piekļūt, vienkārši veicot dubultklikšķi uz ierīces ikonas ( ) operētājsistēmas Windows uzdevumjoslā.
- Varat arī atcelt pašreizējo darbu, uz vadības paneļa nospiežot pogu (**Atcelt**).

Drukāšanas preferenču atvēršana

- Atkarībā no izmantotās ierīces logs **Drukāšanas preferences** var atšķirties no šajā lietotāja rokasgrāmatā aprakstītā.
- Kad atlasāt kādu opciju izvēlnē **Drukāšanas preferences**, iespējams, ieraudzīsit brīdinājuma zīmi vai . Izsaukuma zīme nozīmē, ka varat izvēlēties attiecīgo opciju, bet tas nav ieteicams, un zīme nozīmē, ka nevarat izvēlēties attiecīgo opciju ierīces iestatījumu vai vides dēļ.

1. Atveriet drukājamo dokumentu.
2. Faila izvēlnē izvēlieties **Drukāt**. Tiek parādīts logs **Drukāt**.
3. Sarakstā **Printera atlasīšana** izvēlieties savu ierīci.
4. Noklikšķiniet uz **Rekvizīti** vai **Preferences**.

Atkarībā no modeļa ekrānuzņēmums var atšķirties.

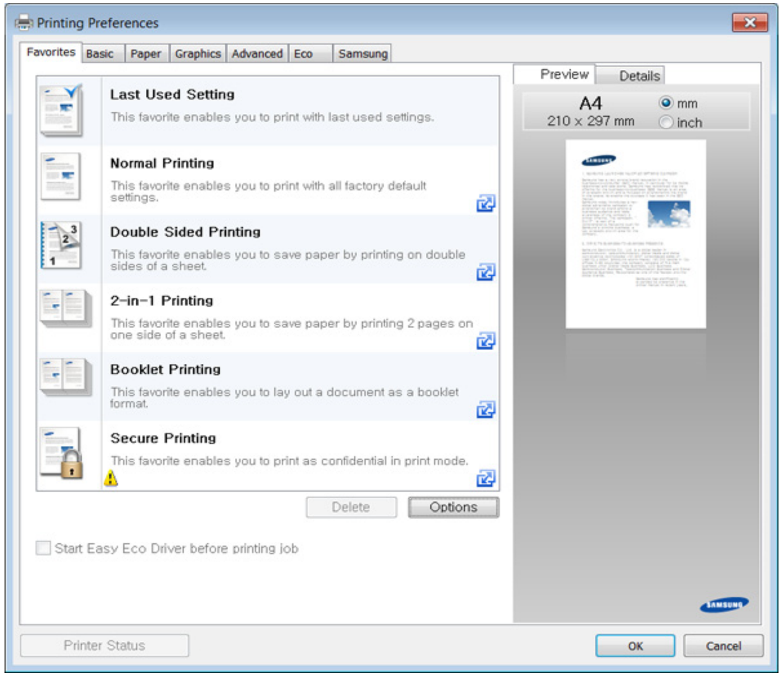

Parastā drukāšana

- Ar **Eco** var izmantot ekoloģiskā režīma funkcijas, lai pirms drukāšanas ietaupītu papīru un toneri (sk. "Easy Eco Driver" 267. lpp).
- Ierīces pašreizējo statusu var pārbaudīt, nospiežot pogu **Printer Status** (sk. "Samsung Printer Status lietošana" 275. lpp).

Izlases iestatījuma izmantošana

Opcija **Favorites**, kas redzama katrā preferenču cilnē, izņemot cilni **Favorites** un cilni **Samsung**, ļauj saglabāt pašreizējās preferences turpmākai lietošanai.

Lai saglabātu vienumu **Favorites**, rīkojieties šādi:

1. Pēc vajadzības mainiet iestatījumus katrā cilnē.
2. Ievades lodziņā **Favorites** ievadiet vienuma nosaukumu.

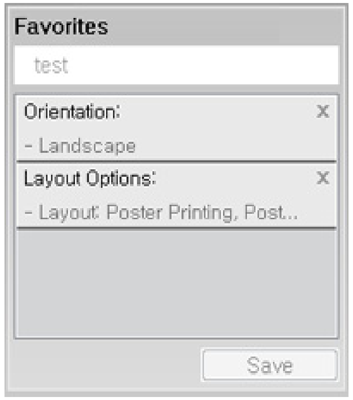

3. Noklikšķiniet uz **Save**.
4. Ievadiet nosaukumu un aprakstu un tad atlasiet vajadzīgo ikonu.
5. Noklikšķiniet uz **OK**. Saglabājot **Favorites**, tiek saglabāti visi pašreizējie draivera iestatījumi.

Lai izmantotu saglabātu iestatījumu, atlasiet to cilnē **Favorites**. Ierīce tagad ir iestatīta, lai drukātu saskaņā ar atlasītajiem iestatījumiem. Lai dzēstu saglabātos iestatījumus, izvēlieties tos cilnē **Favorites** un tad noklikšķiniet uz **Delete**.

Palīdzības izmantošana

Logā **Drukāšanas preferences** noklikšķiniet uz tās opcijas, par kuru vēlaties iegūt informāciju, un nospiediet tastatūras taustiņu **F1**.

Parastā drukāšana

Ekoloģiskā drukāšana

Funkcija **Eko** samazina tonera patēriņu un izmantotā papīra daudzumu. Funkcija **Eko** ļauj ietaupīt drukāšanas resursus un drukāt videi draudzīgā veidā.

Ekoloģiskais režīms tiek iespējots, nospiežot vadības paneļa pogu **Eco**. Ekoloģiskā režīma noklusējuma iestatījums ir divpusējā druka (tikai CLP-68x series), drukājot vairākas lapas vienā pusē (2 lapas) un izlaižot tukšās lapas.

Programmas Samsung Easy Printer Manager sadaļā **Device Settings** varat iestatīt ierīces iestatījumus.

- Sistēmas Windows un Mac lietotājiem jāiestata šādi: **Samsung Easy Printer Manager** > **(pārslēgties uz uzlaboto režīmu)** > **Device Settings**, sk. "Device Settings" 274. lpp.

Ekoloģiskā režīma iestatīšana vadības panelī

Lai dažos modeļos pārvietotos uz zemāka līmeņa izvēlnēm, var būt jānospiež poga **OK**.

1 Vadības panelī nospiediet (**Izvēlne**) > **System Setup** > **Eco Setup**.

2 Atlasiet vajadzīgo opciju un nospiediet pogu **OK**.

- **Default Mode:** atlasiet, lai ieslēgtu vai izslēgtu ekoloģisko režīmu
  - **Off**: izslēdziet ekoloģisko režīmu.
  - **On**: ieslēdziet ekoloģisko režīmu.

Ja programmā SyncThru™ Web Service esat ieslēdzis ekoloģisko režīmu ar paroli (cilne **Settings** > **Machine Settings** > **System** > **Eco Settings**) vai Samsung Easy Printer Manager (**Device Settings** > **Eco**), parādīsies ziņojums **On force**. Lai mainītu ekoloģiskā režīma statusu, būs jāievada parole.

- **Change Temp.:** Izmantojiet Syncthru™ Web Service iestatījumus vai Samsung Easy Printer Manager. Pirms izvēlaties šo vienumu, programmā SyncThru™ Web Service ir jāiestata ekoloģiskā funkcija (cilne **Settings** > **Machine Settings** > **System** > **Eco Settings**) vai Samsung Easy Printer Manager (**Device Settings** > **Eco**).
  - **Default Eco**: ierīce ir iestatīta režīmā **Default Eco**.
  - **Custom Eco**: maniet nepieciešamās vērtības.

3 Nospiediet pogu **OK**, lai saglabātu atlasi.

Setting eco mode on the driver

Lai izmantotu drukāšanas papildu funkcijas, logā **Drukāt** noklikšķiniet uz **Rekvizīti** vai **Preferences**(sk. "Drukāšanas preferenču atvēršana" 51. lpp).

Lai iestatītu ekoloģisko režīmu, atveriet cilni **Eco**. Ja redzat ekoloģiskā režīma attēlu ( ), tas nozīmē, ka pašlaik ir iespējots ekoloģiskais režīms.

Ekoloģiskās opcijas

- **Printer Default:** Izmanto ierīces vadības paneļa iestatījumus.
- **None:** Atspējo ekoloģisko režīmu.
- **Eco Printing:** Iespējo ekoloģisko režīmu. Aktivizē dažādus ekoloģiskos elementus, ko vēlaties izmantot.
- **Passcode:** Ja administrators ir noteicis ekoloģiskā režīma izmantošanu, lai mainītu status, jums jāievada parole.

Poga **Passcode**: Varat iestatīt programmā SyncThru™ Web Service (cilne **Settings** > **Machine Settings** > **System** > **Eco Settings**) vai Samsung Easy Printer Manager (**Device Settings** > **Eco**), tiek aktivizēta paroles poga. Lai mainītu drukas iestatījumus, noklikšķiniet uz šīs pogas, ievadiet paroli vai sazinieties ar administratoru.

Rezultātu simulators

Result Simulator tiek rādīti samazināta oglekļa dioksīda emisijas rezultāti, izlietotā elektroenerģija un ietaupītā papīra daudzums saskaņā ar izvēlētajiem iestatījumiem.

- Rezultāti tiek aprēķināti, pieņemot, ka tiek izdrukātas simts apdrukātas lapas ar atspējotu ekoloģisko režīmu.
- Skatiet Japānas Iekšlietu un sakaru ministrijas izstrādātā indeksa **IEA** aprēķina koeficientu par CO2, enerģiju un papīru, kā arī www.remanufacturing.org.uk. Katram modelim ir atšķirīgs indekss.
- Enerģijas patēriņš drukāšanas režīmā ir šīs ierīces drukāšanas vidējais enerģijas patēriņš.
- Faktiskais parādītais daudzums var atšķirties atkarībā no izmantotās operētājsistēmas, datora veiktspējas, lietojumprogrammatūras, savienojuma metodes, apdrukājamā materiāla veida [biezums], apdrukājamā materiāla formāta, darba sarežģītības u.c.

Parastā drukāšana

Drošā drukāšana (tikai CLP-68x series)

- Atkarībā no opcijām vai modeļiem dažas izvēlnes, iespējams, displejā netiks parādītas. Ja tā ir, tās neattiecas uz jūsu ierīci.
- Izmantojot RAM disku, iespējams, nevarēsit izdrukāt apjomīgu dokumentu. Lai to izdrukātu, uzstādiet papildu atmiņu.

Ja lietojat drukāšanas ierīci birojā, skolā vai citā publiskā vietā, varat aizsargāt savus personiskos dokumentus vai konfidenciālu informāciju, izmantojot drošās drukāšanas funkciju.

Drošas drukāšanas sākšana, izmantojot SyncThru™ Web Service

1 Sistēmā Windows piekļūstiet tīmekļa pārlūkprogrammai, piemēram, Internet Explorer.

Adrešu laukā ievadiet printera IP adresi (http://xxx.xxx.xxx.xxx) un nospiediet taustiņu Enter vai noklikšķiniet uz **Aiziet**.

2 Click Login on the upper right of SyncThru™ Web Service vietnes augšpusē pa labi noklikšķiniet uz Login (Pieteikties) (sk. "SyncThru™ Web Service lietošana" 268. lpp).

3 **Settings** > **Machine Settings** > **System** > **RAM Disk**.

4 Iespējojiet **RAM Disk**.

Atkarībā no opcijām vai modeļiem šīs funkcijas, iespējams, displejā netiks parādītas. Ja tā ir, tās neattiecas uz jūsu ierīci.

Drošu dokumentu drukāšana no vadības paneļa

1 Printera vadības panelī atlasiet (**Izvēlne**) > **Job Manage** > **Stored Job**.

2 Izvēlieties drukājamo dokumentu.

3 Ievadiet printera draiverī iestatīto paroli.

4 Drukājiet vai izdzēsiet dokumentu.

USB atmiņas ierīces izmantošana

Tikai CLP-68x series.

Par USB atmiņas ierīci

USB atmiņas ierīcēs ir pieejama dažāda atmiņas kapacitāte, lai nodrošinātu vairāk vietas, kur glabāt dokumentus, prezentācijas, mūziku un video, augstas izšķirtspējas fotoattēlus un citus glabājamos vai pārvietojamos failus.

Ierīce atbalsta USB atmiņas ierīces ar failu sistēmu FAT16/FAT32 un 512 baitu lielu sektoru.

Informāciju par USB atmiņas ierīces failu sistēmu jautājiet savam izplatītājam.

Drīkst izmantot tikai apstiprinātu USB atmiņas ierīci ar A tipa spraudņa savienojumu.

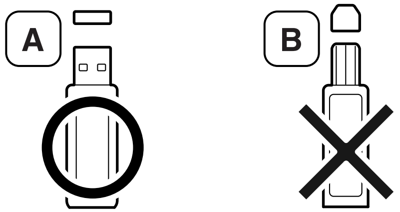

Izmantojiet tikai tādu USB atmiņas ierīci, kuras savienotāja ir metāla aptinums.

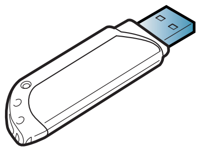

Izmantojiet tikai tādu USB atmiņas ierīci, kurai ir piešķirts atbilstības sertifikāts; pretējā gadījumā ierīce to var neatpazīt.

Ievietojiet USB atmiņas ierīci printera USB atmiņas portā.

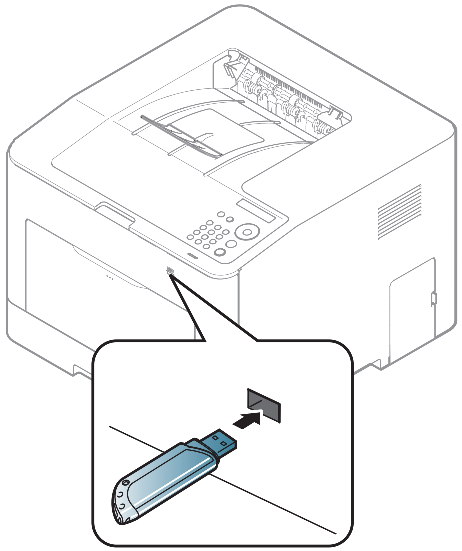

USB atmiņas ierīces izmantošana

- Neizraujiet USB atmiņas ierīci, kamēr tā tiek lietota. Ierīces garantija nesedz zaudējumus, kas radušies nepareizu lietotāja darbību dēļ.
- Ja USB atmiņas ierīcei ir noteiktas funkcijas, piemēram, drošības iestatījumi un paroles iestatījumi, ierīce var tās automātiski nenoteikt. Papildinformāciju par šīm funkcijām skatiet USB atmiņas ierīces lietotāja rokasgrāmatā.

Drukāšana no USB atmiņas ierīces

Varat tieši izdrukāt failus, kas saglabāti USB atmiņas ierīcē.

Failu tipi, ko atbalsta tiešās drukāšanas opcija:

- **PRN:** Saderīgi ir tikai tie faili, kas izveidoti, izmantojot ierīces nodrošināto draiveri.

Ja drukājat PRN failus, kas izveidoti citā ierīcē, izdruka var atšķirties.

- **TIFF:** TIFF 6.0 Baseline
- **JPEG:** JPEG Baseline
- **PDF:** PDF 1.7 vai vecāka versija

Lai izdrukātu dokumentu no USB atmiņas ierīces

1 Ievietojiet USB atmiņas ierīci printera USB atmiņas portā.

2 Vadības panelī atlasiet pogu (**Izvēlne**).

3 Nospiediet **Direct USB** > **USB Print**.

4 Nospiediet bultiņu, līdz tiek parādīta vajadzīgā mape vai fails, tad nospiediet **OK**.

Ja pirms mapes nosaukuma redzams [+] vai [D], atlasītajā mapē ir viens vai vairāki faili vai mapes.

5 Nospiediet vajadzīgo drukājamo kopiju skaitu vai ievadiet skaitli.

6 Nospiediet pogu **OK**.

USB atmiņas pārvaldīšana

USB atmiņas ierīcē saglabātos attēlu failus var dzēst pa vienam vai visus reizē, formatējot ierīci.

1 Ievietojiet USB atmiņas ierīci printera USB atmiņas portā.

2 Vadības panelī atlasiet pogu (**Izvēlne**).

3 Nospiediet **Direct USB** > **File Manage**.

USB atmiņas ierīces izmantošana

4. Nospiediet bultiņu, līdz tiek parādīta funkcija **Delete** vai **Format**, tad nospiediet **OK**.

5. Nospiediet uz vajadzīgās mapes vai faila, tad nospiediet **OK**.

Ja pirms mapes nosaukuma redzams [+] vai [D], atlasītajā mapē ir viens vai vairāki faili vai mapes.

6. Lai dzēstu vai formatētu, nospiediet **Yes** > **OK**.

Pēc failu dzēšanas vai USB atmiņas ierīces formatēšanas failus nevar atjaunot. Tādēļ pirms datu dzēšanas pārliecinieties, vai tie vairs nav vajadzīgi.

USB atmiņas statusa skatīšana

Varat pārbaudīt dokumentu saglabāšanai pieejamās atmiņas apjomu.

1. Ievietojiet USB atmiņas ierīci printera USB atmiņas portā.
2. Vadības panelī atlasiet pogu (**Izvēlne**).
3. Nospiediet **Direct USB** > **Check Space**.

   Displejā tiek parādīta pieejamā atmiņas vieta.

Datu dublēšana

Ierīces atmiņā esošie dati var tikt nejauši izdzēsti strāvas padeves traucējumu vai atmiņas kļūmes dēļ. Dublēšana palīdz aizsargāt sistēmas iestatījumus, saglabājot tos USB atmiņas ierīcē kā dublējumfailus.

Datu dublēšana

1. Ievietojiet USB atmiņas ierīci printera USB atmiņas portā.
2. Vadības panelī atlasiet pogu (**Izvēlne**).
3. Nospiediet **System Setup**.
4. Nospiediet bultiņu, līdz tiek parādīta funkcija **Export Setting**, tad nospiediet **OK**.
5. Nospiediet **Setup Data** > **OK**.

   Dati tiek dublēti USB atmiņas ierīcē.

USB atmiņas ierīces izmantošana

Datu atjaunošana

1. Ievietojiet USB atmiņas ierīci printera USB atmiņas portā.
2. Vadības panelī atlasiet pogu (**Izvēlne**).
3. Nospiediet **System Setup**.
4. Nospiediet bultiņu, līdz tiek parādīta funkcija **Import Setting**, tad nospiediet **OK**.
5. Nospiediet **Setup Data** > **OK**.
6. Lai ierīcē atjaunotu dublējumfailu, nospiediet **Yes** > **OK**.

3. Apkope

Šajā nodaļā sniegta informācija par ierīcei pieejamo patērējamo materiālu, piederumu un rezerves daļu iegādi.

- Izejmateriālu un piederumu pasūtīšana 61
- Pieejamie izlietojamie materiāli 62
- Pieejamie piederumi 64
- Tonera kasetnes uzglabāšana 65
- Tonera atkārtota izkliedēšana 67
- Tonera kasetnes maiņa 69
- Izlietotā tonera tvertnes nomaiņa 73
- Piederumu uzstādīšana 75
- Izlietojamo materiālu ekspluatācijas ilguma pārraudzība 79
- Brīdinājuma par nepietiekamu tonera līmeni iestatīšana 80
- Ierīces tīrīšana 81
- Padomi ierīces pārvietošanā un uzglabāšanā 85

Izejmateriālu un piederumu pasūtīšana

Pieejamie piederumi dažādās valstīs var būt atšķirīgi. Sazinieties ar tirdzniecības pārstāvjiem, lai saņemtu pieejamo izejmateriālu un rezerves daļu sarakstu.

Lai pasūtītu Samsung apstiprinātas rezerves daļas, piederumus un apkopes detaļas, sazinieties ar vietējo Samsung izplatītāju vai mazumtirgotāju, pie kura iegādājāties savu ierīci. Varat arī apmeklēt vietni **www.samsung.com/supplies**, pēc tam atlasīt savu valsti/reģionu un iegūt apkopes kontaktinformāciju.

Pieejamie izlietojamie materiāli

Kad ir beidzies izejmateriālu darbmūžs, varat pasūtīt šādus ierīces izlietojamos materiālus.

Tips	Modelis	Vidējais rādītājs[a]	Detaļas nosaukums
Tonera kasetne	• **CLP-41x series** • **C181x series**	• Vidējais nepārtrauktais melnās krāsas kasetnes rādītājs: Aptuveni 2 500 standarta lapas (melna) • Vidējais nepārtrauktais krāsu kasetnes rādītājs: Aptuveni 1 800 standarta lapas (dzeltena/fuksīna/ciāna)	• CLT-K504S: melna • CLT-Y504S: dzeltena • CLT-M504S: fuksīna • CLT-C504S: ciāna
	• **CLP-68x series**	• Vidējais nepārtrauktais melnās krāsas kasetnes rādītājs: Aptuveni 2 000 standarta lapas (melna) • Vidējais nepārtrauktais krāsu kasetnes rādītājs: Aptuveni 1 500 standarta lapas (dzeltena/fuksīna/ciāna)	• CLT-K506S: melna • CLT-Y506S: dzeltena • CLT-M506S: fuksīna • CLT-C506S: ciāna
		• Vidējais nepārtrauktais melnās krāsas kasetnes rādītājs: Aptuveni 6 000 standarta lapas (melna) • Vidējais nepārtrauktais krāsu kasetnes rādītājs: Aptuveni 3 500 standarta lapas (dzeltena/fuksīna/ciāna)	• CLT-K506L: melna • CLT-Y506L: dzeltena • CLT-M506L: fuksīna • CLT-C506L: ciāna
Pārpalikušā tonera tvertne	• **CLP-41x series** • **C181x series**	• Aptuveni 14 000 lapas (melna) • Aptuveni 3 500 lapas (dzeltena/fuksīna/ciāna)	CLT-W504
	• **CLP-68x series**	• Aptuveni 14 000 lapas (melna) • Aptuveni 3 500 lapas (dzeltena/fuksīna/ciāna)	CLT-W506

a. Deklarētā produktivitātes vērtība atbilst ISO/IEC 19798. Lapu skaitu var ietekmēt ekspluatācijas vide, drukāšanas intervāli, materiālu veids un materiālu formāts.

Pieejamie izlietojamie materiāli

Atkarībā no lietotajām opcijām, attēlu laukuma procentuālās attiecības un darba režīma tonera kasetnes darbmūža ilgums var atšķirties.

Iegādājoties jaunas tonera kasetnes vai citus izlietojamos materiālus, tie jāpērk tajā pašā valstī, kur tika pirkta ierīce. Pretējā gadījumā jaunās tonera kasetnes vai citi izlietojamie materiāli nebūs saderīgi ar ierīci, jo tonera kasetnes un citi izlietojamie materiāli var atšķirties atkarībā no konkrētās valsts apstākļiem.

Samsung neiesaka izmantot tādas tonera kasetnes, kas nav Samsung oriģinālās kasetnes, piemēram, uzpildītas vai pārstrādātas tonera kasetnes. Samsung nevar garantēt neoriģinālas Samsung tonera kasetnes kvalitāti. Ierīces garantija neattiecas uz apkopi vai remontu, kas jāveic tādu tonera kasetņu izmantošanas dēļ, kas nav oriģinālās Samsung kasetnes.

Pieejamie piederumi

Varat iegādāties un uzstādīt piederumus, lai uzlabotu ierīces veiktspēju un ietilpību.

Dažas iespējas un papildiespējas var nebūt pieejamas atkarībā no modeļa vai valsts (sk. "Atsevišķu modeļu funkcijas" 8. lpp).

<table>
<tr><th>Piederums</th><th>Funkcija</th><th>Detaļas nosaukums</th></tr>
<tr><td>Atmiņas modulis</td><td>Paplašina ierīces atmiņas ietilpību.</td><td>ML-MEM370 : 512 MB</td></tr>
<tr><td>IEEE 1284B paralēlais savienotājs[a]</td><td>Ļauj izmantot dažādus interfeisus.
• Instalējot printera draiveri ar IEEE1284B paralēlo savienotāju, iespējams, ierīce netiks atrasta, un pēc printera draivera instalēšanas būs pieejamas tikai drukāšanas pamatfunkcijas.
• Ja vēlaties pārbaudīt ierīces statusu vai iestatīt iestatījumus, pievienojiet ierīci datoram ar USB kabeli vai izmantojot tīklu.
• Ja izmantojat IEEE 1284B paralēlo savienotāju, USB kabeli nevar izmantot.</td><td>ML-PAR100</td></tr>
<tr><td>Papildu tekne[a]</td><td>Ja bieži rodas problēmas ar papīra padevi, varat pievienot papildu 520[b]lokšņu tekni.</td><td>CLP-S680A</td></tr>
</table>

a. Tikai CLP-68x series.

b. Parasts papīrs 80 g/m^2 (20 mārciņas dokumentu papīrs).

Tonera kasetnes uzglabāšana

Tonera kasetnes satur komponentus, kas ir jutīgi pret gaismu, temperatūru un mitrumu. Lai nodrošinātu optimālus rezultātus, labāko kvalitāti un ilgāku jaunās Samsung tonera kasetnes ekspluatācijas laiku, Samsung iesaka ievērot šos padomus.

Glabājiet šo kasetni tādā pašā vidē, kādā tiks izmantots printeris. Tiem ir jābūt regulētiem biroja temperatūras un mitruma apstākļiem. Tonera kasetni uzglabājiet tās oriģinālajā, neatvērtajā iepakojumā līdz ievietošanai ierīcē. Ja oriģinālais iepakojums nav pieejams, pārklājiet kasetnes augšējo atveri ar papīru un uzglabājiet to tumšā vietā.

Atverot kasetnes iepakojumu pirms izmantošanas, tiek būtiski samazināts tās derīgais glabāšanas un izmantošanas laiks. Neglabājiet uz grīdas. Ja tonera kasetne tiek izņemta no printera, izpildiet tālāk aprakstītās instrukcijas, lai pareizi uzglabātu tonera kasetni.

- Uzglabājiet kasetni oriģinālā iepakojuma aizsargmaisiņā.
- Uzglabājiet to horizontāli (nevis vertikāli) ar to pašu pusi uz augšu kā tad, ja tā būtu uzstādīta ierīcē.
- Neuzglabājiet izlietojamos materiālus šādos apstākļos:
  - Temperatūrā virs 40 °C.
  - Mitruma līmenī zem 20% vai lielākā par 80%.
  - Vidē ar krasām mitruma vai temperatūras izmaiņām.
  - Tiešā saules gaismā vai telpas apgaismojumā.
  - Putekļainās vietās.
  - Automobilī ilgu laika periodu.
  - Vidē, kurā ir kodīgas gāzes.
  - Vidē ar sāļu gaisu.

Instrukcijas par apiešanos ar kasetnēm

- Nepieskarieties kasetnes gaismjutīgā cilindra virsmai.
- Nepakļaujiet kasetni nevajadzīgu vibrāciju vai triecienu ietekmei.
- Nekad manuāli nepagrieziet veltni, it īpaši pretējā virzienā; tas var izraisīt iekšēju bojājumu un tonera izbiršanu.

Tonera kasetnes izmantošana

Samsung Electronics neiesaka un neatzīst, ka šajā printerī tiek lietotas citu ražotāju, nevis Samsung, tonera kasetnes, tostarp universālās, veikala zīmolu, atkārtoti uzpildītas vai pārstrādātas kasetnes.

Samsung printera garantija neattiecas uz ierīces bojājumiem, kas radušies atkārtoti uzpildītu, pārstrādātu vai cita, nevis Samsung zīmola tonera kasetņu izmantošanas dēļ.

Tonera kasetnes uzglabāšana

Paredzētais kasetnes izmantošanas termiņš

Paredzētais kasetnes izmantošanas termiņš (tonera kasetnes produktivitātes termiņš) ir atkarīgs no tonera daudzuma, kāds nepieciešamas drukāšanas darbiem. Faktiskais izdruku skaits var atšķirties atkarībā no lapu apdrukas blīvuma, darba vides, attēlu laukuma procentuālās attiecības, drukāšanas intervāla, apdrukājamo materiālu tipa un/vai apdrukājamo materiālu formāta. Piemēram, ja drukājat daudz attēlu, tonera patēriņš ir lielāks un kasetni var būt nepieciešams mainīt daudz biežāk.

Tonera atkārtota izkliedēšana

Kad tuvojas tonera kasetnes izmantošanas laika beigas:

- Baltas svītras vai pārāk gaišas izdrukas un/vai pārmaiņus dažāds apdrukas blīvums.
- **statusa** gaismas diode mirgo sarkanā krāsā. Displejā var tikt parādīts paziņojums, ka palicis maz tonera.
- Datora ekrānā tiek parādīts programmas Samsung Printing Status logs, kas informē, kurā tonera kasetnē ir palicis maz tonera (sk. "Samsung Printer Status lietošana" 275. lpp).

Ja tā notiek, varat īslaicīgi uzlabot drukāšanas kvalitāti, no jauna izlīdzinot kasetnē atlikušo toneri. Dažkārt baltas svītras vai gaiša druka var būt arī pēc tonera atkārtotas izlīdzināšanas. Noskaidrojiet jūsu ierīcei piemērotas tonera kasetnes veidu (sk. "Pieejamie izlietojamie materiāli" 62. lpp).

Šīs lietotāja rokasgrāmatas attēlos redzamā ierīce var atšķirties no jūsu ierīces atkarībā no tās opcijām vai modeļa. Skatiet savas ierīces veidu (sk. "Skats no priekšpuses" 21. lpp).

- Lai novērstu tonera kasetnes bojājumus, neatstājiet to gaismā ilgāk par pāris minūtēm. Ja nepieciešams, apsedziet to ar papīra loksni.
- Nepieskarieties tonera kasetnes zaļajai zonai. Izmantojiet kasetnes rokturi, lai neskartu šo zonu.
- Nelietojiet asus priekšmetus, piemēram, nazi vai šķēres, lai atvērtu tonera kasetnes iepakojumu. Tie var saskrāpēt kasetnes cilindru.
- Ja toneris nokļūst uz apģērba, noslaukiet to ar sausu drānu un mazgājiet apģērbu aukstā ūdenī. Karsta ūdens ietekmē toneris iesūcas audumā.

Tonera atkārtota izkliedēšana

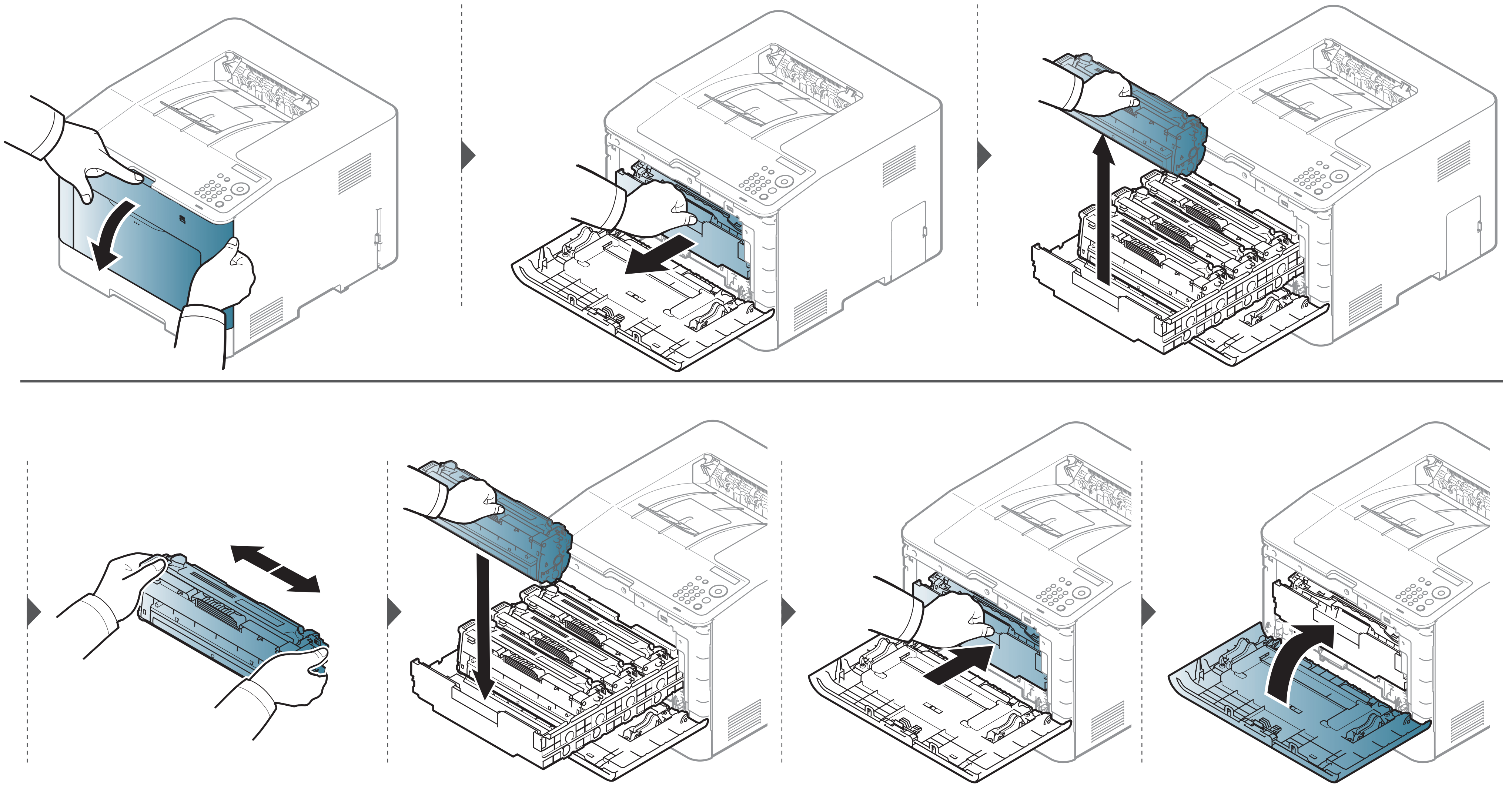

Tonera kasetnes maiņa

Ierīce izmanto četras krāsas, un katrai no tām ir atsevišķa tonera kasetne: dzeltena (Y), fuksīna (M), ciāna (C) un melna (K).

- Stāvokļa indikators un ar toneri saistīts ziņojums displejā norāda, kura konkrētā tonera kasetne ir jānomaina.
- Datora ekrānā tiek parādīts programmas Samsung Printing Status logs, kas informē, kura tonera kasetne ir tukša (sk. "Samsung Printer Status lietošana" 275. lpp).

Noskaidrojiet jūsu ierīcei piemērotas tonera kasetnes veidu (sk. "Pieejamie izlietojamie materiāli" 62. lpp).

- Kārtīgi sakratiet kasetni — šādi tiks palielināta sākotnējā izdrukas kvalitāte.
- Šīs lietotāja rokasgrāmatas attēlos redzamā ierīce var atšķirties no jūsu ierīces atkarībā no tās opcijām vai modeļa. Skatiet savas ierīces veidu (sk. "Skats no priekšpuses" 21. lpp).

- Lai novērstu tonera kasetnes bojājumus, neatstājiet to gaismā ilgāk par pāris minūtēm. Ja nepieciešams, apsedziet to ar papīra loksni.
- Nepieskarieties tonera kasetnes zaļajai zonai. Izmantojiet kasetnes rokturi, lai neskartu šo zonu.
- Nelietojiet asus priekšmetus, piemēram, nazi vai šķēres, lai atvērtu tonera kasetnes iepakojumu. Tie var saskrāpēt kasetnes cilindru.
- Ja toneris nokļūst uz apģērba, noslaukiet to ar sausu drānu un mazgājiet apģērbu aukstā ūdenī. Karsta ūdens ietekmē toneris iesūcas audumā.

Tonera kasetnes maiņa

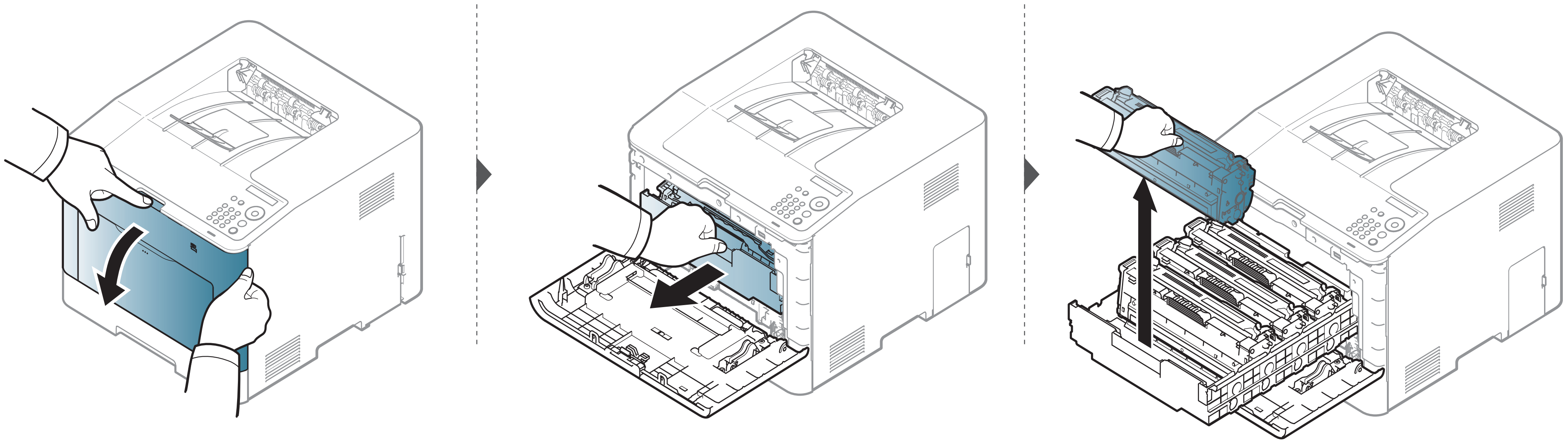

Tonera kasetnes maiņa

CLP-41x series/C181x series

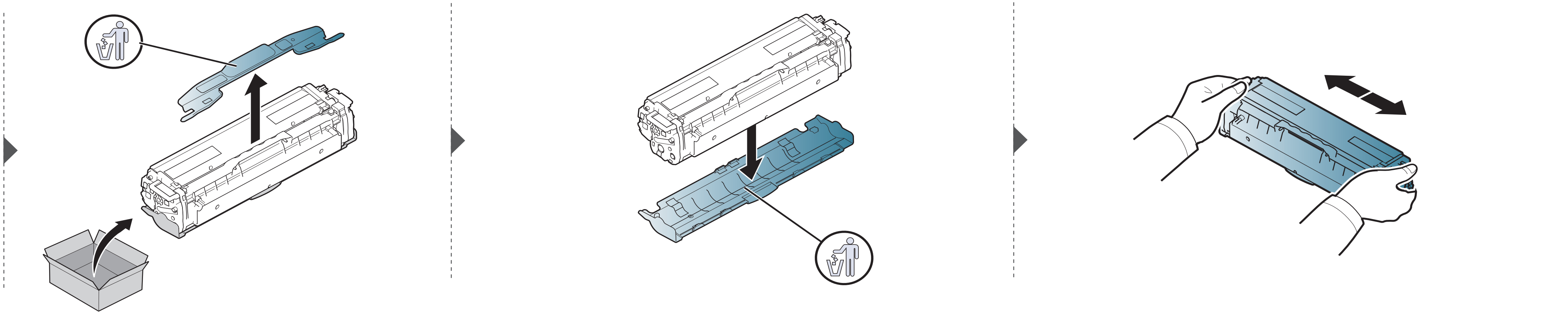

CLP-68x series

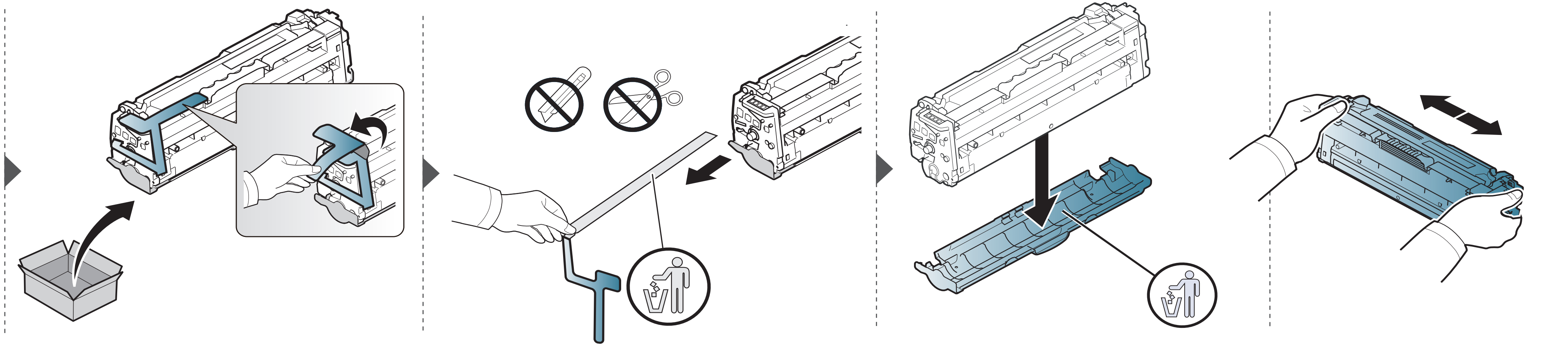

Tonera kasetnes maiņa

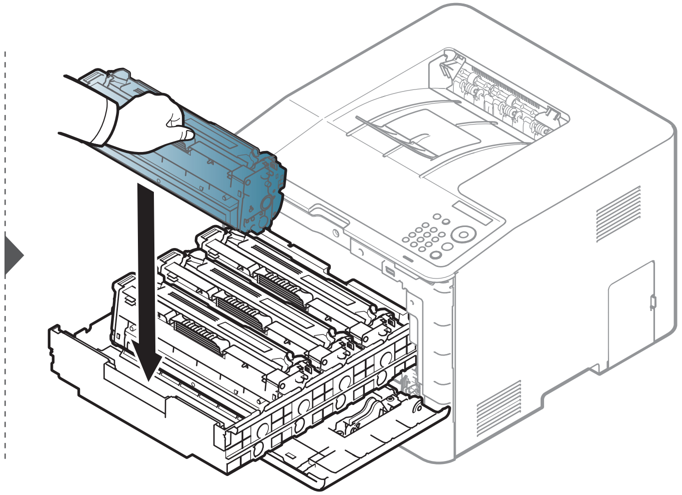

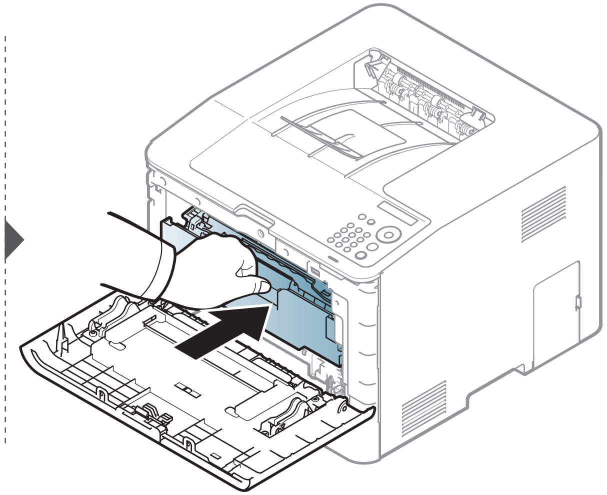

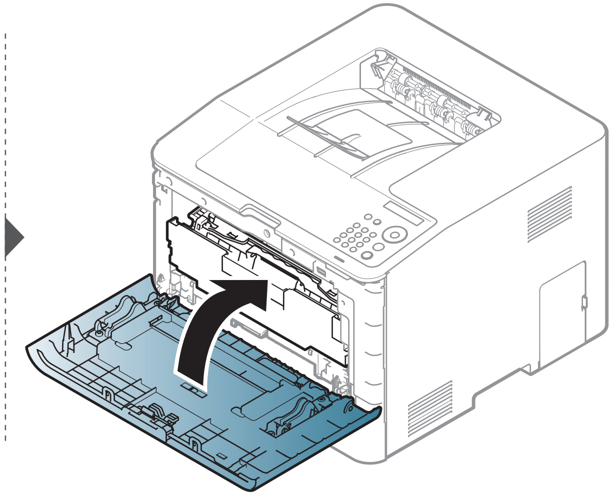

Izlietotā tonera tvertnes nomaiņa

Kad beidzies izlietotā tonera tvertnes darbmūžs, vadības paneļa ekrānā tiek parādīts attiecīgs paziņojums, kas norāda, ka jānomaina izlietotā tonera tvertne. Uzziniet jūsu ierīcei piemērotas izlietotā tonera tvertnes veidu (sk. "Pieejamie izlietojamie materiāli" 62. lpp).

- Tonera daļiņas var iekļūt ierīcē, taču tas neliecina par printera bojājumiem. Ja pazeminās drukas kvalitāte, sazinieties ar apkopes pārstāvi.
- Kad izbīdāt izlietotā tonera tvertni no ierīces, dariet to uzmanīgi, lai tā nenokrīt.
- Novietojiet izlietotā tonera tvertni uz līdzenas virsmas, lai tonera saturs neizšļakstītos.

Nesasveriet un neapgriezieet konteineru otrādi.

Izlietotā tonera tvertnes nomaiņa

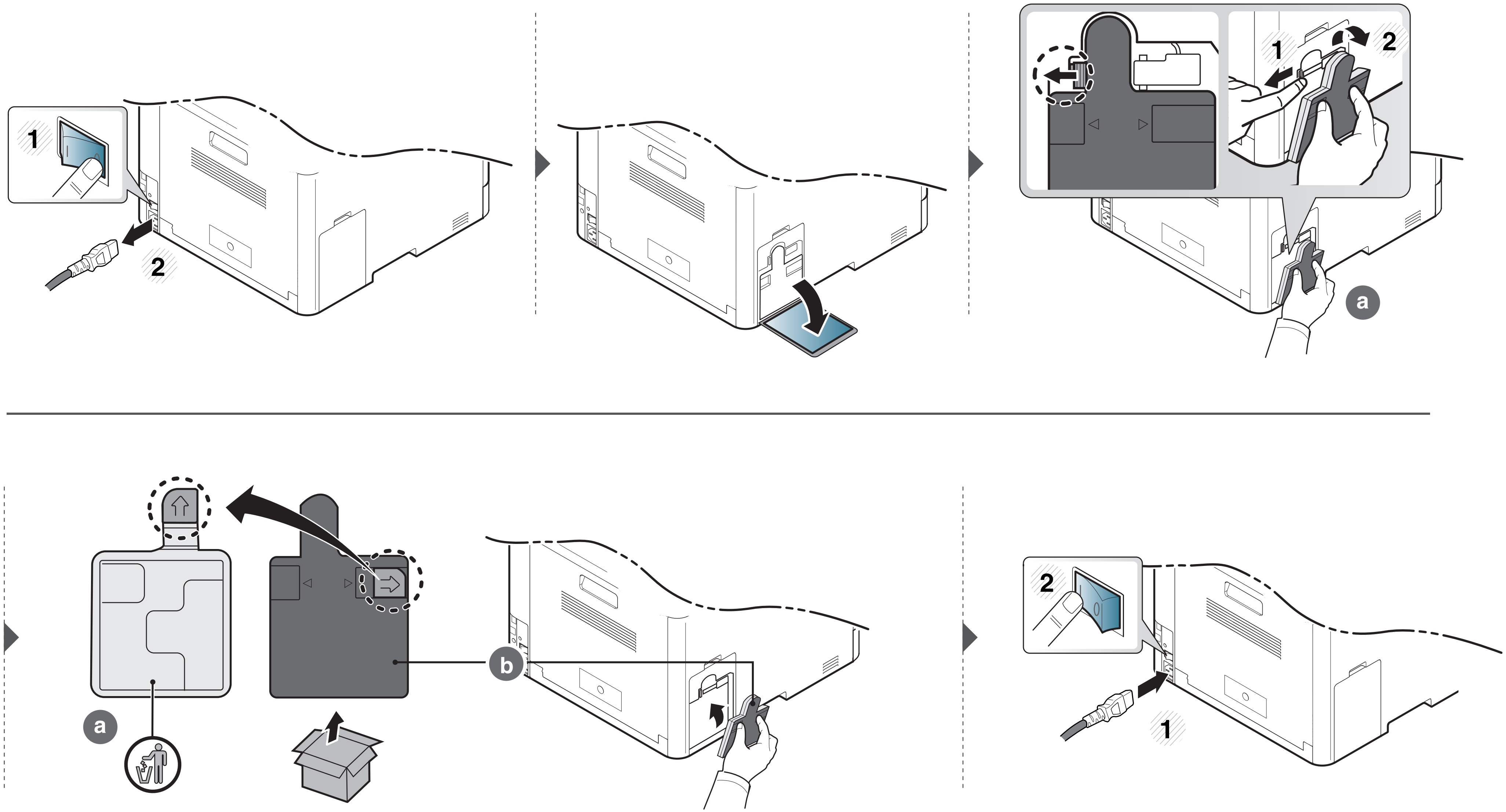

Piederumu uzstādīšana

Piesardzības pasākumi

- Atvienojiet strāvas vadu

  Nekad nenoņemiet vadības paneļa pārsegu, kamēr ir ieslēgta strāvas padeve.

  Lai izvairītos no elektriskā strāvas trieciena iespējamības, atvienojiet strāvas vadu, kad uzstādāt vai noņemat JEBKURU iekšēju vai ārēju piederumu.
- Statiskās elektrības izlāde

  Vadības panelis un iekšējie piederumi (tīkla interfeisa karte vai atmiņas modulis) ir jutīgi pret statisko elektrību. Pirms jebkura iekšējā piederuma uzstādīšanas vai izņemšanas, izlādējiet ķermeņa statisko elektrību, pieskaroties metālam, piemēram, tādas ierīces aizmugurējai metāla plāksnei, kas pievienota zemētam strāvas avotam. Ja pirms uzstādīšanas pabeigšanas pārvietojaties, atkārtojiet šo procedūru, lai vēlreiz izlādētu statisko elektrību.

Uzstādot piederumus, ņemiet vērā, ka ierīces akumulators jānomaina apkopes centrā. Nemainiet to pats. Ja akumulators tiek nomainīts pret nepareiza tipa akumulatoru, pastāv sprādzienbīstamība. Atbrīvojieties no izlietotiem akumulatoriem saskaņā ar instrukcijām.

Funkcijas Device Options iestatīšana

Uzstādot papildu ierīces, piemēram, tekni, atmiņu un citas, šī ierīce automātiski nosaka un iestata tās. Ja nevarat izmantot šajā draiverī instalētās papildu ierīces, tās jāiestata, izmantojot **Device Options**.

1. Noklikšķiniet uz sistēmas Windows izvēlnes **Sākt**.
   - Izmantojot Windows 8, sadaļā **Charms(Pamatfunkciju)** atlasiet **Meklēt** > **Iestatījumi**.
2. Operētājsistēmā Windows XP/2003 izvēlieties **Printeri un faksa aparāti**.
   - Operētājsistēmā Windows 2008/Vista izvēlieties **Vadības panelis** > **Aparatūra un skaņa** > **Printeri**.
   - Operētājsistēmā Windows 7 izvēlieties **Vadības panelis** > **Aparatūra un skaņa** > **Ierīces un printeri**.
   - Operētājsistēmā Windows 8 meklējiet **Ierīces un printeri**.
   - Operētājsistēmā Windows Server 2008 R2 izvēlieties **Vadības panelis** > **Aparatūra** > **Ierīces un printeri**.
3. Ar peles labo pogu noklikšķiniet uz savas ierīces.

Piederumu uzstādīšana

4 Operētājsistēmā Windows XP/2003/2008/Vista noklikšķiniet uz **Rekvizīti**.

Operētājsistēmas Windows 7, Windows 8 un Windows Server 2008 R2 kontekstizvēlnēs izvēlieties **Printer properties**.

Ja vienumam **Printera rekvizīti** ir pievienota zīme ►, varat izvēlēties citus ar izvēlēto printeri saistītus printera draiverus.

5 Atlasiet **Device Options**.

Logs **Rekvizīti** var atšķirties atkarībā no draivera vai izmantotās operētājsistēmas.

6 Atlasiet piemērotu opciju.

Atkarībā no opcijām vai ierīces modeļa dažas izvēlnes, iespējams, displejā netiks parādītas. Ja tā ir, tās neattiecas uz jūsu ierīci.

- **Tray Options:** Atlasiet instalēto papildu tekni. Varat izvēlēties tekni.
- **Storage Options:** Atlasiet instalēto papildu atmiņu. Ja šī funkcija atzīmēta, printera draiverī varat atlasīt **Print Mode**.
- **Printer Configuration:** Atlasiet drukāšanas darbam paredzēto printera valodu.
- **Administratora iestatījumi:** Varat atlasīt opciju **Printer Status** un **EMF Spooling**.
- **Admin Job Accounting:** Ļauj katram izdrukājamam dokumentam piesaistīt lietotāja un skaita identifikācijas informāciju.
  - **User permission:** Atzīmējot šo opciju, drukāšanas darbu varēs veikt tikai lietotāji ar lietotāja atļaujām.
  - **Group permission:** Atzīmējot šo opciju, drukāšanas darbu varēs veikt tikai lietotāju grupas ar grupu atļaujām.

Ja vēlaties šifrēt darbu uzskaites paroli, atzīmējiet **Job Accounting Password Encryption**.

- **Pielāgoti papīra izmēru iestatījumi:** Varat norādīt atšķirīgu papīra izmēru.

7 Noklikšķiniet uz **OK**, līdz tiek aizvērts logs **Rekvizīti** vai **Printera rekvizīti**.

Piederumu uzstādīšana

Atmiņas moduļa jaunināšana

Ierīcē ir neliels duālās ieejas atmiņas modulis (DIMM — Dual in-line memory module). Izmantojiet šo atmiņas moduļa ligzdu, lai uzstādītu papildu atmiņu. Ieteicams izmantot tikai oriģinālus Samsung DIMM. Ja tiks noteikts, ka ierīces problēmu radīja trešās puses DIMM, ierīces garantija var tikt anulēta.

Ir pieejama informācija par papildu atmiņas moduļa pasūtīšanu (sk. "Pieejamie piederumi" 64. lpp).

Pēc papildu atmiņas uzstādīšanas var izmantot drukāšanas papildfunkcijas, piemēram, darba pārbaudi un droša drukāšanas darba norādīšanu printera rekvizītu logā. Varat vadīt aktīvo darbu rindu un faila politiku izvēlnē **Job Manage** (sk. "Ierīces papildfunkciju izmantošana" 260. lpp).

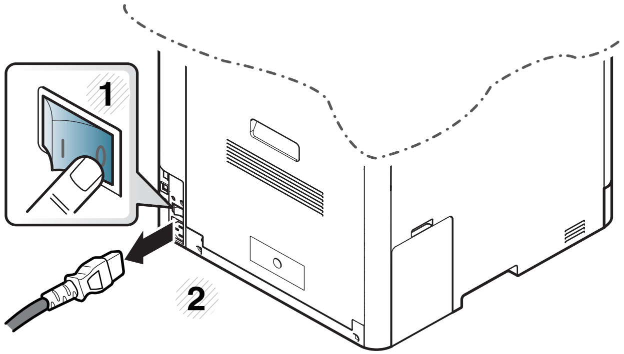

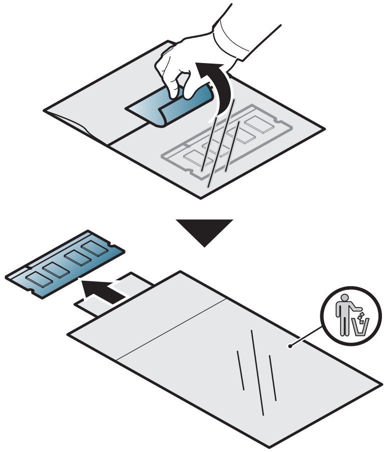

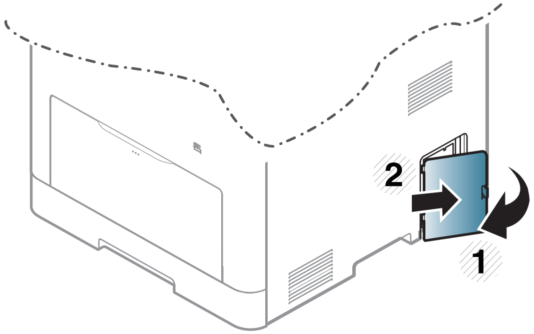

Piederumu uzstādīšana

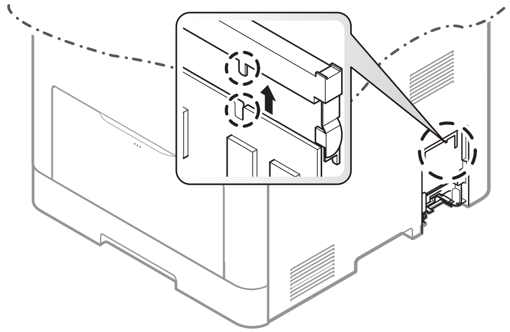

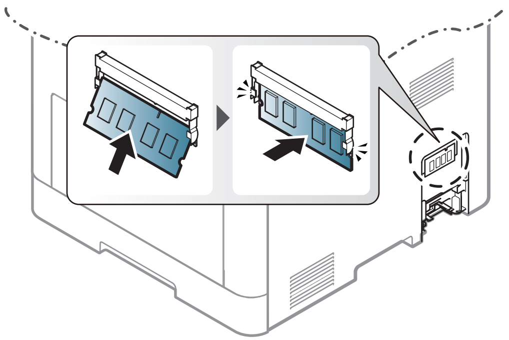

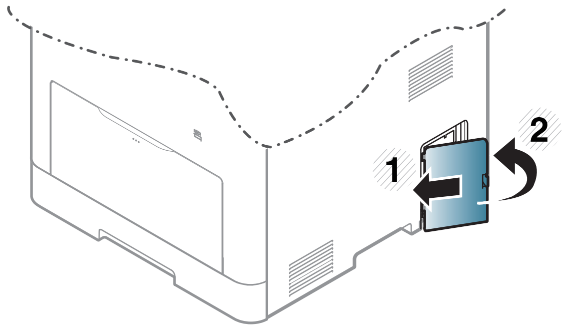

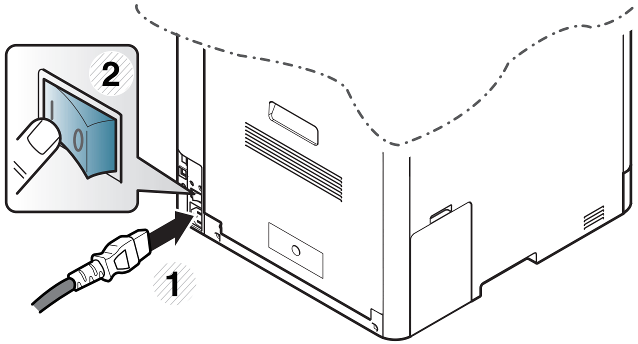

Izlietojamo materiālu ekspluatācijas ilguma pārraudzība

Ja bieži iestrēgst papīrs vai rodas drukāšanas problēmas, pārbaudiet ar ierīci izdrukāto vai skenēto lapu skaitu. Nomainiet attiecīgās daļas, ja nepieciešams.

Lai dažos modeļos pārvietotos uz zemāka līmeņa izvēlnēm, var būt jānospiež poga **OK**.

1. Vadības panelī atlasiet (**Izvēlne**) > **System Setup** > **Maintenance** > **Supplies Life**.
2. Atlasiet vajadzīgo opciju un nospiediet pogu **OK**.
3. Lai atgrieztos gatavības režīmā, nospiediet (**Atcelt**).

Brīdinājuma par nepietiekamu tonera līmeni iestatīšana

Ja tonera daudzums kasetnē ir nepietiekams, parādās ziņojums vai iedegas gaismas diode, informējot lietotāju, ka jānomaina tonera kasetne. Varat iestatīt šo opciju, lai rādītu vai nerādītu šo ziņojumu vai gaismas diodi.

Programmas Samsung Easy Printer Manager sadaļā **Device Settings** varat iestatīt ierīces iestatījumus.

- Sistēmas Windows un Mac lietotājiem jāiestata šādi: **Samsung Easy Printer Manager** > **(pārslēgties uz uzlaboto režīmu)** > **Device Settings**, sk. "Device Settings" 274. lpp.

1. Vadības panelī atlasiet (**Izvēlne**) > **System Setup** > **Maintenance** > **TonerLow Alert**.
2. Atlasiet vajadzīgo opciju un nospiediet pogu **OK**.
3. Lai atgrieztos gatavības režīmā, nospiediet (**Atcelt**).

Ierīces tīrīšana

Ja rodas drukāšanas kvalitātes problēmas vai ja lietojat ierīci putekļainā vidē, tā ir regulāri jātīra, lai saglabātu vislabākos drukāšanas apstākļus un ilgāk lietotu ierīci.

- Tīrot ierīces korpusu ar līdzekli, kas satur lielu daudzumu spirta, šķīdinātājus vai citas spēcīgas vielas, var notikt korpusa krāsas maiņa vai deformācija.
- Ja ierīce vai vieta ap to ir notraipīta ar toneri, tīrīšanai ieteicams izmantot ūdenī samērcētu drānu vai papīra salveti. Izmantojot putekļsūcēju, toneris tiek izpūsts gaisā un var būt kaitīgs jūsu veselībai.

Ārpuses tīrīšana

Tīriet ierīces korpusu ar mīkstu, bezplūksnu drānu. Nedaudz samitriniet drānu ar ūdeni, bet uzmanieties, lai neviens ūdens piliens neiekļūtu ierīcē vai uz tās.

Ierīces tīrīšana

Iekšpuses tīrīšana

Drukāšanas procesa laikā ierīcē var uzkrāties papīra gabaliņi, toneris un putekļi. Šāda uzkrāšanās var izraisīt drukāšanas kvalitātes problēmas, piemēram, tonera traipus vai izsmērējumus. Ierīces iekšpuses tīrīšana novērš un samazina šīs problēmas.

- Lai novērstu tonera kasetnes bojājumus, neatstājiet to gaismā ilgāk par pāris minūtēm. Ja nepieciešams, apsedziet to ar papīra loksni.
- Nepieskarieties tonera kasetnes zaļajai zonai. Izmantojiet kasetnes rokturi, lai neskartu šo zonu.
- Ierīces iekšpusi tīriet ar sausu drānu bez plūksnām un uzmanieties, lai nesabojātu pārneses rullīti vai citas iekšējās detaļas. Nelietojiet tādus šķīdinātājus kā benzolu vai atšķaidītāju. Pretējā gadījumā tas var izraisīt drukāšanas kvalitātes problēmas un ierīces bojājumus.

- Lai tīrītu ierīci, izmantojiet sausu drānu bez plūksnām.
- Izslēdziet ierīci un atvienojiet elektrības vadu no kontaktligzdas. Pagaidiet, kamēr ierīce atdziest. Ja ierīcei ir barošanas slēdzis, pirms ierīces tīrīšanas izslēdziet barošana slēdzi.
- Šīs lietotāja rokasgrāmatas attēlos redzamā ierīce var atšķirties no jūsu ierīces atkarībā no tās opcijām vai modeļa. Skatiet savas ierīces veidu (sk. "Skats no priekšpuses" 21. lpp).

Ierīces tīrīšana

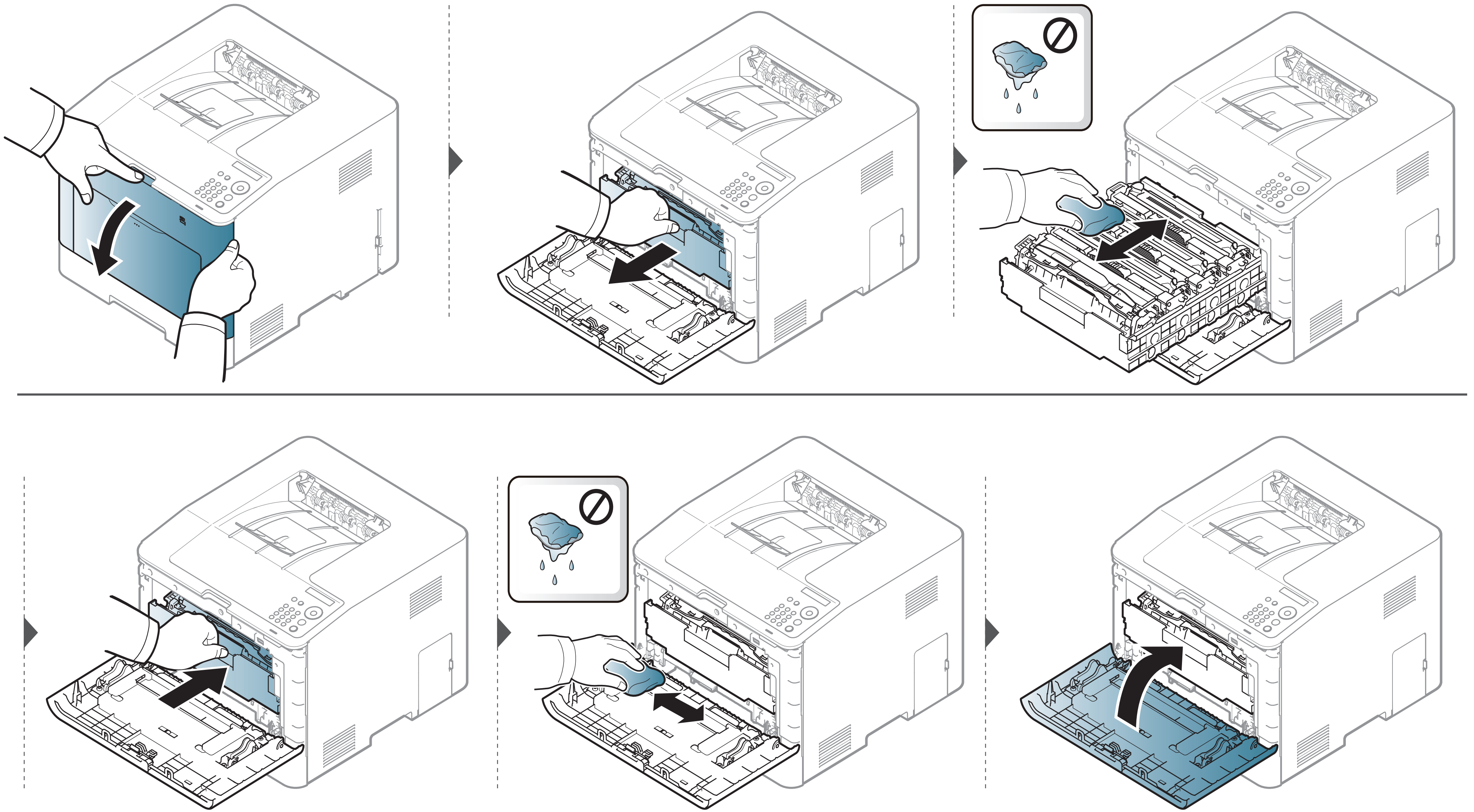

Papīra padeves rullīša tīrīšana

- Izslēdziet ierīci un atvienojiet elektrības vadu no kontaktligzdas. Pagaidiet, kamēr ierīce atdziest. Ja ierīcei ir barošanas slēdzis, pirms ierīces tīrīšanas izslēdziet barošana slēdzi.
- Šīs lietotāja rokasgrāmatas attēlos redzamā ierīce var atšķirties no jūsu ierīces atkarībā no tās opcijām vai modeļa. Skatiet savas ierīces veidu (sk. "Skats no priekšpuses" 21. lpp).

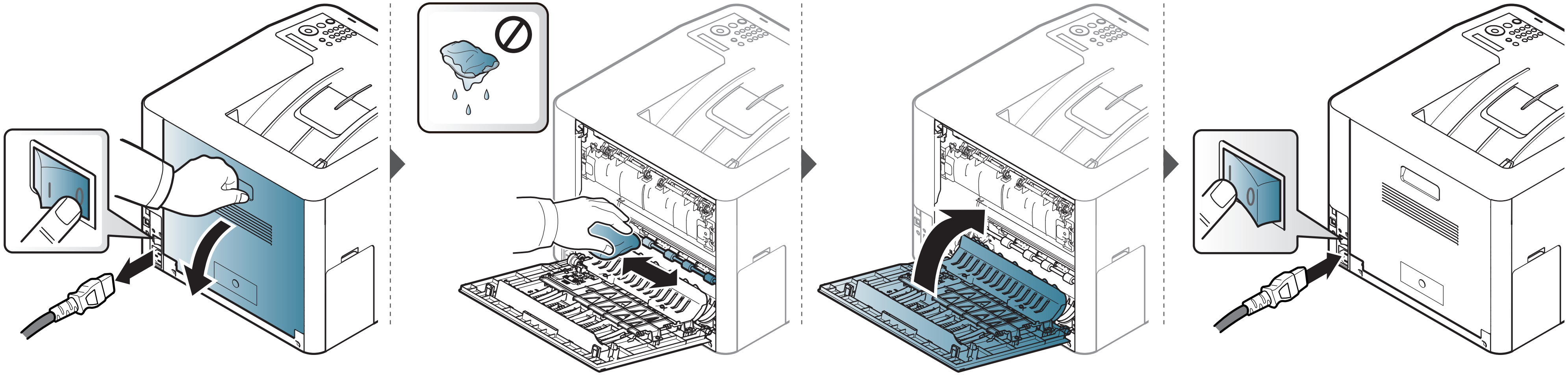

Padomi ierīces pārvietošanā un uzglabāšanā

- Pārvietojot ierīci, nesagāziet to vai neapgrieziet otrādi. Pretējā gadījumā ierīces iekšpuse var tikt notraipīta ar toneri, kas var izraisīt ierīces bojājumus vai samazināt drukāšanas kvalitāti.
- Pārvietojot ierīci, pārliecinieties, ka vismaz divi cilvēki ir droši satvēruši ierīci.

4. Problēmu novēršana

Šajā nodaļā ir sniegta noderīga informācija par to, kā rīkoties kļūdu gadījumā.

- Padomi, kā izvairīties no papīra iestrēgšanas 87
- Papīra atbrīvošana iesprūšanas gadījumā 88
- Informācija par statusa LED 100
- Displeja ziņojumu nozīme 103

Šajā nodaļā ir sniegta noderīga informācija par to, kā rīkoties kļūdu gadījumā. Ja ierīcei ir displeja ekrāns, lai atrisinātu problēmu, vispirms apskatiet ziņojumu displeja ekrānā. Ja šajā nodaļā nevarat atrast risinājumu problēmai, skatiet dokumenta Papildu rokasgrāmata nodaļu **Problēmu novēršana** (sk. "Traucējummeklēšana" 284. lpp). Ja dokumentā Lietotāja rokasgrāmata nevarat atrast risinājumu vai ja problēma joprojām pastāv, sazinieties ar klientu apkalpošanas centru.

Padomi, kā izvairīties no papīra iestrēgšanas

Izvēloties pareizus apdrukājamos materiālus, var izvairīties no gandrīz visiem papīra iestrēgšanas gadījumiem. Lai izvairītos no papīra iestrēgšanas, ievērojiet šādus norādījums:

- Nodrošiniet, lai pielāgojamās vadotnes būtu pareizā pozīcijā (sk. "Tekņu pārskats" 37. lpp).
- Neizņemiet papīru no teknes, kamēr ierīce drukā.
- Pirms ievietošanas teknē, pārliecinieties, vai papīrs ir atbilstošā stāvoklī, nav salipis un deformēts.
- Neizmantojiet saburzītu, mitru vai izliektu papīru.
- Nelieciet teknē kopā vairākus papīra tipus.
- Izmantojiet tikai ieteicamo apdrukājamo materiālu (sk. "Drukas materiāla specifikācijas" 112. lpp).

Papīra atbrīvošana iesprūšanas gadījumā

Lai papīru nesaplēstu, velciet iesprūdušo papīru ārā lēnām un uzmanīgi.

1. teknē

Šīs lietotāja rokasgrāmatas attēlos redzamā ierīce var atšķirties no jūsu ierīces atkarībā no tās opcijām vai modeļa. Skatiet savas ierīces veidu (sk. "Skats no priekšpuses" 21. lpp).

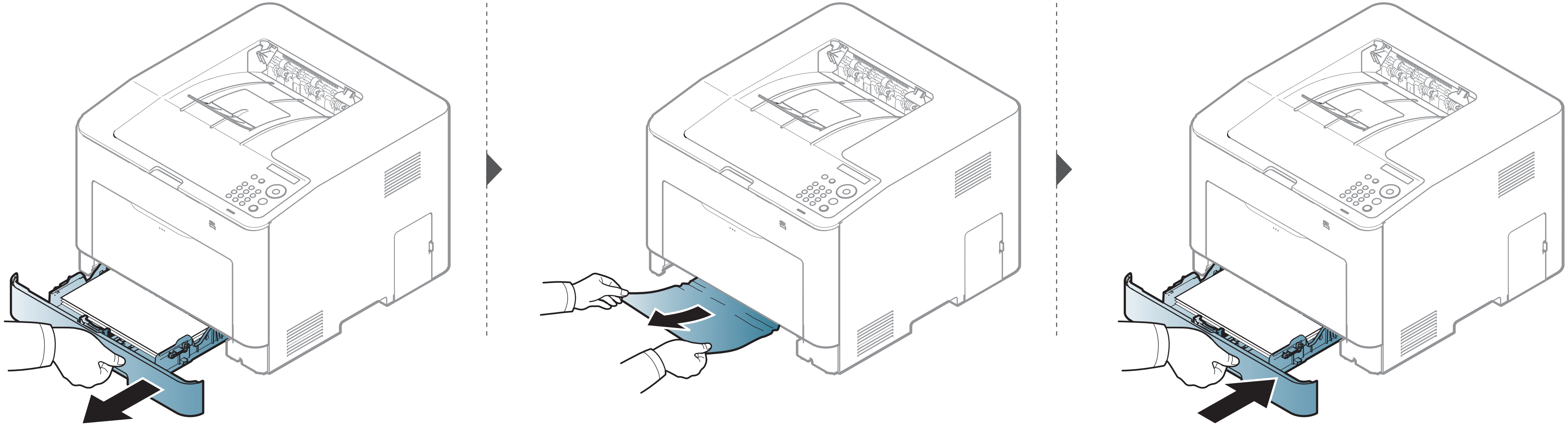

Papīra atbrīvošana iesprūšanas gadījumā

Papildu teknē (tikai CLP-68x series)

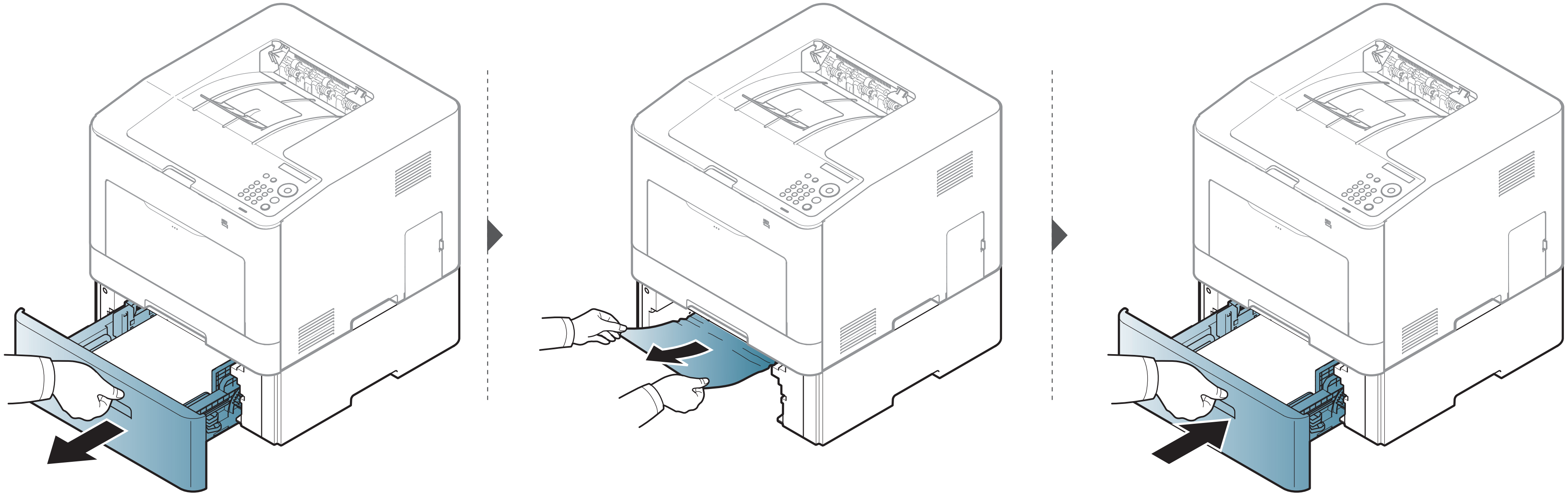

Papīra atbrīvošana iesprūšanas gadījumā

Ja neredzat šajā vietā papīru, apstājieties un pārejiet pie nākamās darbības:

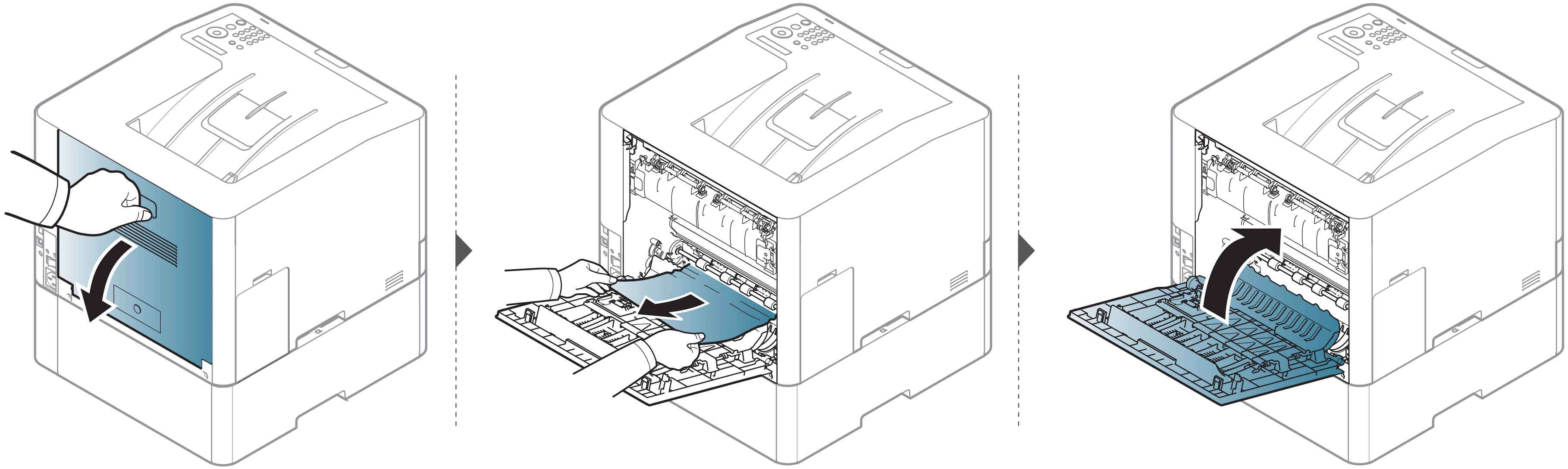

Papīra atbrīvošana iesprūšanas gadījumā

Manuālajā padevējā/universālajā teknē

CLP-41x series/C181x series

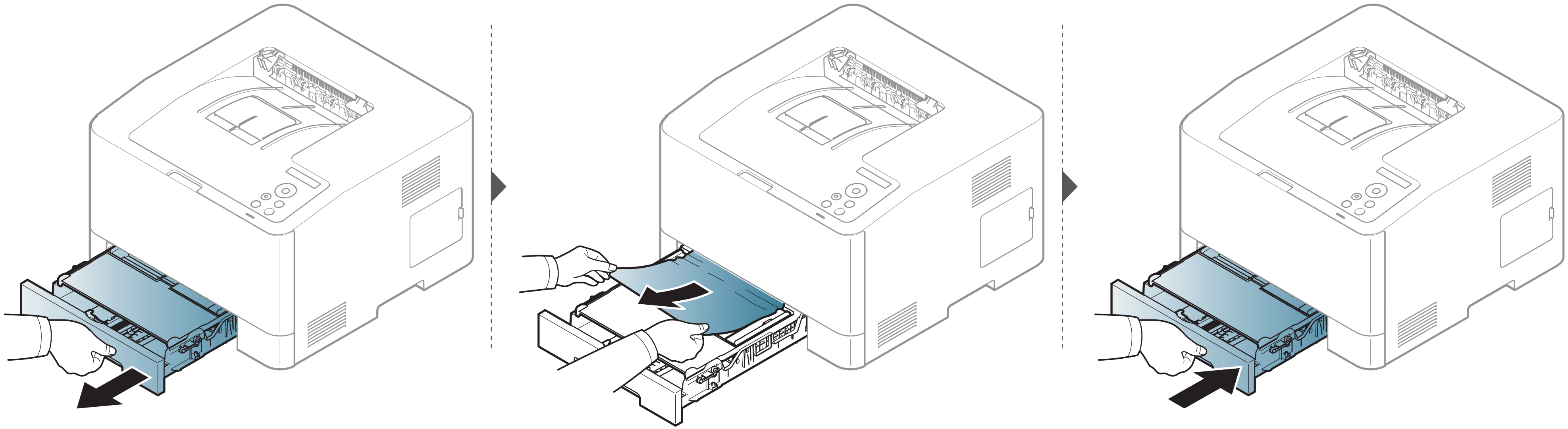

Papīra atbrīvošana iesprūšanas gadījumā

CLP-68x series

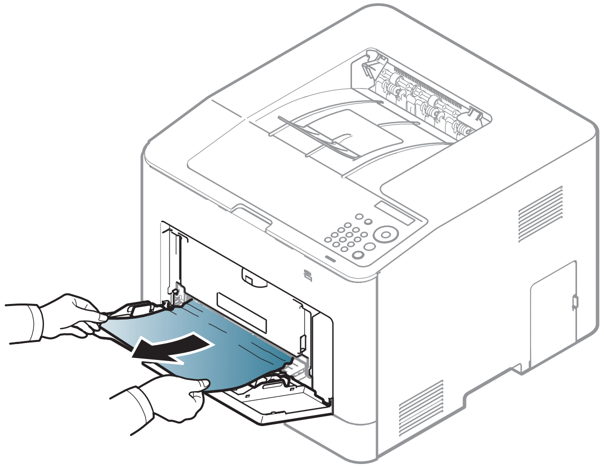

Papīra atbrīvošana iesprūšanas gadījumā

Ja neredzat šajā vietā papīru, apstājieties un pārejiet pie nākamās darbības:

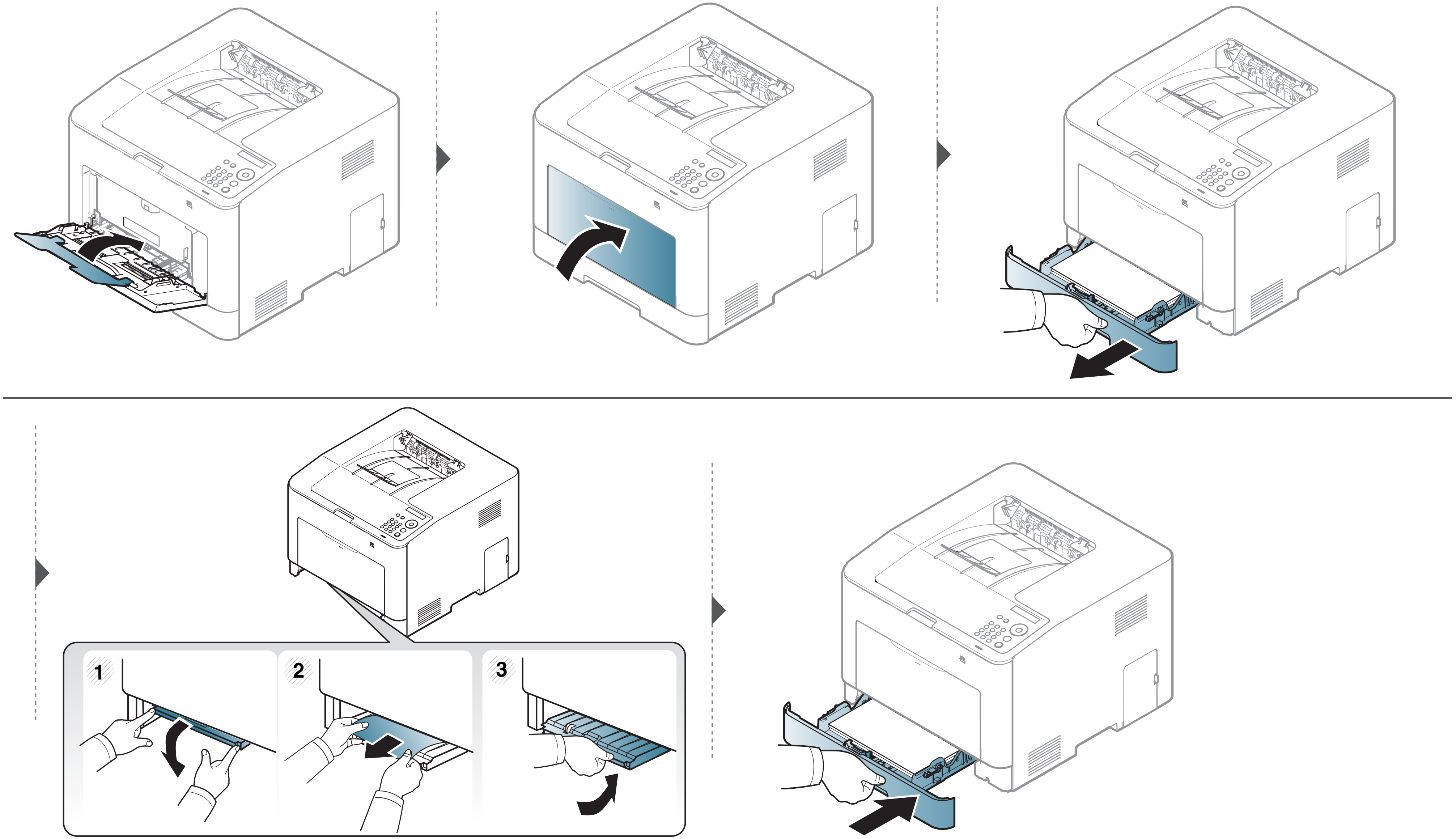

Papīra atbrīvošana iesprūšanas gadījumā

Ierīces iekšpuse

Fiksēšanas bloka zona ir karsta. Esiet uzmanīgs, izņemot papīru no ierīces.

Šīs lietotāja rokasgrāmatas attēlos redzamā ierīce var atšķirties no jūsu ierīces atkarībā no tās opcijām vai modeļa. Skatiet savas ierīces veidu (sk. "Skats no priekšpuses" 21. lpp).

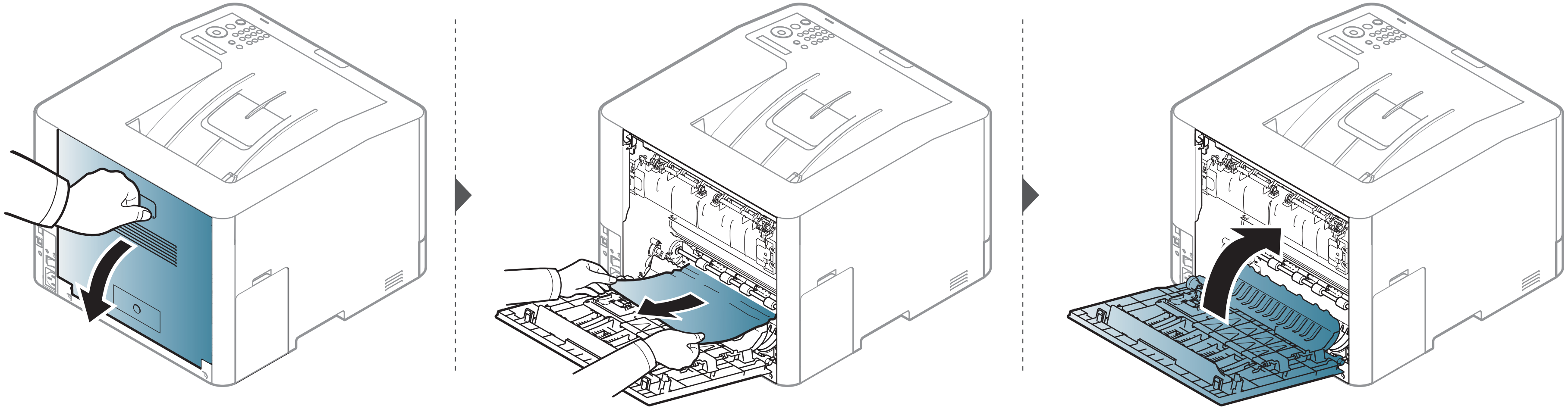

Papīra atbrīvošana iesprūšanas gadījumā

Izvades nodalījumā

CLP-41x series/C181x series

Fiksēšanas bloka zona ir karsta. Esiet uzmanīgs, izņemot papīru no ierīces.

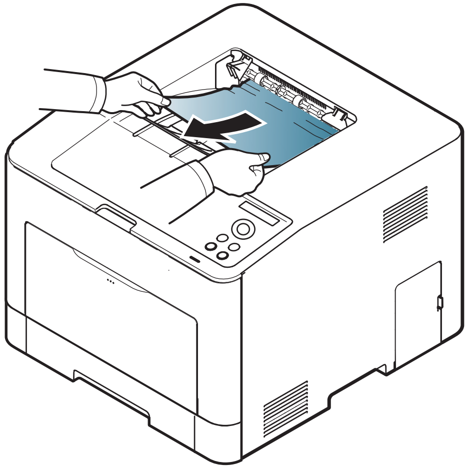

Papīra atbrīvošana iesprūšanas gadījumā

Ja neredzat šajā vietā papīru, apstājieties un pārejiet pie nākamās darbības:

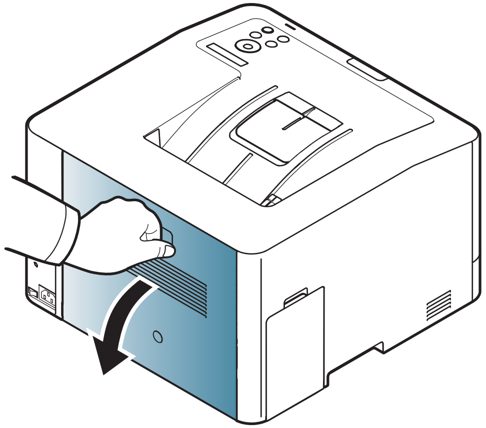

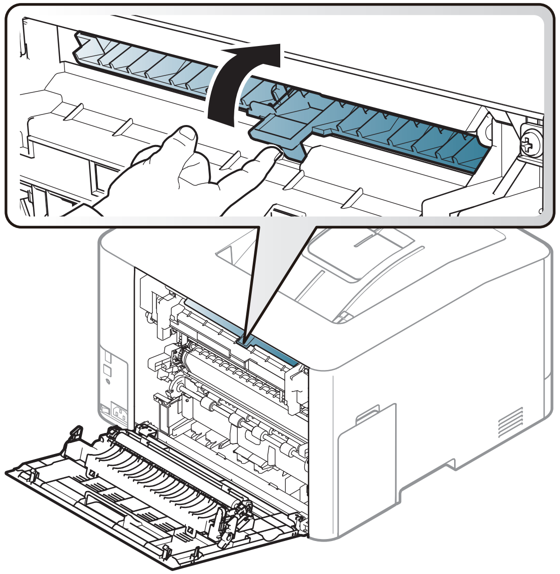

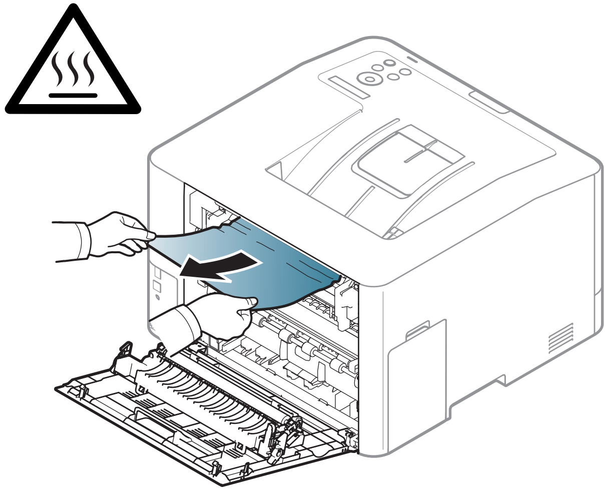

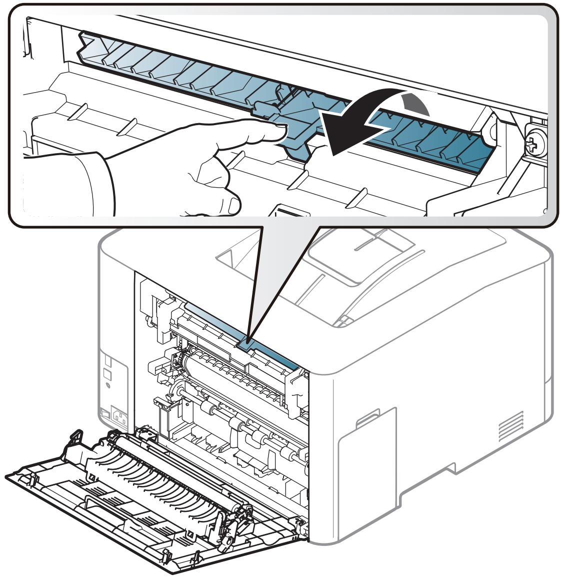

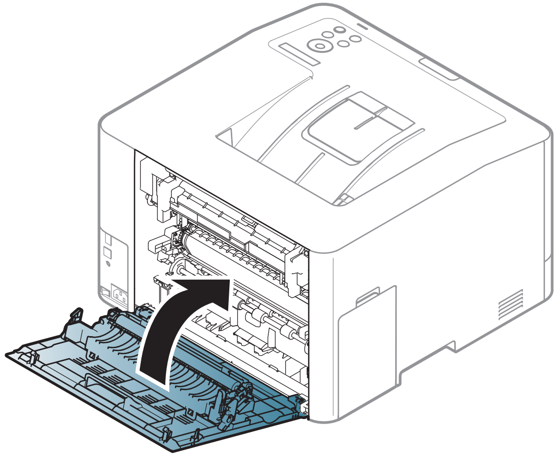

CLP-68x series

Fiksēšanas bloka zona ir karsta. Esiet uzmanīgs, izņemot papīru no ierīces.

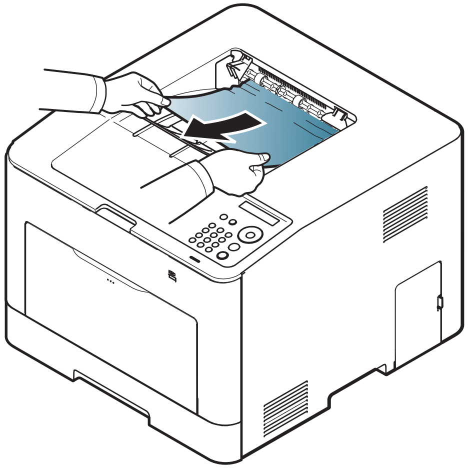

Papīra atbrīvošana iesprūšanas gadījumā

Ja neredzat šajā vietā papīru, apstājieties un pārejiet pie nākamās darbības:

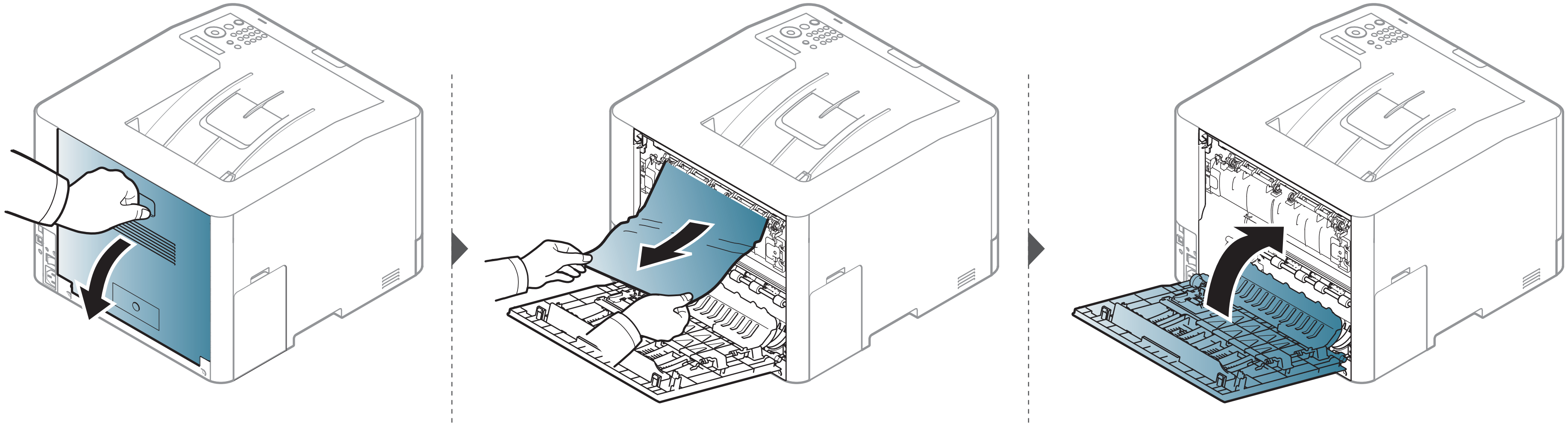

Papīra atbrīvošana iesprūšanas gadījumā

Divpusējās drukāšanas mehānisma nodalījumā (tikai CLP-68x series)

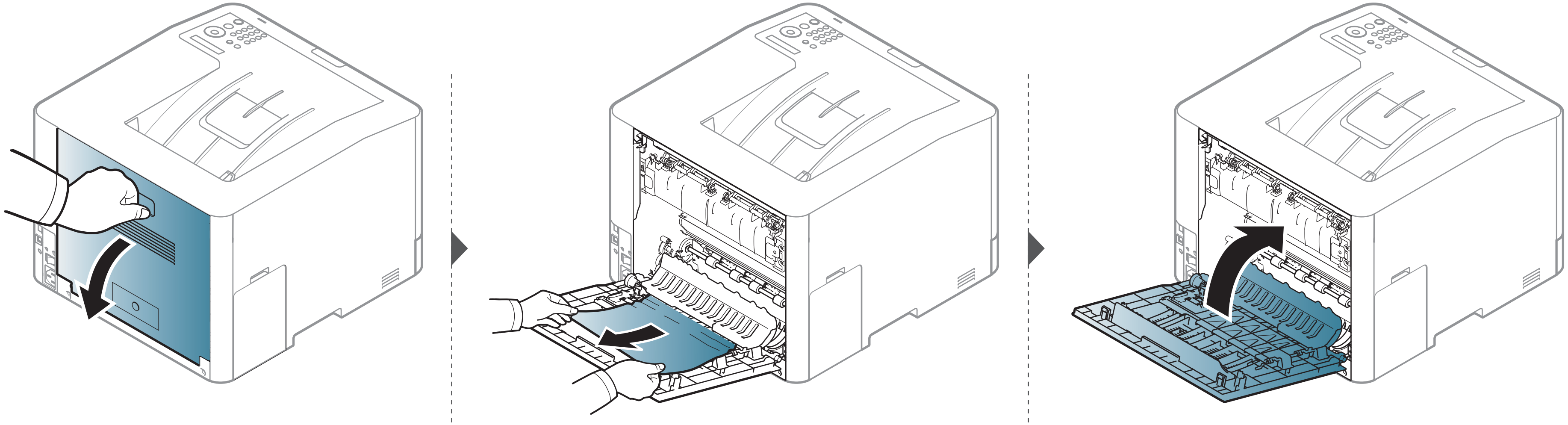

Informācija par statusa LED

Indikatora krāsa norāda uz ierīces pašreizējo statusu.

- Atkarībā no modeļa vai valsts dažas gaismas diodes, iespējams, nebūs pieejams (sk. "Vadības paneļa pārskats" 24. lpp).
- Lai novērstu šo kļūdu, apskatiet kļūdas ziņojumu un izpildiet ar to saistītās instrukcijas problēmu novēršanas daļā m(sk. "Displeja ziņojumu nozīme" 103. lpp).
- Kļūdu var arī novērst, ņemot vērā norādes datora programmas Samsung Printing Status logā (sk. "Samsung Printer Status lietošana" 275. lpp).
- Ja problēmu neizdodas novērst, sazinieties ar klientu apkalpošanas centra pārstāvi.

Informācija par statusa LED

LED	Statuss		Apraksts
(<··>/⚠) statusa	**Izsl.**		Ierīce ir bezsaistē.
	Zaļš	**Mirgo**	Ja fona apgaismojums mirgo, ierīce saņem vai drukā datus.
		Iesl.	• Ierīce ir tiešsaistē, un to var izmantot.
	Sarkans	**Mirgo**	• Ir radusies neliela kļūda, un ierīce gaida, kamēr kļūda tiks novērsta. Pārbaudiet displeja ziņojumu. Kad problēma ir novērsta, ierīce atsāk darbību. • Kasetnē ir atlicis mazs daudzums tonera. Aptuvenais tonera kasetnes ekspluatācijas laiks[a] drīz beigsies. Sagatavojiet jaunu maiņas kasetni. Drukāšanas kvalitāti var īslaicīgi palielināt, atkārtoti izkliedējot toneri (sk. "Tonera atkārtota izkliedēšana" 67. lpp).[b]
		Iesl.	• Tonera kasetnei ir gandrīz beidzies ekspluatācijas laiks [a]. Ieteicams nomainīt tonera kasetni (sk. "Tonera kasetnes maiņa" 69. lpp). • Ir atvērts pārsegs. Aizveriet to. • Saņemot vai drukājot datus, teknē nav papīra. Ievietojiet teknē papīru. • Ierīce ir pārtraukusi darboties, jo radusies nopietna kļūda. Pārbaudiet displeja ziņojumu (sk. "Displeja ziņojumu nozīme" 103. lpp). • Iesprūdis papīrs (sk. "Papīra atbrīvošana iesprūšanas gadījumā" 88. lpp).
( ) WPS[b] ( ) bezvadu[b]	**Zils**	**Mirgo**	Ierīce veido savienojumu ar bezvadu tīklu.
		Iesl.	Ierīce ir pievienota bezvadu tīklam (sk. "Bezvadu tīkla uzstādīšana" 162. lpp).
		Izsl.	Ir pārtraukts ierīces savienojums ar bezvadu tīklu.
( ) Ieslēgšana/ izslēgšana	**Zils**	**Iesl.**	Ierīce ir enerģijas taupīšanas režīmā.
		Izsl.	Ierīce ir gatavības režīmā vai ierīces barošana ir izslēgta.

Informācija par statusa LED

LED	Statuss		Apraksts
Eko	**Zaļš**	**Iesl.**	Ieslēgts ekoloģiskais režīms (sk."Ekoloģiskā drukāšana" 53. lpp).
		Izsl.	Ekoloģiskais režīms ir izslēgts.

a. Aptuvenais kasetnes ekspluatācijas laiks nozīmē paredzēto vai aptuveno tonera kasetnes ekspluatācijas ilgumu, kas norāda vidējo izdruku daudzumu, un ir izstrādāts atbilstoši standartam ISO/IEC 19798. Izdrukāto lapu skaitu var ietekmēt darba vide, attēlu laukuma procentuālā attiecība, drukāšanas intervāli, grafika, materiālu veida un materiālu formāts. Kasetnē joprojām var būt mazliet tonera pat tad, ja iedegas sarkans indikators un printeris pārstāj drukāt.

b. Atkarībā no modeļa vai valsts dažas gaismas diodes, iespējams, nebūs pieejams (sk. "Vadības paneļa pārskats" 24. lpp).

Displeja ziņojumu nozīme

Paziņojumi vadības paneļa displejā tiek parādīti, lai sniegtu informāciju par ierīces statusu vai kļūdām. Tālāk redzamajās tabulās skatiet informāciju par paziņojumiem, to nozīmi un veidu, un kā nepieciešamības gadījumā novērst problēmu.

- Kļūdu var novērst, ņemot vērā arī norādes datora programmas Printing Status logā (sk. "Samsung Printer Status lietošana" 275. lpp).
- Ja ziņojuma tabulā nav, izslēdziet un ieslēdziet no jauna barošanu un mēģiniet drukāšanas darbu no jauna. Ja problēmu neizdodas novērst, sazinieties ar klientu apkalpošanas centra pārstāvi.
- Kad izsaucat servisa personālu, nodrošiniet servisa pārstāvim displeja ziņojuma satura pieejamību.
- Atkarībā no opcijām vai modeļiem daži ziņojumi, iespējams, displejā netiek parādīti.
- [kļūdas numurs] norāda kļūdas numuru.
- [teknes tips] norāda teknes numuru.
- [materiāla veids] norāda materiāla veidu.
- [materiāla izmērs] norāda materiāla izmēru.
- [krāsa] norāda tonera krāsu.

Ar papīra iestrēgšanu saistīti ziņojumi

Ziņojums	Nozīme	Ieteiktie risinājumi
Paper Jam in exit area	Papīrs ir iestrēdzis izvades daļā.	Atbrīvojiet iestrēgušo papīru (sk. "Izvades nodalījumā" 95. lpp).
Paper Jam inside machine	Papīrs ir iestrēdzis ierīces iekšpusē.	Atbrīvojiet iestrēgušo papīru (sk. "Ierīces iekšpuse" 94. lpp).
Paper Jam in Tray1	Teknē iestrēdzis papīrs.	Atbrīvojiet iestrēgušo papīru (sk. "1. teknē" 88. lpp).
Paper Jam in Tray2	Papīrs ir iestrēdzis papildu teknē.	Atbrīvojiet iestrēgušo papīru (sk. "Papildu teknē (tikai CLP-68x series)" 89. lpp).
Paper Jam in MP tray	Papīrs ir iestrēdzis universālajā teknē.	Atbrīvojiet iestrēgušo papīru (sk. "CLP-68x series" 92. lpp).

Displeja ziņojumu nozīme

Ziņojums	Nozīme	Ieteiktie risinājumi
Paper Jam or empty	• Manuālajā padevējā iestrēdzis papīrs. • Teknē nav papīra.	• Atbrīvojiet iestrēgušo papīru (sk. "CLP-41x series/C181x series" 91. lpp). • Ievietojiet teknē papīru (sk. "Universālā tekne (vai manuālais padevējs)" 41. lpp).
Paper Jam inside of duplex	Veicot abpusējo drukāšanu, ir iestrēdzis papīrs. Tas attiecas tikai uz ierīcēm ar abpusējās drukāšanas funkciju.	Atbrīvojiet iestrēgušo papīru (sk. "Divpusējās drukāšanas mehānisma nodalījumā (tikai CLP-68x series)" 99. lpp).

Displeja ziņojumu nozīme

Ar toneri saistītie ziņojumi

Ziņojums	Nozīme	Ieteiktie risinājumi
Install [krāsa] toner cartridge	Nav ievietota tonera kasetne.	Atkārtoti ievietojiet tonera kasetni.
	Netiek noteikta tonera kasetne	Ievietojiet tonera kasetni atkārtoti divas vai trīs reizes, lai pārliecinātos, ka tā pareizi nofiksējas. Ja problēmu neizdodas novērst, sazinieties ar klientu apkalpošanas centra pārstāvjiem.
	No tonera nav noņemta aizsargplēve.	Noņemiet tonera kasetnes aizsargplēvi. Skatiet ierīces komplektācijā iekļauto Ātrās uzstādīšanas rokasgrāmata.
Not Compatible [krāsa] **toner cart.**	Norādītā tonera kasetne ierīcei nav piemērota.	Ievietojiet oriģinālo Samsung tonera kasetni (sk. "Tonera kasetnes maiņa" 69. lpp).

Ziņojums	Nozīme	Ieteiktie risinājumi
Prepare Toner ▼	Norādītajā kasetnē ir atlicis neliels daudzums tonera. Aptuvenais tonera kasetnes ekspluatācijas laiks[a] drīz beigsies.	Sagatavojiet jaunu maiņas kasetni. Drukāšanas kvalitāti var īslaicīgi palielināt, atkārtoti izkliedējot toneri (sk. "Tonera atkārtota izkliedēšana" 67. lpp).

Displeja ziņojumu nozīme

Ziņojums	Nozīme	Ieteiktie risinājumi
Replace Toner ▼	Norādītajai tonera kasetnei gandrīz beidzies paredzētais izmantošanas laiks[a].	• Varat izvēlēties iespēju **Stop** vai **Continue**, kā tas redzams vadības panelī. Ja izvēlaties **Stop**, printeris pārtrauc drukāšanu. Ja izvēlēsities **Continue**, printeris turpinās drukāt, bet nevarēs garantēt drukāšanas kvalitāti. • Kad parādās šis ziņojums, nomainiet tonera kasetni, lai nodrošinātu iespējami labu drukāšanas kvalitāti. Ja turpināsit lietot kasetni pēc šī paziņojuma parādīšanas, var rasties ar drukāšanas kvalitāti saistītas problēmas (sk. "Tonera kasetnes maiņa" 69. lpp).
	Norādītajai tonera kasetnei ir beidzies paredzētais izmantošanas laiks[a].	Nomainiet tonera kasetni (sk. "Tonera kasetnes maiņa" 69. lpp).

a. Aptuvenais kasetnes ekspluatācijas laiks nozīmē paredzēto vai aptuveno tonera kasetnes ekspluatācijas ilgumu, kas norāda vidējo izdruku daudzumu un ir izstrādāts atbilstoši standartam ISO/IEC 19798 (sk. "Pieejamie izlietojamie materiāli" 62. lpp). Izdrukāto lapu skaitu var ietekmēt darba vide, drukāšanas intervāli, materiāls, attēlu laukuma procentuālā attiecība un materiālu formāts. Kasetnē joprojām var būt mazliet tonera pat tad, ja tiek parādīts paziņojums par nepieciešamību ievietot jaunu kasetni un ierīce pārstāj drukāt.

Samsung neiesaka izmantot neoriģinālas Samsung tonera kasetnes, piemēram, no jauna uzpildītas vai pārstrādātas. Samsung nevar garantēt neoriģinālo Samsung tonera kasetņu kvalitāti. Servisu vai remontu, kas nepieciešams neoriģinālo Samsung tonera kasetņu izmantošanas dēļ, nesedz ierīces garantija.

Ar tekni saistītie ziņojumi

Ziņojums	Nozīme	Ieteiktie risinājumi
Paper Empty in [teknes numurs]	Norādītajā teknē nav papīra.	Ievietojiet teknē papīru (sk. "Papīra ievietošana teknē" 38. lpp).
Paper Jam or Empty	• Manuālajā padevējā iestrēdzis papīrs. • Teknē nav papīra.	• Atbrīvojiet iestrēgušo papīru (sk. "CLP-41x series/C181x series" 91. lpp). • Ievietojiet teknē papīru (sk. "Universālā tekne (vai manuālais padevējs)" 41. lpp).

Displeja ziņojumu nozīme

Ar tīklu saistītie ziņojumi

Ziņojums	Nozīme	Ieteiktie risinājumi
Network Problem: **IP Conflict**	IP adrese jau tiek lietota citur.	Pārbaudiet IP adresi vai iegūstiet jaunu.
Wireless **Network Error**	Bezvadu modulis nav uzstādīts.	Atkārtoti sāknējiet barošanas sistēmu un mēģiniet vēlreiz veikt drukāšanas darbu. Ja problēmu neizdodas novērst, lūdzu, sazinieties ar apkopes centru.
802.1x **Network Error**	Neizdevās autentifikācija.	Pārbaudiet tīkla autentifikācijas protokolu. Ja problēmu neizdodas novērst, sazinieties ar tīkla administratoru.

Dažādi ziņojumi

Ziņojums	Nozīme	Ieteiktie risinājumi
Adjusting Color **Registration...**	Ierīce pielāgo krāsas reģistrēšanu.	Uzgaidiet vairākas minūtes.
Calibrating **image density…**	Ierīce kalibrē attēla blīvumu.	Uzgaidiet vairākas minūtes.
Door Open **Close it**	Nav kārtīgi aizvērts pārsegs.	Aizveriet pārsegu tā, lai tas nofiksētos savā vietā.
Error [error number] **Install** [color] **toner**	Norādītā tonera kasetne uzstādīta nepareizi vai arī savienotājs ir netīrs.	Atkārtoti ievietojiet oriģinālo Samsung tonera kasetni divas vai trīs reizes, lai pārliecinātos, ka tā atrodas pareizā stāvoklī. Ja problēmu neizdodas novērst, lūdzu, sazinieties ar apkopes centru.
Error [kļūdas numurs] **Turn off then on**	Ierīci nevar kontrolēt.	Atkārtoti sāknējiet barošanas sistēmu un mēģiniet vēlreiz veikt drukāšanas darbu. Ja problēmu neizdodas novērst, lūdzu, sazinieties ar apkopes centru.
Error [kļūdas numurs] **Call for service**		

Displeja ziņojumu nozīme

Ziņojums	Nozīme	Ieteiktie risinājumi
Install TR. belt unit.	Nav uzstādīta pārneses lente.	Uzstādiet oriģinālo Samsung pārneses lenti.
Not compatible transfer belt	Pārneses lente nav paredzēta jūsu ierīcei.	Uzstādiet jūsu ierīcei piemērotu oriģinālo Samsung detaļu.
Not installed Waste tank	Nav uzstādīta izlietotā tonera kasetne.	Uzstādiet oriģinālo Samsung izlietotā tonera kasetni.
Not proper room temp. Move set	Ierīce ir telpā ar nepiemērotu temperatūru.	Pārvietojiet ierīci uz telpu ar atbilstošu temperatūru.
Output bin Full Remove paper	Izvades tekne ir pilna.	Izņemiet papīrus no izvades teknes; ierīce atsāk drukāšanu. Ja problēmu nevar novērst, sazinieties ar apkalpes centru.
Prepare new Transfer belt	Drīz beigsies pārneses lentes kalpošanas laiks.	Nomainiet pārneses lenti pret jaunu. Ja problēmu neizdodas novērst, lūdzu, sazinieties ar apkopes centru.
Replace new Transfer belt	Beidzies pārneses lentes ekspluatācijas laiks.	

Ziņojums	Nozīme	Ieteiktie risinājumi
Replace Fuser Soon	Termofiksēšanas bloka kalpošanas laiks gandrīz beidzies.	Nomainiet termofiksēšanas bloku pret jaunu. Ja problēmu neizdodas novērst, lūdzu, sazinieties ar apkopes centru.
Replace new Fuser unit	Beidzas termofiksēšanas bloka kalpošanas laiks.	
• **Replace new Tray1 roller** • **Replace new Tray2 roller**	Teknes satveršanas rullīša kalpošanas laiks gandrīz beidzies.	Nomainiet teknes satveršanas rullīti pret jaunu. Ja problēmu neizdodas novērst, lūdzu, sazinieties ar apkopes centru.
	Beidzas satveršanas rullīša kalpošanas laiks.	
Transfer Belt Error	Nevar vadīt pārneses lenti.	Atkārtoti sāknējiet barošanas sistēmu un mēģiniet vēlreiz veikt drukāšanas darbu. Ja problēmu neizdodas novērst, lūdzu, sazinieties ar apkopes centru.
Waste toner Full Replace new one	Izlietotā tonera konteiners ir pilns.	Nomainiet izlietotā tonera konteineru.

5. Pielikums

Šajā nodaļā ir norādītas produkta specifikācijas un informācija saistībā ar piemērojamajiem noteikumiem.

- **Specifikācijas** **110**
- **Normatīvā informācija** **123**
- **Autortiesības** **134**

Specifikācijas

Vispārīgas specifikācijas

Zemāk uzskaitītās specifikāciju vērtības var tikt mainītas bez iepriekšēja paziņojuma. Lai uzzinātu par iespējamām izmaiņām informācijā, apmeklējiet vietni **www.samsung.com**.

Vienumi		Apraksts
Izmēri[a]	**Platums x garums x augstums**	• **CLP-41x series/C181x series:** 264 x 417 x 423 mm (10.39 x 16.42 x 16.65 collas) • **CLP-68x series:** 420 x 452,5 x 311,3 mm (16,54 x 17,81 x 12,26 collas)
Svars[a]	**Ierīce kopā ar patērējamiem materiāliem**	• **CLP-41x series/C181x series:** 16,62 kg (36,64 mārciņas) • **CLP-68x series:** 20,15 kg (44,42 mārciņas)
Trokšņu līmenis[b c]	**Gatavības režīms**	Mazāk par 32 dB (A)
	Drukāšanas režīms	• **CLP-41x series/C181x series:** Mazāk par 50 dB (A) • **CLP-68x series:** Mazāk par 52 dB (A)
Temperatūra	**Ekspluatācija**	No 10 līdz 30 °C (no 50 līdz 86 °F)
	Glabāšana (iepakots)	No -20 līdz 40 °C (no -4 līdz 104 °F)
Mitrums	**Ekspluatācija**	20–80% RH
	Glabāšana (iepakots)	10–90% RH
Maksimāli pieļaujamā jauda[d]	**110 voltu modeļi**	AC 110 - 127 V
	220 voltu modeļi	AC 220 - 240 V

Specifikācijas

Vienumi		Apraksts
Elektroenerģijas patēriņš	**Vidējais ekspluatācijas režīms**	• **CLP-41x series/C181x series:** Mazāk nekā 380 W • **CLP-68x series:** Mazāk nekā 450 W
	Gatavības režīms	• **CLP-41x series/C181x series:** Mazāk nekā 50 W • **CLP-68x series:** Mazāk nekā 14 W
	Enerģijas taupīšanas režīmā [e]	• **CLP-41xN/CLP-68xND:** Mazāk nekā 1,0 W • **CLP-41xNW/C181xW:** Mazāk kā 2,6 W (Wi-Fi Direct izslēgts: mazāk kā 1,5 W) • **CLP-68xDW:** Mazāk nekā 2,0 W
	Izslēgtā režīmā [f]	Mazāk nekā 0,1 W
Bezvadu tīkls[g]	**Modulis**	SPW-B4319U

a. Izmēri un svars noteikts bez piederumiem.
b. Skaņas spiediena līmenis, ISO 7779. Testētā konfigurācija: ierīces pamatuzstādījums, A4 papīrs, vienpusējā drukāšana.
c. Informācija, kas attiecas tikai uz Ķīnu Ja iekārtas trokšņu līmenis ir lielāks par 63 db (A), iekārta jānovieto relatīvi neatkarīga atzinuma reģionā.
d. Lai uzzinātu pareizo spriegumu (V), frekvenci (hercos) un strāvas stiprumu (A), skatiet tehnisko parametru uzlīmi uz ierīces.
e. Enerģijas patēriņu enerģijas taupīšanas režīmā var ietekmēt printera statuss, iestatījumu stāvoklis, darba vide.
f. Enerģija netiek patērēta tikai tad, ja nav pievienots strāvas vads,
g. Tikai bezvadu sistēmas modeļiem (sk. "Atsevišķu modeļu funkcijas" 8. lpp).

Specifikācijas

Drukas materiāla specifikācijas

Tips	Lielums	Izmēri	Svars/ietilpība[a]			
			CLP-41x series C181x series		CLP-68x series	
			1. tekne	Manuālais padevējs	1. tekne/papildu tekne	Universālā tekne
Parasts papīrs [b c]	**Letter**	216 x 279 mm (8,5 x 11,00 collas)	No 70 līdz 89 g/m^2 (no 19 līdz 24 mārciņas dokumentu papīrs) • 250 loksnes, 80 g/m^2 (21 mārciņas dokumentu papīrs)	No 70 līdz 89 g/m^2 (no 19 līdz 24 mārciņas dokumentu papīrs) • 1 loksne	No 70 līdz 90 g/m^2 (no 19 līdz 24 mārciņas dokumentu papīrs) • 1. tekne: 250 loksnes, 80 g/m^2 (21 mārciņas dokumentu papīrs) • Papildu tekne: 520 loksnes, 80 g/m^2 (20 mārciņas dokumentu papīrs)	No 70 līdz 90 g/m^2 (no 19 līdz 24 mārciņas dokumentu papīrs) • 50 loksnes
	Legal	216 x 356 mm (8,5 x 14,00 collas)				
	US Folio	216 x 330 mm (8,5 x 13,00 collas)				
	A4	210 x 297 mm (8,27 x 11,69 collas)				
	Oficio	216 x 343 mm (8,5 x 13,50 collas)				
	JIS B5	182 x 257 mm (7,17 x 10,12 collas)				
	ISO B5	176 x 250 mm (6,93 x 9,84 collas)				
	Executive	184 x 267 mm (7,25 x 10,5 collas)				
	Paziņojums	140 x 216 mm (5,5 x 8,5 collas)				
	A5	148 x 210 mm (5,83 x 8,27 collas)				
	A6	105 x 148 mm (4,13 x 5,83 collas)	No 70 līdz 89 g/m^2 (no 19 līdz 24 mārciņas dokumentu papīrs) • 150 loksnes, 80 g/m^2 (21 mārciņas dokumentu papīrs)		No 70 līdz 90 g/m^2 (no 19 līdz 24 mārciņas dokumentu papīrs) • 150 loksnes, 80 g/m^2 (21 mārciņas dokumentu papīrs) Nav pieejams papildu teknē.	

Specifikācijas

Tips	Lielums	Izmēri	Svars/ietilpība[a]			
			CLP-41x series C181x series		CLP-68x series	
			1. tekne	Manuālais padevējs	1. tekne/papildu tekne	Universālā tekne
Aploksne	**Aploksne Monarch**	98 x 191 mm (3,87 x 7,5 collas)	No 75 līdz 90 g/m^2 (no 20 līdz 24 mārciņas dokumentu papīrs) • 20 loksnes	No 75 līdz 90 g/m^2 (no 20 līdz 24 mārciņas dokumentu papīrs) • 1 loksne	No 75 līdz 90 g/m^2 (no 20 līdz 24 mārciņas dokumentu papīrs) • 20 loksnes Nav pieejams papildu teknē.	No 75 līdz 90 g/m^2 (no 20 līdz 24 mārciņas dokumentu papīrs) • 5 loksnes
	Aploksne No. 10	105 x 241 mm (4,12 x 9,5 collas)				
	Aploksne No. 9	98 x 225 mm (3,87 x 8,87 collas)				
	Aploksne DL	110 x 220 mm (4,33 x 8,66 collas)				
	Aploksne C5	162 x 229 mm (6,38 x 9,02 collas)				
	Aploksne C6	114 x 162 mm (4,49 x 6,38 collas)				
Biezs papīrs [b, c]	**Skatiet sadaļu par parasto papīru**	Skatiet sadaļu par parasto papīru	No 90 līdz 104 g/m^2 (no 24 līdz 28 mārciņas dokumentu papīrs) • 50 loksnes, 105 g/m^2 (28 mārciņas dokumentu papīrs)	No 90 līdz 104 g/m^2 (no 24 līdz 28 mārciņas dokumentu papīrs) • 1 loksne	No 91 līdz 105 g/m^2 (no 24 līdz 28 mārciņas dokumentu papīrs) • 50 loksnes, 105 g/m^2 (28 mārciņas dokumentu papīrs)	No 91 līdz 105 g/m^2 (no 24 līdz 28 mārciņas dokumentu papīrs) • 10 loksnes

Specifikācijas

Tips	Lielums	Izmēri	Svars/ietilpība[a]			
			CLP-41x series C181x series		CLP-68x series	
			1. tekne	Manuālais padevējs	1. tekne/papildu tekne	Universālā tekne
Biezāks papīrs[b c]	**Skatiet sadaļu par parasto papīru**	Skatiet sadaļu par parasto papīru	No 164 līdz 220 g/m² (no 43 līdz 59 mārciņas dokumentu papīrs) • 50 loksnes, 220 g/m² (59 mārciņas dokumentu papīrs)	No 164 līdz 220 g/m² (no 43 līdz 59 mārciņas dokumentu papīrs) • 1 loksne	No 164 līdz 220 g/m² (no 43 līdz 59 mārciņas dokumentu papīrs) • 50 loksnes, 220 g/m² (59 mārciņas dokumentu papīrs) Nav pieejams papildu teknē.	No 164 līdz 220 g/m² (no 43 līdz 59 mārciņas dokumentu papīrs) • 10 loksnes
Plāns papīrs	**Skatiet sadaļu par parasto papīru**	Skatiet sadaļu par parasto papīru	No 60 līdz 69 g/m² (no 16 līdz 19 mārciņas dokumentu papīrs) • 250 loksnes, 70 g/m² (19 mārciņas dokumentu papīrs)	No 60 līdz 69 g/m² (no 16 līdz 19 mārciņas dokumentu papīrs) • 1 loksne	No 60 līdz 70 g/m² (no 16 līdz 19 mārciņas dokumentu papīrs) • 250 loksnes, 70 g/m² (19 mārciņas dokumentu papīrs)	No 60 līdz 70 g/m² (no 16 līdz 19 mārciņas dokumentu papīrs) • 50 loksnes
Katūna, krāsains, iepriekš apdrukāts	**Skatiet sadaļu par parasto papīru**	Skatiet sadaļu par parasto papīru	No 75 līdz 90 g/m² (no 20 līdz 24 mārciņas dokumentu papīrs) • 250 loksnes, 80 g/m² (21 mārciņas dokumentu papīrs)	No 75 līdz 90 g/m² (no 20 līdz 24 mārciņas dokumentu papīrs) • 1 loksne	No 75 līdz 90 g/m² (no 20 līdz 24 mārciņas dokumentu papīrs) • 250 loksnes, 80 g/m² (21 mārciņas dokumentu papīrs) Nav pieejams papildu teknē.	No 75 līdz 90 g/m² (no 20 līdz 24 mārciņas dokumentu papīrs) • 50 loksnes

Specifikācijas

Tips	Lielums	Izmēri	Svars/ietilpība[a]			
			CLP-41x series C181x series		CLP-68x series	
			1. tekne	Manuālais padevējs	1. tekne/papildu tekne	Universālā tekne
Otrreizējā pārstrāde	**Skatiet sadaļu par parasto papīru**	Skatiet sadaļu par parasto papīru	No 70 līdz 90 g/m^2 (no 19 līdz 24 mārciņas dokumentu papīrs) • 250 loksnes, 80 g/m^2 (21 mārciņas dokumentu papīrs)	No 70 līdz 90 g/m^2 (no 19 līdz 24 mārciņas dokumentu papīrs) • 1 loksne	No 70 līdz 90 g/m^2 (no 19 līdz 24 mārciņas dokumentu papīrs) • 250 loksnes, 80 g/m^2 (21 mārciņas dokumentu papīrs)	No 70 līdz 90 g/m^2 (no 19 līdz 24 mārciņas dokumentu papīrs) • 50 loksnes
Caurspīdīgā plēve	**Letter, A4**	Skatiet sadaļu par parasto papīru	No 138 līdz 146 g/m^2 (no 35 līdz 39 mārciņas dokumentu papīrs) • 50 loksnes	No 138 līdz 146 g/m^2 (no 35 līdz 39 mārciņas dokumentu papīrs) • 1 loksne	No 138 līdz 146 g/m^2 (no 35 līdz 39 mārciņas dokumentu papīrs) • 50 loksnes Nav pieejams papildu teknē.	No 138 līdz 146 g/m^2 (no 35 līdz 39 mārciņas dokumentu papīrs) • 10 loksnes
Uzlīmes [d]	**Letter, Legal, US Folio, A4, JIS B5, ISO B5, Executive, A5**	Skatiet sadaļu par parasto papīru	No 120 līdz 150 g/m^2 (no 32 līdz 40 mārciņas dokumentu papīrs) • 50 loksnes	No 120 līdz 150 g/m^2 (no 32 līdz 40 mārciņas dokumentu papīrs) • 1 loksne	No 120 līdz 150 g/m^2 (no 32 līdz 40 mārciņas dokumentu papīrs) • 50 loksnes Nav pieejams papildu teknē.	No 120 līdz 150 g/m^2 (no 32 līdz 40 mārciņas dokumentu papīrs) • 10 loksnes

Specifikācijas

Tips	Lielums	Izmēri	Svars/ietilpība[a]			
			CLP-41x series C181x series		CLP-68x series	
			1. tekne	Manuālais padevējs	1. tekne/papildu tekne	Universālā tekne
Kartīšu papīrs [b] [c]	**Letter, Legal, US Folio, A4, JIS B5, ISO B5, Executive, A5**	Skatiet sadaļu par parasto papīru	No 121 līdz 163 g/m^2 (no 32 līdz 43 mārciņas dokumentu papīrs) • 50 loksnes	No 121 līdz 163 g/m^2 (no 32 līdz 43 mārciņas dokumentu papīrs) • 1 loksne	No 121 līdz 163 g/m^2 (no 32 līdz 43 mārciņas dokumentu papīrs) • 50 loksnes	No 121 līdz 163 g/m^2 (no 32 līdz 43 mārciņas dokumentu papīrs) • 10 loksnes Tiek atbalstīts indeksa kartītes formāts 3 x 5
Dokumentu papīrs	**Skatiet sadaļu par parasto papīru**	Skatiet sadaļu par parasto papīru	No 105 līdz 120 g/m^2 (no 28 līdz 32 mārciņas dokumentu papīrs) • 50 loksnes	No 105 līdz 120 g/m^2 (no 28 līdz 32 mārciņas dokumentu papīrs) • 1 loksne	No 105 līdz 120 g/m^2 (no 28 līdz 32 mārciņas dokumentu papīrs) • 50 loksnes	No 105 līdz 120 g/m^2 (no 28 līdz 32 mārciņas dokumentu papīrs) • 10 loksnes
Arhīva, caurumots papīrs, iespiedveidlapa	**Skatiet sadaļu par parasto papīru**	Skatiet sadaļu par parasto papīru	• 250 loksnes	• 1 loksne	• 250 loksnes	• 50 loksnes

Specifikācijas

Tips	Lielums	Izmēri	Svars/ietilpība[a]			
			CLP-41x series C181x series		CLP-68x series	
			1. tekne	Manuālais padevējs	1. tekne/papildu tekne	Universālā tekne
Glancēts fotoattēls[b]	Letter, A4, Postcard 4x6	Skatiet sadaļu par parasto papīru	No 111 līdz 130 g/m^2 (no 30 līdz 35 mārciņas dokumentu papīrs) • 30 loksnes	No 111 līdz 130 g/m^2 (no 30 līdz 35 mārciņas dokumentu papīrs) • 1 loksne	No 111 līdz 130 g/m^2 (no 30 līdz 35 mārciņām) uz tekni • 1. tekne: 30 loksnes • Papildu tekne: 50 loksnes	No 111 līdz 130 g/m^2 (no 30 līdz 35 mārciņas dokumentu papīrs) • 5 loksnes
		Skatiet sadaļu par parasto papīru	No 131 līdz 175 g/m^2 (no 35 līdz 47 mārciņas dokumentu papīrs) • 30 loksnes	No 131 līdz 175 g/m^2 (no 35 līdz 47 mārciņas dokumentu papīrs) • 1 loksne	No 131 līdz 175 g/m^2 (no 35 līdz 47 mārciņas dokumentu papīrs) • 1. tekne: 30 loksnes • Papildu tekne: 50 loksnes	No 131 līdz 175 g/m^2 (no 35 līdz 47 mārciņas dokumentu papīrs) • 5 loksnes
		Skatiet sadaļu par parasto papīru	No 176 līdz 220 g/m^2 (no 47 līdz 59 mārciņas dokumentu papīrs) • 30 loksnes	No 176 līdz 220 g/m^2 (no 47 līdz 59 mārciņas dokumentu papīrs) • 1 loksne	No 176 līdz 220 g/m^2 (no 47 līdz 59 mārciņas dokumentu papīrs) • 1. tekne: 30 loksnes • Papildu tekne: 50 loksnes	No 176 līdz 220 g/m^2 (no 47 līdz 59 mārciņas dokumentu papīrs) • 5 loksnes

Specifikācijas

Tips	Lielums	Izmēri	Svars/ietilpība[a]			
			CLP-41x series C181x series		CLP-68x series	
			1. tekne	Manuālais padevējs	1. tekne/papildu tekne	Universālā tekne
Minimālais izmērs (parastais)		• **1. tekne:** 98 x 127 mm (3,86 x 5 collas) • **Papildu tekne:** 148.5 x 210 mm (5,85 x 8,27 collas) • **Universālā tekne/manuālais padevējs:** 76 x 127 mm (3 x 5 collas)	No 60 līdz 220 g/m^2 (no 16 līdz 59 mārciņas dokumentu papīrs)	No 60 līdz 220 g/m^2 (no 16 līdz 59 mārciņas dokumentu papīrs)	• No 60 līdz 220 g/m^2 (no 16 līdz 59 mārciņām) 1. teknei. • No 60 līdz 163 g/m^2 (no 16 to 43 mārciņām dokumentu papīrs) papildu teknei	No 60 līdz 220 g/m^2 (no 16 līdz 59 mārciņas dokumentu papīrs)
Maksimālais izmērs (parastais)		216 x 356 mm (8,5 x 14,00 collas)				

a. Maksimālā jauda var atšķirties atkarībā no materiāla svara, biezuma un apkārtējās vides apstākļiem.
b. 4x6 collu pastkartes formāts izmantojams 1. teknē, manuālajā padevējā vai universālajā teknē.
c. Indeksa kartītes (3 x 5) formāts izmantojams manuālajā padeves ierīcē un universālajā teknē.
d. Šajā ierīcē izmantojamo uzlīmju gludums ir no 100 līdz 250 (sheffield). Tas nozīmē skaitlisko gluduma līmeni.

Specifikācijas

Sistēmas prasības

Microsoft® Windows®

Operētājsistēma	Prasības (ieteicamās)		
	CPU	RAM	Brīva vieta cietajā diskā
Windows® XP	Intel® Pentium® III 933 MHz (Pentium IV 1 GHz)	128 MB (256 MB)	1.5 GB
Windows Server® 2003	Intel® Pentium® III 933 MHz (Pentium IV 1 GHz)	128 MB (512 MB)	No 1,25 GB līdz 2 GB
Windows Server® 2008	Intel® Pentium® IV 1 GHz (Pentium IV 2 GHz)	512 MB (2 GB)	10 GB
Windows Vista®	Intel® Pentium® IV 3 GHz	512 MB (1 GB)	15 GB
Windows® 7	Intel® Pentium® IV 1 GHz 32 bitu vai 64 bitu procesors vai jaudīgāks	1 GB (2 GB)	16 GB
	• DirectX® 9 grafikas atbalsts ar 128 MB atmiņu (lai iespējotu dizainu Aero). • DVD-R/W diskdzini		
Windows Server® 2008 R2	Intel® Pentium® IV 1,4 GHz (x64) procesori (2 GHz vai ātrāki)	512 MB (2 GB)	10 GB
Windows® 8 **Windows® 8.1**	Intel® Pentium® IV 1 GHz 32 bitu vai 64 bitu procesors vai jaudīgāks	2 GB	20 GB
	• DirectX® 9 grafikas atbalsts ar 128 MB atmiņu (lai iespējotu dizainu Aero). • DVD-R/W diskdzini		

Specifikācijas

Operētājsistēma	Prasības (ieteicamās)		
	CPU	RAM	Brīva vieta cietajā diskā
Windows Server® 2012 **Windows Server® 2012 R2**	Intel® Pentium® IV 1,4 GHz (x64) procesori (2 GHz vai ātrāki)	512 MB (2 GB)	32 GB

- Internet Explorer 6.0 vai jaunāka versija ir minimālā prasība visām Windows operētājsistēmām.
- Programmatūru var instalēt lietotāji, kuriem ir administratora tiesības.
- Šī ierīce ir saderīga ar **Windows Terminal Services**.

Sistēmai Mac

Operētājsistēma	Prasības (ieteicams)		
	CPU	RAM	Brīva HDD vieta
Mac OS X 10.4[a]	• Intel® procesori • PowerPC G4/ G5	• 128 MB Mac datoram ar PowerPC (512 MB) • 512 MB Mac datoram ar Intel procesoru (1 GB)	1 GB
Mac OS X 10.5	• Intel® procesori • 867 MHz vai ātrāks Power PC G4/G5	512 MB (1 GB)	1 GB
Mac OS X 10.6	• Intel® procesori	1 GB (2 GB)	1 GB
Mac OS X 10.7–10.9	• Intel® procesori	2 GB	4 GB

a. Tikai CLP-41x series/CLP-68x series.

Specifikācijas

Linux

Vienumi	Prasības
Operētājsistēma	Red Hat Enterprise Linux 5, 6 Fedora 11, 12, 13, 14, 15, 16, 17, 18, 19 openSUSE 11.0, 11.1, 11.2, 11.3, 11.4, 12.1, 12.2, 12.3 Ubuntu 10.04, 10.10, 11.04, 11.10, 12.04, 12.10, 13.04 SUSE Linux Enterprise Desktop 10, 11 Debian 5.0, 6.0, 7.0, 7.1 Mint 13, 14, 15
CPU	Pentium IV 2.4GHz (Intel Core™2)
RAM	512 MB (1 GB)
Brīva HDD vieta	1 GB (2 GB)

Unix

Vienumi	Prasības
Operētājsistēma	Sun Solaris 9, 10, 11 (x86, SPARC) HP-UX 11.0, 11i v1, 11i v2, 11i v3 (PA-RISC, Itanium) IBM AIX 5.1, 5.2, 5.3, 5.4, 6.1, 7.1 (PowerPC)
Brīva HDD vieta	Līdz 100 MB

Specifikācijas

Tīkla vide

Tikai tīkla un bezvadu modeļiem (sk. "Atsevišķu modeļu funkcijas" 8. lpp).

Lai ierīci lietotu kā tīkla ierīci, tajā ir jāiestata tīkla protokoli. Tālāk esošajā tabulā ir redzamas ierīces atbalstītās tīkla vides.

Vienumi	Specifikācijas
Tīkla interfeiss	• Ethernet 10/100/1000 Base-TX vadu LAN • 802.11 b/g/n bezvadu LAN
Tīkla operētājsistēma	• Windows® XP, Windows Server® 2003, Windows Vista®, Windows® 7, Windows® 8,Windows Server® 2008 R2 • Dažādas Linux OS • Mac OS X 10.4–10.9 (operētājsistēmā Mac OS X 10.4: tikai CLP-41x series/CLP-68x series only) • UNIX OS
Tīkla protokoli	• TCP/IPv4 • DHCP, BOOTP • DNS, WINS, Bonjour, SLP, UPnP • Standarta TCP/IP drukāšana (RAW), LPR, IPP, WSD, AirPrint, Google Cloud Print, ThinPrint • SNMPv 1/2/3, HTTP, IPSec • TCP/IPv6 (DHCP, DNS, standarta TCP/IP drukāšana, LPR, SNMPv 1/2/3, HTTP, IPSec)
Bezvadu drošība	• Autentifikācija: Atvērta sistēma, Koplietota atslēga, WPA-Enterprise/Personal, WPA2-Enterprise/Personal • Šifrēšana: WEP64, WEP128, TKIP, AES

Normatīvā informācija

Šī ierīce ir konstruēta parastai darba videi un licencēta ar vairākiem normatīvajiem paziņojumiem.

Paziņojums par lāzera drošību

Printeris ir licencēts ASV saskaņā ar Veselības un sociālo lietu ministrijas 21. federālo noteikumu kodeksa 1. punkta J apakšpunktā I (1) klases lāzera izstrādājumiem noteiktajām prasībām, un citās vietās tas ir licencēts kā I klases lāzera izstrādājums saskaņā ar IEC 60825-1: 2007

I klases lāzera produkti netiek uzskatīti par kaitīgiem. Lāzera sistēma un printeris ir izstrādāta, lai pilnībā novērstu cilvēka piekļuvi radiācijas starojumam, kas pārsniedz I klases līmeni, normālas darbības, lietotāja veiktas tehniskās apkopes vai noteiktās apkalpošanas laikā.

Brīdinājums

Nekad nelietojiet printeri, kā arī neveiciet tā apkopi, ja no lāzera/skenera ierīces ir noņemts aizsargvāks. Atstarotais stars, lai arī neredzams, var kaitēt acīm.

Izmantojot šo produktu, vienmēr jāievēro tālāk izklāstītie galvenie piesardzības pasākumi, lai mazinātu ugunsgrēka, elektrošoka un ievainojumu gūšanas risku.

Normatīvā informācija

Ozona nekaitīgums

Šī izstrādājuma ozona emisijas rādītājs ir zem 0,1 miljondaļām. Tā kā ozons ir smagāks par gaisu, glabājiet produktu labi ventilētā vietā.

Enerģijas taupītājs

Šajā printerī ir iestrādāta uzlabota enerģijas taupīšanas tehnoloģija, kas mazina enerģijas patēriņu, kad printeris netiek izmantots aktīvas ekspluatācijas režīmā.

Ja printeris nesaņem datus ilgāku laiku, enerģijas patēriņš tiek automātiski samazināts.

ENERGY STAR un ENERGY STAR preču zīme ir ASV reģistrētas zīmes.

Papildinformācija par programmu ENERGY STAR ir pieejama vietnē http://www.energystar.gov

ENERGY STAR sertificētiem modeļiem uz ierīces būs ENERGY STAR uzlīme. Pārbaudiet, vai jūsu ierīce ir ENERGY STAR sertificēta.

Otrreizējā pārstrāde

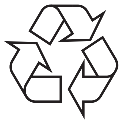

Veiciet šī izstrādājuma iepakojuma otrreizējo pārstrādi vai utilizāciju videi nekaitīgā veidā.

Tikai Ķīnu

回收和再循环

为了保护环境，我公司已经为废弃的产品建立了回收和再循环系统。
我们会为您无偿提供回收同类废旧产品的服务。
当您要废弃您正在使用的产品时，请您及时与授权耗材更换中心取得联系，
我们会及时为您提供服务。

Tīmekļa vietne: http://www.samsung.com/cn/support/location/supportServiceLocation.do?page=SERVICE.LOCATION

中国能效标识

型号	能效等级	典型能耗（kW·h）
CLP-415N	1	1.33
CLP-415NW	1	1.78
CLP-680ND/CLP-680DW	1	1.62
Xpress C1810W	1	1.42

依据国家标准 GB 25956-2010

仅适用于海拔2000m以下地区安全使用。

《2000m [illegible]》

“རྒྱ་མཚོའི་ངོས་ལས་མཐོ་ཚད་སྨི2000མན་གྱི་ས་ཁུལ་ཁོ་ནར་བེད་སྤྱོད་བྱེད་ཆོག”

دېڭىز يۈزىدىن 2000 مېتر تۆۋەن رايونلاردىلا بىخەتەر ئىشلەتكىلى بولىدۇ

Dan hab yungh youq gij digih haijbaz 2000 m doxroengz haenx ancienz sawjyungh.

Šī izstrādājuma pareiza utilizācija (Elektrisko un elektronisko iekārtu atkritumu direktīva)

(Attiecas uz valstīm, kurās tiek izmantotas atkritumu šķirošanas sistēmas)

Šis marķējums uz izstrādājuma, piederumiem vai dokumentācijas liecina, ka izstrādājumu un tā elektroniskos piederumus (piemēram, lādētāju, austiņas, USB vadu) pēc to kalpošanas laika beigām nedrīkst utilizēt kopā ar citiem sadzīves atkritumiem. Lai novērstu iespējamo kaitējumu videi vai cilvēku veselībai, ko rada nekontrolēta atkritumu utilizācija, lūdzu, nošķiriet minētos priekšmetus no cita veida atkritumiem un nodrošiniet to otrreizējo pārstrādi atbildīgi, lai veicinātu materiālo resursu ilgtspējīgu otrreizējo izmantošanu.

Lietotājiem, kas šo ierīci izmanto mājsaimniecībā, jāsazinās ar savu mazumtirgotāju, no kura tie iegādājušies šo izstrādājumu, vai vietējo pašvaldību, lai uzzinātu, kur un kā šos priekšmetus var nogādāt otrreizējai pārstrādei videi nekaitīgā veidā.

Biznesa lietotājiem jāsazinās ar savu piegādātāju un jāpārlasa pirkuma līguma noteikumi un nosacījumi. Šo izstrādājumu un tā elektroniskos piederumus nedrīkst jaukt kopā ar citiem otrreizējai pārstrādei paredzētiem rūpnieciskajiem atkritumiem.

(Tikai ASV)

Utilizējiet nevajadzīgo elektroniku, nododot to otrreizējās pārstrādes uzņēmumā. Lai atrastu tuvāko otrreizējās pārstrādes punktu, dodieties uz mūsu tīmekļa vietni: www.samsung.com/recyclingdirect vai zvaniet (877) 278 - 0799

Kalifornijas štata 65. ierosinājuma brīdinājums (tikai klientiem ASV)

The California Safe Drinking Water and Toxic Enforcement Act requires the Governor of California to publish a list of chemicals known to the State of California to cause cancer or reproductive toxicity and requires businesses to warn of potential exposure to such chemicals.

WARNING: This product contains chemicals known to the State of California to cause cancer, birth defects or other reproductive harm.
This appliance can cause low-level exposure to the chemicals, which can be minimized by operating the appliance in a well ventilated area.

Radioviļņu starojums

ASV Federālās komunikāciju komisijas (FCC) informācija lietotājam

Šī ierīce atbilst FCC noteikumu 15. daļai. Ekspluatācijā jāievēro tālāk minētie divi nosacījumi:

- Šī ierīce nedrīkst radīt kaitīgus traucējumus, un
- Šai ierīcei jāpieņem jebkurš traucējums, tostarp traucējums, kas var izraisīt nevēlamu darbību.

Šis aprīkojums ir testēts un ir atzīts par tādu, kas atbilst robežvērtībām, kuras noteiktas attiecībā uz B klases digitālajām ierīcēm, atbilstoši FCC noteikumu 15. daļai. Šīs robežvērtības ir paredzētas, lai nodrošinātu pietiekamu aizsardzību pret kaitīgiem traucējumiem dzīvojamā vidē. Šis aprīkojums rada, izmanto un var izstarot radiofrekvences enerģiju un, ja tas nav uzstādīts un netiek lietots saskaņā ar norādījumiem, var izraisīt kaitīgus traucējumus radiokomunikācijā. Tomēr nav garantijas, ka šādi traucējumi neradīsies attiecīgajā vidē. Ja šī ierīce izraisa kaitīgus traucējumus radio vai televīzijas uztveršanā (to var noteikt, izslēdzot un ieslēdzot iekārtu), lietotājs var mēģināt novērst šādus traucējumus, veicot vienu vai vairākus no tālāk minētajiem pasākumiem:

- Mainot antenas virzienu un atrašanās vietu.
- Palielinot attālumu starp iekārtu un uztvērēju.

- Pieslēdzot iekārtu rozetei, kurā strāva atšķiras no strāvas rozetē, kam pieslēgts uztvērējs.
- Lūdzot palīdzību izplatītājam vai pieredzējušam radio un TV tehniķim.

Izmaiņas vai pārveidojumi, ko nav skaidri apstiprinājis par atbilstību atbildīgais ražotājs, var liegt lietotājam tiesības ekspluatēt iekārtu.

Kanādas noteikumi par radio traucējumiem

Šī digitālā ierīce nepārsniedz B klasei noteiktos ierobežojumus attiecībā uz radio trokšņu emisiju no digitālām ierīcēm, ko paredz Kanādas ražošanas un zinātnes standarts ICES-003 traucējumus radošām ierīcēm “Digitālās ierīces”.

Cet appareil numérique respecte les limites de bruits radioélectriques applicables aux appareils numériques de Classe B prescrites dans la norme sur le matériel brouilleur: “Appareils Numériques”, ICES-003 édictée par l’Industrie et Sciences Canada.

Amerikas Savienotās Valstis

Federālo sakaru komisija (FCC)

Apzināta starojuma avotu izmantošana atbilstoši Federālās sakaru komisijas noteikumu 15. nodaļai

Printera sistēmā var būt iebūvētas (iegultas) mazjaudas radio LAN tipa ierīces (radiofrekvences (RF) bezvadu sakaru ierīces), kas darbojas 2,4 GHz/5 GHz joslā. Šī nodaļa ir piemērojama tikai tad, ja sistēmā ir šādas ierīces. Lai pārbaudītu, vai sistēmā ir bezvadu ierīces, skatiet sistēmas marķējumu.

Bezvadu ierīces, kas var būt iebūvētas sistēmā, ir kvalificētas lietošanai tikai Amerikas Savienotajās Valstīs, ja uz sistēmas marķējuma ir FCC ID numurs.

FCC ir noteikusi vispārīgas pamatnostādnes, kas paredz, ka ir jābūt 20 cm attālumam starp ierīci un cilvēka ķermeni, lai bezvadu ierīci varētu izmantot cilvēku tuvumā (tas neietver ekstremitātes). Šī ierīce jāizmanto vairāk nekā 20 cm attālumā no cilvēka ķermeņa, kad bezvadu ierīces ir ieslēgtas. Jauda bezvadu ierīcei (vai ierīcēm), kas var būt iegulta(-s) printerī, ir daudz zemāka par RF iedarbības robežvērtībām, ko noteikusi FCC.

Šo raidītāju nedrīkst novietot blakus nevienai citai antenai vai raidītājam vai ekspluatēt kopā ar to.

Normatīvā informācija

Šīs ierīces ekspluatācijā jāievēro divi tālāk minētie nosacījumi: (1) šī ierīce nedrīkst radīt kaitīgus traucējumus, un (2) šai ierīcei jāpieņem jebkurš saņemtais traucējums, tostarp traucējums, kas var izraisīt nevēlamu ierīces darbību.

Bezvadu ierīču apkopi lietotājs nedrīkst veikt. Neveiciet nekādas šo ierīču modifikācijas. Veicot bezvadu ierīces modifikāciju, tiks zaudētas tiesības to izmantot. Apkopes veikšanai sazinieties ar ražotāju.

FCC paziņojums par bezvadu LAN izmantošanu:

Uzstādot un ekspluatējot šo raidītāja un antenas kombināciju, uzstādītās antenas tuvumā var tikt pārsniegta radiofrekvences iedarbības robežvērtība 1m W/cm2. Tāpēc lietotājam vienmēr jāievēro minimālais 20 cm attālums no antenas. Šo ierīci nedrīkst novietot blakus citam raidītājam un raidošai antenai.

Tikai Krieviju

ТОО «SAMSUNG ELECTRONICS KZ AND CENTRAL ASIA» (САМСУНГ ЭЛЕКТРОНИКС КЗ ЭНД ЦЕНТРАЛ ЭЙЖА)
Юридический адрес:
Республика Казахстан, город Алматы, пр. Аль Фараби, д. 36, 3,4 этажи

«SAMSUNG ELECTRONICS KZ AND CENTRAL ASIA» (САМСУНГ ЭЛЕКТРОНИКС КЗ ЭНД ЦЕНТРАЛ ЭЙЖА) ЖШС
Заңды мекен-жайы:
Қазақстан Республикасы, Алматы қ., Әл-Фараби даңғылы, 36, 3,4-қабаттар

Tikai Vāciju

Das Gerät ist nicht für die Benutzung am Bildschirmarbeitsplatz gemäß BildscharbV vorgesehen.

Tikai Turcijai

- RoHS
  EEE Yönetmeliğine Uygundur.
  This EEE is compliant with RoHS.
- Bu ürünün ortalama yaşam süresi 7 yıl, garanti suresi 2 yildir.

Tikai klientiem Taizemē

Šis telekomunikāciju aprīkojums atbilst NTC tehniskajām prasībām.

Aprīkojumā iekļautās kontaktdakšas nomaiņa (attiecas tikai uz Apvienoto Karalisti)

Svarīgi

Šīs ierīces strāvas kabelis ir aprīkots ar standarta (BS 1363) 13 amp kontaktdakšu, un tai ir 13 amp drošinātājs. Kad nomaināt vai pārbaudāt drošinātāju, jāuzliek atpakaļ pareizais 13 amp drošinātājs. Pēc tam jānomaina drošinātāja pārsegs. Ja esat pazaudējis drošinātāja pārsegu, neizmantojiet kontaktdakšu, kamēr neesat sagādājis citu drošinātāja pārsegu.

Sazinieties ar pārdevēju, no kura iegādājāties ierīci.

Apvienotajā Karalistē visvairāk tiek izmantotas 13 amp kontaktdakšas, un tām vajadzētu derēt. Tomēr dažās ēkās (pārsvarā vecajās) nav parasto 13 amp kontaktligzdu. Jāiegādājas piemērots kontaktdakšas adapteris. Nenoņemiet sakusušu kontaktdakšu.

Ja nogriežat sakusušu kontaktdakšu, nekavējoties atbrīvojieties no tās. Nevar mainīt kontaktdakšas vadus un ir risks saņemt elektrošoku, ja spraudīsiet kontaktdakšu kontaktligzdā.

Svarīgs brīdinājums:

Ierīce ir jāzemē.

Strāvas kabeļa vadiem ir šāds krāsu kods:

- **Zaļš un dzeltens:** zemējums
- **Zils:** neitrāls
- **Brūns:** zemspriegums

Ja strāvas kabeļa vadi neatbilst kontaktdakšā atzīmētajām krāsām, rīkojieties šādi:

Pievienojiet zaļo un dzelteno vadu adatai, kas apzīmēta ar burtu “E” jeb drošības zemējuma simbolu vai nokrāsota zaļa un dzeltena vai zaļa.

Pievienojiet zilo vadu adatai, kas apzīmēta ar burtu “N” vai nokrāsota melna.

Pievienojiet brūno vadu adatai, kas apzīmēta ar burtu “L” vai nokrāsota sarkana.

Kontaktdakšā, adapterī vai sadales skapī jābūt 13 amp drošinātājam.

Normatīvā informācija

Atbilstības deklarācija (Eiropas valstis)

Apstiprinājumi un sertifikāti

Ar šo Samsung Electronics paziņo, ka [CLP-41xN/CLP-68xND] atbilst Zemsprieguma direktīvas (2006/95/EK) un EMS direktīvas (2004/108/EK) pamatprasībām un citiem atbilstošajiem noteikumiem.

Ar šo Samsung Electronics paziņo, ka [CLP-41xNW/CLP-68xDW/C181xW] atbilst RTTE direktīvas (1999/5/EK) pamatprasībām un citiem atbilstošajiem noteikumiem.

Paziņojumu par atbilstību var izlasīt vietnē **www.samsung.com**; dodieties uz Support > Download center un ievadiet printera (MFP) nosaukumu, lai pārlūkotu EuDoC.

1995. gada 1. janvāris: Padomes Direktīva Nr. 2006/95/EC par dalībvalstu tiesību aktu saskaņošanu attiecībā uz elektroiekārtām, kas paredzētas lietošanai zema sprieguma robežās.

1996. gada 1. janvāris: Padomes Direktīva 2004/108/EC par dalībvalstu tiesību aktu saskaņošanu attiecībā uz elektromagnētisko savietojamību.

1999. gada 9. marts: Padomes Direktīva Nr. 1999/5/EC par radioiekārtām un telekomunikāciju termināla iekārtām un to atbilstības savstarpējo atzīšanu. Paziņojuma pilnu tekstu, kurā minētas atbilstošās direktīvas un atsauces standarti, varat saņemt no sava Samsung Electronics Co., Ltd. pārstāvja.

EK sertifikācija

Sertifikācija saskaņā ar Direktīvu 1999/5/EC par radioiekārtām un telekomunikāciju termināla iekārtām (FAX)

Šo Samsung izstrādājumu Samsung ir sertificējis Viseiropas vienoto gala iekārtu pieslēgumu publiskajam komutācijas telefonu tīklam (PSTN) saskaņā ar Direktīvu 1999/5/EC. Šis izstrādājums ir konstruēts tā, lai darbotos valstu PSTN tīklos un būtu savietojams ar Eiropas valstu PBX:

Ja radušās problēmas, iesākumā sazinieties ar Samsung Electronics Co., Ltd. Euro QA Lab laboratoriju.

Šis izstrādājums ir testēts atbilstīgi standartam TBR21. Lai palīdzēt izmantot un pielietot gala iekārtu, kas atbilst šim standartam, Eiropas Telekomunikāciju standartu institūts (ETSI) ir sagatavojis ieteikumu (EG 201 121), kurā ir ietvertas piezīmes un papildu prasības, lai nodrošinātu TBR21 gala iekārtu savietojamību ar tīklu. Šis izstrādājums ir konstruēts saskaņā ar visām attiecīgajām šajā dokumentā ietvertajām piezīmēm un tām pilnībā atbilst.

Normatīvā informācija

Eiropas radioierīču apstiprināšanas informācija (izstrādājumiem, kas aprīkoti ar ES apstiprinātām radioierīcēm)

Printera sistēmā, kas ir paredzēta lietošanai mājās vai birojā, var būt iebūvētas (iegultas) mazjaudas radio LAN tipa ierīces (radiofrekvences (RF) bezvadu sakaru ierīces), kas darbojas 2,4 GHz/5 GHz joslā. Šī nodaļa ir piemērojama tikai tad, ja sistēmā ir šādas ierīces. Lai pārbaudītu, vai sistēmā ir bezvadu ierīces, skatiet sistēmas marķējumu.

Bezvadu ierīces, kas var tikt ietvertas jūsu sistēmā, kvalificētas izmantošanai tikai Eiropas Savienībā vai saistītajos apgabalos, ja uz sistēmas etiķetes atrodams CE apzīmējums.

Jauda bezvadu ierīcei vai ierīcēm, kas var būt iegultas printerī, ir daudz zemāka par RF iedarbības robežvērtībām, ko noteikusi Eiropas Komisija R&TTE direktīvā.

Eiropas valstis, kas kvalificētas saskaņā ar bezvadu ierīču apstiprinājumiem:

ES valstis

Eiropas valstis, kurās noteikti lietošanas ierobežojumi:

ES

EEZ/EBTA valstis

Pašlaik nav ierobežojumu

Tikai Izraēla

מס' אישור אלחוטי של משרד התקשורת הוא 51-30319
אסור להחליף את האנטנה המקורית של המכשיר,
ולא לעשות בו כל שינוי טכני אחר.

Paziņojumi par atbilstību normatīvajiem aktiem

Ieteikumi par bezvadu ierīču lietošanu

Printera sistēmā var būt iebūvētas (iegultas) mazjaudas radio LAN tipa ierīces (radiofrekvences (RF) bezvadu sakaru ierīces), kas darbojas 2,4 GHz/5 GHz joslā. Šajā sadaļā ir sniegts vispārīgs pārskats par nosacījumiem, kas jāņem vērā bezvadu ierīces ekspluatācijā.

Papildu ierobežojumi, brīdinājumi un svarīga informācija, kas attiecas uz atsevišķām valstīm, ir uzskaitīta konkrēto valstu (vai valstu grupu) sadaļās. Šajā sistēmā iekļautās bezvadu ierīces ir kvalificētas izmantošanai tikai tajās valstīs, kas identificētas ar radioierīču apstiprinājuma apzīmējumiem uz sistēmas novērtējuma marķējuma. Ja valsts, kurā izmantosit bezvadu ierīci, nav iekļauta sarakstā, sazinieties ar vietējo radioierīču apstiprināšanas aģentūru, lai uzzinātu, kādas ir prasības. Bezvadu ierīces tiek stingri reglamentētas, un to izmantošana var nebūt atļauta.

Normatīvā informācija

Jauda bezvadu ierīcei vai ierīcēm, kas var būt iegultas šajā printerī, ir daudz zemāka par pašlaik zināmajām RF iedarbības robežvērtībām. Tā kā bezvadu ierīces (kas var būt iegultas šajā printerī) izstaro mazāk enerģijas, nekā ir atļauts radiofrekvenču drošības standartos un ieteikumos, ražotājs uzskata, ka šo ierīču izmantošana ir droša. Neatkarīgi no jaudas līmeņa jāuzmanās, lai pēc iespējas mazinātu cilvēku saskari ar šīm ierīcēm to parastās darbības laikā.

Atbilstoši vispārējiem norādījumiem parastais attālums starp ierīci un ķermeni, izmantojot ierīci ķermeņa tuvumā, ir 20 cm (tas neietver ekstremitātes). Kad ir ieslēgtas bezvadu ierīces un notiek pārraide, šī ierīce ir jāizmanto vairāk nekā 20 cm attālumā no ķermeņa.

Šo raidītāju nedrīkst novietot blakus nevienai citai antenai vai raidītājam vai ekspluatēt kopā ar to.

Dažos apstākļos ir vajadzīgi bezvadu ierīču lietošanas ierobežojumi. Visbiežāko ierobežojumu piemēri ir minēti tālāk.

Radiofrekvenču bezvadu sakari var radīt traucējumus komerciālo gaisa kuģu iekārtu darbībā. Pašreizējie aviācijas noteikumi paredz, ka bezvadu ierīcēm lidojuma laikā ir jābūt izslēgtām. IEEE 802.11 (zināms arī kā bezvadu tīkls Ethernet) un Bluetooth sakaru ierīces ir tādu ierīču piemēri, kuras nodrošina bezvadu sakarus.

Vidēs, kur bezvadu ierīču darbība var radīt citu ierīču vai dienestu darbības traucējumus, būt kaitīga vai tiek uzskatīta par kaitīgu, to izmantošana var būt ierobežota vai aizliegta. Lidostas, slimnīcas un ar skābekli vai uzliesmojošu gāzi pildīta atmosfēra ir tikai daži no piemēriem, kur bezvadu ierīču izmantošana ir ierobežota vai aizliegta. Kad atrodaties vidē, kurā neesat pārliecināts par bezvadu ierīču izmantošanas ierobežojumiem, pirms bezvadu ierīces izmantošanas vai ieslēgšanas prasiet atļauju attiecīgajai iestādei.

Katrā valstī ir atšķirīgi bezvadu ierīču izmantošanas ierobežojumi. Tā kā sistēma ir aprīkota ar bezvadu ierīci, tad, ieceļojot no vienas valsts citā, ja līdzi pārvadājat sistēmu, pirms jebkuras pārvietošanās vai ceļojuma prasiet vietējām radioierīču apstiprināšanas iestādēm, lai tās informē par jebkādiem bezvadu ierīču izmantošanas ierobežojumiem galamērķa valstī.

Ja iegādātā sistēma ir aprīkota ar iekšējo iegulto bezvadu ierīci, neekspluatējiet to, līdz visi pārsegi un vāki neatrodas savā vietā un sistēma nav pilnībā nokomplektēta.

Bezvadu ierīču apkopi lietotājs nedrīkst veikt. Neveiciet nekādas šo ierīču modifikācijas. Veicot bezvadu ierīces modifikāciju, tiks zaudētas tiesības to izmantot. Apkopes veikšanai sazinieties ar ražotāju.

Izmantojiet tikai tos draiverus, kas apstiprināti valstij, kurā ierīce tiks izmantota. Izskatiet ražotāja nodrošināto sistēmas atjaunošanas komplektu, vai arī sazinieties ar tehniskā atbalsta dienestu, lai iegūtu papildinformāciju.

Informācija, kas attiecas tikai uz Ķīnu

产品中有毒有害物质或元素的名称及含量

部件名称	有毒有害物质或元素					
	铅 (Pb)	汞 (Hg)	镉 (Cd)	六价铬 (Cr^{6+})	多溴联苯 (PBB)	多溴联苯醚 (PBDE)
塑料	O	O	O	O	O	O
金属 (机箱)	X	O	O	O	O	O
印刷电路部件 (PCA)	X	O	O	O	O	O
电缆 / 连接器	X	O	O	O	O	O
电源设备	X	O	O	O	O	O
电源线	X	O	O	O	O	O
机械部件	X	O	O	O	O	O
卡盒部件	X	O	O	O	O	O
定影部件	X	O	O	O	O	O
扫描仪部件 - CCD (如果有)	X	X	O	O	O	O
扫描仪部件 - 其它 (如果有)	X	O	O	O	O	O
印刷电路板部件 (PBA)	X	O	O	O	O	O
墨粉	O	O	O	O	O	O
滚筒	O	O	O	O	O	O

○：表示该有毒有害物质在该部件所有均质材料中的含量均在 SJ/T 11363-2006 标准规定的限量要求以下。
×：表示该有毒有害物质至少在该部件的某一均质材料中的含量超出 SJ/T 11363-2006 标准规定的限量要求。

以上表为目前本产品含有有毒有害物质的信息。本信息由本公司的配套厂家提供，经本公司审核后而做成，本产品的部分部件含有有毒有害物质，这些部件是在现有科学技术水平下暂时无可替代物质，但三星电子将会一直为满足 SJ/T 11363-2006 标准而做不懈的努力。

Autortiesības

© 2012 Samsung Electronics Co., Ltd. Visas tiesības paturētas.

Šī lietotāja rokasgrāmata ir paredzēta tikai informatīviem mērķiem. Visa šeit iekļautā informācija var tikt mainīta bez paziņojuma.

Samsung Electronics neuzņemas atbildību ne par kādiem tiešiem vai netiešiem bojājumiem, kas radušies šīs lietotāja rokasgrāmatas izmantošanas dēļ vai saistībā ar to.

- Samsung un Samsung logotips ir Samsung Electronics Co., Ltd. preču zīmes.
- Microsoft, Windows, Windows Vista, Windows 7, Windows 8 un Windows Server 2008 R2 ir Microsoft Corporation reģistrētas prečzīmes vai prečzīmes.
- Google, Picasa, Google Docs, Android un Gmail ir vai nu reģistrētas preču zīmes, vai Google Inc preču zīmes.
- Google Cloud Print ir Google Inc preču zīme.
- iPad, iPhone, iPod touch, Mac un Mac OS ir Apple Inc. preču zīmes, kas reģistrētas ASV un citās valstīs. AirPrint un AirPrint logotips ir Apple Inc preču zīmes.
- Visi pārējie zīmolu vai izstrādājumu nosaukumi ir to attiecīgo īpašnieku — uzņēmumu vai organizāciju — preču zīmes.

Lai iegūtu informāciju par atvērtā pirmkoda licencēm, skatiet kompaktdiskā iekļauto failu "**LICENSE.txt**".

REV.3.00

Lietotāja rokasgrāmata

Samsung Printer Xpress

CLP-41x series
CLP-68x series
C181x series

PAPILDU

Šajā rokasgrāmatā ir informācija par instalēšanu, papildu konfigurēšanu, darbību un problēmu novēršanu dažādu operētājsistēmu vidēs.

Atkarībā no modeļa vai valsts dažas funkcijas, iespējams, nebūs pieejams.

PAMATA

Šajā rokasgrāmatā ir sniegta informācija par ierīces instalēšanu, galvenajām darbībām un problēmu novēršanu operētājsistēmā Windows.

PAPILDU

1. Programmatūras instalēšana

Instalēšana sistēmā Mac 139
Pārinstalēšana sistēmā Mac 140
Instalēšana operētājsistēmā Linux 141
Pārinstalēšana operētājsistēmā Linux 142

2. Tīklam pievienotas ierīces izmantošana

Noderīgas tīkla programmas 144
Vadu tīkla uzstādīšana 145
Draivera instalēšana no tīkla 149
IPv6 konfigurācija 159
Bezvadu tīkla uzstādīšana 162
Samsung Mobile Print 208
Funkcija Using the NFC 209
AirPrint 212
Google Cloud Print™ 214

3. Noderīgu iestatījumu izvēlnes

Pirms sākat lasīt sadaļu 220
Information 221
Layout 222
Paper 224
Graphic 225
System Setup 226
Emulation 230
Image Mgr. 231
Network 232
Direct USB 234
Job Manage 235

4. Īpašas iespējas

Augstuma pielāgošana 237
Dažādu rakstzīmju ievadīšana 238
Drukāšanas funkcijas 240
Direct Printing Utility izmantošana 252
Drukāšana sistēmā Mac 254
Drukāšana, izmantojot Linux 256

Drukāšana operētājsistēmā Unix 258
Ierīces papildfunkciju izmantošana 260

5. Noderīgi pārvaldības rīki

Piekļūšana pārvaldības rīkiem 263
Easy Capture Manager 264
Samsung AnyWeb Print 265
Samsung Easy Color Manager 266
Easy Eco Driver 267
SyncThru™ Web Service lietošana 268
Samsung Easy Printer Manager lietošana 272
Samsung Printer Status lietošana 275
Samsung Printer Experience izmantošana 277

6. Traucējummeklēšana

Papīra padeves problēmas 285
Ar barošanu un kabeļa pievienošanu saistītas problēmas 286
Drukāšanas problēmas 287
Drukāšanas kvalitātes problēmas 291
Operētājsistēmas problēmas 299

1. Programmatūras instalēšana

Šajā nodaļā ir sniegtas instrukcijas, kā instalēt svarīgu un noderīgu programmatūru, ko izmantot tādā vidē, kurā ierīce ir pievienota, izmantojot kabeli. Lokāli pievienota ierīce ir ierīce, kas ir tieši pievienota datoram, izmantojot kabeli. Ja ierīce ir savienota ar tīklu, izlaidiet tālāk minētās darbības un pārejiet pie tīklam pievienotās ierīces draivera instalēšanas (sk. "Draivera instalēšana no tīkla" 149. lpp).

- **Instalēšana sistēmā Mac 139**
- **Pārinstalēšana sistēmā Mac 140**
- **Instalēšana operētājsistēmā Linux 141**
- **Pārinstalēšana operētājsistēmā Linux 142**

- Ja lietojat operētājsistēmu Windows, informāciju par ierīces draivera instalēšanu skatiet Pamata rokasgrāmatā (sk. "Draivera lokāla instalēšana" 27. lpp).
- Izmantojiet tikai tādu USB kabeli, kas nav garāks par 3 metriem (118 collām).

Instalēšana sistēmā Mac

CLP-41x series/CLP-68x series: Lai sistēmā Mac OS X 10.4 instalētu printera programmatūru, to nepieciešams lejupielādēt no Samsung vietnes (http://www.samsung.com > atrast savu produktu > Atbalsts un lejupielādes).

1 Pārliecinieties, ka ierīce ir pievienota datoram un ieslēgta.

2 Ievietojiet nodrošinātās programmatūras kompaktdisku CD-ROM diskdzinī.

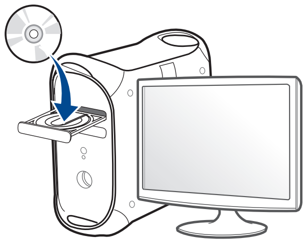

3 Veiciet dubultklikšķi uz CD-ROM ikonas, kas parādās Mac datora darbvirsmā.

- Izmantojot Mac OS X 10.8, divreiz noklikšķiniet uz CD-ROM, kas parādās **Finder**.

4 Veiciet dubultklikšķi uz mapes **MAC_Installer** > ikonas **Installer OS X**.

5 Noklikšķiniet uz **Continue**.

6 Izlasiet licences līgumu un noklikšķiniet uz **Continue**.

7 Noklikšķiniet uz **Agree**, lai piekristu licences līguma noteikumiem.

8 Noklikšķiniet uz **Install**. Tiks instalēti visi ierīcei nepieciešamie komponenti.

Noklikšķinot uz **Customize**, var izvēlēties atsevišķus instalējamos komponentus.

9 Ievadiet paroli un noklikšķiniet uz **OK**.

10 Atlasiet **USB Connected Printer**, kas atrodams **Printer Connection Type**, un noklikšķiniet uz **Continue**.

11 Noklikšķiniet uz pogas **Add Printer**, lai izvēlētos printeri, un pievienojiet to savam printeru sarakstam.

12 Kad instalēšana ir pabeigta, noklikšķiniet uz **Close**.

Pārinstalēšana sistēmā Mac

Ja printera draiveris nedarbojas pareizi, atinstalējiet to un instalējiet atkārtoti.

1. Atveriet mapi **Applications** > **Samsung** > **Printer Software Uninstaller**.
2. Lai atinstalētu printera programmatūru, noklikšķiniet uz **Continue**.
3. Pārbaudiet izdzēšamo programmu un noklikšķiniet uz **Uninstall**.
4. Ievadiet paroli un noklikšķiniet uz **OK**.
5. Kad atinstalēšana ir pabeigta, noklikšķiniet uz **Close**.

Ja ierīce jau ir pievienota, dzēsiet to programmā **Print Setup Utility** vai **Print & Fax**.

Instalēšana operētājsistēmā Linux

Lai instalētu printera programmatūru, no Samsung vietnes jālejupielādē Linux programmatūras pakotnes (http://www.samsung.com > atrast savu produktu > Atbalsts un lejupielādes).

Vienotā Linux draivera instalēšana

Lai instalētu ierīces programmatūru, jāpiesakās kā galvenajam lietotājam (root). Ja neesat galvenais lietotājs, sazinieties ar sistēmas administratoru.

1. Pārliecinieties, ka ierīce ir pievienota datoram un ieslēgta.
2. Iekopējiet **Unified Linux Driver** pakotni savā sistēmā.
3. Atveriet programmu Terminal, tad atveriet mapi, kurā iekopējāt pakotni.
4. Izvelciet pakotnes saturu.
5. Pārvietojiet uz mapi **uld**.
6. Izpildiet komandu "**./install.sh**" (ja neesat pieteicies saknes līmenī, izpildiet komandu ar "**sudo**" kā "**sudo ./install.sh**")
7. Turpiniet ar instalēšanu.
8. Kad instalēšana pabeigta, palaidiet drukāšanas utilītu (atveriet **System** > **Administration** > **Printing** vai programmā Terminal izpildiet komandu "**system-config-printer**").
9. Noklikšķiniet uz pogas **Add**.
10. Atlasiet savu printeri.
11. Noklikšķiniet uz pogas **Forward** un pievienojiet to savai sistēmai.

Pārinstalēšana operētājsistēmā Linux

Ja printera draiveris nedarbojas pareizi, atinstalējiet to un instalējiet atkārtoti.

1. Atveriet programmu **Terminal**.
2. Atveriet mapi **uld**, kas izvilkta no **Unified Linux Driver** pakotnes.
3. Izpildiet komandu “./**uninstall.sh**” (ja neesat pieteicies saknes līmenī, izpildiet komandu ar “**sudo**” kā “**sudo ./uninstall.sh**”)
4. Turpiniet ar instalēšanu.

2. Tīklam pievienotas ierīces izmantošana

Šajā nodaļā ir sniegtas detalizētas instrukcijas, kā iestatīt tīklam pievienotu ierīci un tās programmatūru.

- **Noderīgas tīkla programmas** 144
- **Vadu tīkla uzstādīšana** 145
- **Draivera instalēšana no tīkla** 149
- **IPv6 konfigurācija** 159
- **Bezvadu tīkla uzstādīšana** 162
- **Samsung Mobile Print** 208
- **Funkcija Using the NFC** 209
- **AirPrint** 212
- **Google Cloud Print™** 214

Atbalstītās papildu ierīces un funkcijas var būt atkarīgas no modeļa (sk. "Atsevišķu modeļu funkcijas" 8. lpp).

Noderīgas tīkla programmas

Ir pieejamas vairākas programmas, kas ļauj tīkla vidē viegli uzstādīt tīkla iestatījumus. Ir iespējams pārvaldīt vairākas ierīces tīklā, it īpaši tīkla administratoram.

- Pirms izmantojat tālāk minētās programmas, iestatiet IP adresi.
- Dažas iespējas un papildiespējas var nebūt pieejamas atkarībā no modeļa vai valsts (sk. "Atsevišķu modeļu funkcijas" 8. lpp).

SyncThru™ Web Service

Tīkla ierīcē iegultais tīmekļa serveris ļauj veikt šādus uzdevumus (sk. "SyncThru™ Web Service lietošana" 268. lpp).

- Skatīt informāciju par izejmateriāliem un to statusu.
- Pielāgot ierīces iestatījumus.
- Iestatīt e-pasta paziņojumu sūtīšanas opciju. Iestatot šo opciju, ierīces statusa informācija (nepietiekams tonera daudzums kasetnē vai ierīces kļūda) tiks automātiski nosūtīta un noteiktas personas e-pastu.
- konfigurēt tīkla parametrus, kas nepieciešami, lai ierīce izveidotu savienojumu ar dažādām tīkla vidēm;

SyncThru™ Web Admin Service

Šis ir tīmeklī pieejams ierīces pārvaldības risinājums tīklu administratoriem. SyncThru™ Web Admin Service nodrošina efektīvu tīkla ierīču pārvaldību un ļauj attāli pārraudzīt tīkla ierīces un novērst ar tām saistītās problēmas no jebkuras vietas, kur ir uzņēmuma piekļuve internetam.

- Lejupielādējiet šo programmu no vietnes http://solution.samsungprinter.com.

SetIP vadu tīkla uzstādīšana

Izmantojot šo utilītprogrammu, var izvēlēties tīkla interfeisu un manuāli konfigurēt ar TCP/IP protokolu lietojamās IP adreses.

- Sk. "IPv4 konfigurācija, izmantojot programmu SetIP (Windows)" 145. lpp.
- Sk. "IPv4 konfigurācija, izmantojot programmu SetIP (sistēmā Mac)" 146. lpp.
- Sk. "IPv4 konfigurācija, izmantojot programmu SetIP (Linux)" 147. lpp.

- Ierīcē, kas neatbalsta tīkla portu, nevarēs izmantot šo funkciju (sk. "Skats no aizmugures" 23. lpp).
- Šī programma neatbalsta TCP/IPv6.

Vadu tīkla uzstādīšana

Tīkla konfigurācijas atskaites drukāšana

Izmantojot ierīces vadības paneli, var izdrukāt **tīkla konfigurācijas atskaiti**, kurā redzami ierīces pašreizējie tīkla iestatījumi. Tas palīdz iestatīt tīklu.

Vadības panelī nospiediet pogu (**Izvēlne**) un atlasiet **Network** > **Network Conf.**

Izmantojot šo **tīkla konfigurācijas atskaiti**, var uzzināt ierīces MAC adresi un IP adresi.

Piemēram:

- MAC adrese: 00:15:99:41:A2:78
- IP adrese: 169.254.192.192

IP adreses iestatīšana

- Ierīcē, kas neatbalsta tīkla interfeisu, nevarēs izmantot šo funkciju (sk. "Skats no aizmugures" 23. lpp.).
- Šī programma neatbalsta TCP/IPv6.

Lai tīklā veiktu drukāšanu un pārvaldību, vispirms ir jāiestata IP adrese. Vairumā gadījumu jaunu adresi automātiski piešķirs tīklā esošais DHCP (Dynamic Host Configuration Protocol — dinamiskā resursdatora konfigurācijas protokols) serveris.

IPv4 konfigurācija, izmantojot programmu SetIP (Windows)

Pirms programmas SetIP izmantošanas, atspējojiet datora ugunsmūri: **Vadības panelis** > **Drošības centrs** > **Windows ugunsmūris**.

Tālāk aprakstītās instrukcijas var atšķirties atkarībā no ierīces modeļa.

1 Lejupielādējiet programmatūru vietnē Samsung, pēc tam atveriet tās pakotni un instalējiet programmatūru: (http://www.samsung.com > atrast savu produktu > Atbalsts un lejupielādes).

Vadu tīkla uzstādīšana

2 Izpildiet instalēšanas logā redzamās instrukcijas.

3 Pievienojiet ierīci tīklam, izmantojot tīkla kabeli.

4 Ieslēdziet ierīci.

5 Operētājsistēmas Windows izvēlnē **Sākt** atlasiet **Visas programmas** > **Samsung Printers** > **SetIP** > **SetIP**.

6 Lai atvērtu protokolu TCP/IP konfigurācijas logu, programmas SetIP logā noklikšķiniet uz ikonas (trešā no kreisās puses).

7 Ievadiet jauno ierīces informāciju konfigurācijas logā. Uzņēmuma iekštīklā pirms darba turpināšanas var būt nepieciešams, lai šo informāciju piešķir tīkla pārvaldnieks.

> Uzziniet ierīces MAC adresi **tīkla konfigurācijas atskaitē** (sk. "Tīkla konfigurācijas atskaites drukāšana" 145. lpp) un ievadiet to bez koliem. Piemēram, 00:15:99:29:51:A8 kļūst par 0015992951A8.

8 Noklikšķiniet uz **Apply** un pēc tam noklikšķiniet uz **OK**. Ierīce automātiski izdrukās **Tīkla konfigurācijas atskaiti**. Apstipriniet, vai visi iestatījumi ir pareizi.

IPv4 konfigurācija, izmantojot programmu SetIP (sistēmā Mac)

Pirms programmas SetIP izmantošanas, atspējojiet datora ugunsmūri: **System Preferences** > **Security** > **Firewall**.

> Tālāk aprakstītās instrukcijas var atšķirties atkarībā no ierīces modeļa.

1 Pievienojiet ierīci tīklam, izmantojot tīkla kabeli.

2 Ievietojiet nodrošinātās programmatūras kompaktdisku CD-ROM diskdzinī.

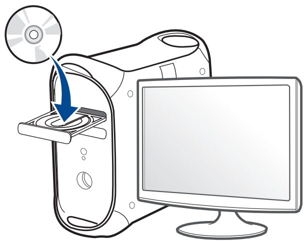

3 Veiciet dubultklikšķi uz CD-ROM ikonas, kas parādās Mac datora darbvirsmā.

- Sistēmā Mac OS X 10.8: veiciet dubultklikšķi uz CD-ROM, kas parādās opcijā Finder.

4 Veiciet dubultklikšķi uz mapes **MAC_Installer** > ikonas **Installer OS X**.

5 Noklikšķiniet uz **Continue**.

6 Izlasiet licences līgumu un noklikšķiniet uz **Continue**.

7 Noklikšķiniet uz **Agree**, lai piekristu licences līguma noteikumiem.

8 Noklikšķiniet uz **Install**. Tiks instalēti visi ierīcei nepieciešamie komponenti.

Noklikšķinot uz **Customize**, var izvēlēties atsevišķus instalējamos komponentus.

9 Ievadiet paroli un noklikšķiniet uz **OK**.

10 Kad tiek parādīts paziņojums, kas brīdina, ka datorā tiks aizvērtas visas lietojumprogrammas, noklikšķiniet uz **Continue**.

11 Atlasiet **Network Connected Printer(Wired or Wireless)**, kas atrodas **Printer Connection Type**, un noklikšķiniet uz pogas **Set IP Address**.

12 Lai atvērtu protokolu TCP/IP konfigurācijas logu, programmas SetIP logā noklikšķiniet uz ikonas (trešā no kreisās puses).

13 Ievadiet jauno ierīces informāciju konfigurācijas logā. Uzņēmuma iekštīklā pirms darba turpināšanas var būt nepieciešams, lai šo informāciju piešķir tīkla pārvaldnieks.

> Uzziniet ierīces MAC adresi **tīkla konfigurācijas atskaitē** (sk. "Tīkla konfigurācijas atskaites drukāšana" 145. lpp) un ievadiet to bez koliem. Piemēram, 00:15:99:29:51:A8 kļūst par 0015992951A8.

14 Noklikšķiniet uz **Apply** un pēc tam noklikšķiniet uz **OK**. Ierīce automātiski izdrukās **Tīkla konfigurācijas atskaiti**. Apstipriniet, vai visi iestatījumi ir pareizi.

IPv4 konfigurācija, izmantojot programmu SetIP (Linux)

Pirms programmas SetIP izmantošanas, atspējojiet datora ugunsmūri šeit: **System Preferences** vai **Administrator**.

> Tālāk aprakstītās instrukcijas var atšķirties atkarībā no ierīces modeļa vai operētājsistēmas.

1 Lejupielādējiet programmu SetIP no Samsung tīmekļa vietnes un izvelciet pakotnes saturu.

2 Veiciet dubultklikšķi uz **SetIPApplet.html**, kas atrodas mapē **cdroot/Linux/noarch/at_opt/share/utils**.

3 Noklikšķiniet, lai atvērtu protokolu TCP/IP konfigurēšanas logu.

Vadu tīkla uzstādīšana

4 Ievadiet jauno ierīces informāciju konfigurācijas logā. Uzņēmuma iekštīklā pirms darba turpināšanas var būt nepieciešams, lai šo informāciju piešķir tīkla pārvaldnieks.

Uzziniet ierīces MAC adresi **tīkla konfigurācijas atskaitē** (sk. "Tīkla konfigurācijas atskaites drukāšana" 145. lpp) un ievadiet to bez koliem. Piemēram, 00:15:99:29:51:A8 kļūst par 0015992951A8.

5 Ierīce automātiski izdrukās **Tīkla konfigurācijas atskaiti**.

Draivera instalēšana no tīkla

- Dažas iespējas un papildiespējas var nebūt pieejamas atkarībā no modeļa vai valsts (sk. "Atsevišķu modeļu funkcijas" 8. lpp).
- Ierīcē, kas neatbalsta tīkla interfeisu, nevarēs izmantot šo funkciju (sk. "Skats no aizmugures" 23. lpp).
- Printera draiveri un programmatūru varat instalēt, ievietojot programmatūras kompaktdisku CD-ROM diskdzinī. Ja lietojat Windows operētājsistēmu, printera draiveri un programmatūru varat atlasīt logā **Select Software to Install**.

Windows

1. Pārliecinieties, vai ierīce ir pievienota tīklam un ieslēgta. Ir arī jābūt iestatītai ierīces IP adresei (sk. "IP adreses iestatīšana" 145. lpp).

2. Ievietojiet nodrošinātās programmatūras kompaktdisku CD-ROM diskdzinī.

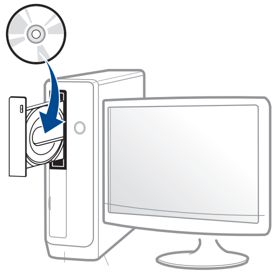

Ja instalēšanas ekrāns netiek parādīts, noklikšķiniet uz **Sākt** > **Visas programmas** > **Piederumi** > **Palaist**.

X:**Setup.exe**, aizstājot “X” ar burtu, kas apzīmē jūsu CD-ROM diskdzini, un noklikšķiniet uz **OK**.

- Operētājsistēmai Windows 8

  Ja instalēšanas logs nav redzams, sadaļā **Charms(Pamatfunkciju)** atlasiet **Meklēt** > **Apps(Lietotne)** un meklējiet **Palaist**. Ierakstiet X:\Setup.exe, aizstājot “X” ar burtu, kas apzīmē jūsu CD-ROM diskdzini, un noklikšķiniet uz **OK**.

  Ja parādās uznirstošais logs “**Pieskarieties, lai izvēlētos to, kas notiek ar šo disku**”, noklikšķiniet uz šā loga un atlasiet **Run Setup.exe**.

3. Pārskatiet un apstipriniet instalēšanas logā esošo instalēšanas līgumu. Pēc tam noklikšķiniet uz **Next**.

4. Ekrānā **Printer Connection Type** atlasiet **Network Connection**. Tad noklikšķiniet uz **Next**.

5. Izpildiet instalēšanas logā redzamās instrukcijas.

Draivera instalēšana no tīkla

Windows 8 ekrānā Sākt

- Draiveris V4 tiek automātiski lejupielādēts, izmantojot Windows Update, ja jūsu dators ir pieslēgts internetam. Ja tā nenotiek, varat manuāli lejupielādēt draiveri V4 Samsung tīmekļa vietnē Samsung, www.samsung.com > atrast savu produktu > Atbalsts un lejupielādes.
- Varat lejupielādēt lietojumprogrammu **Samsung Printer Experience** opcijā **Windows veikals**. Lai lietotu pakalpojumu Windows**Store(Veikals)**, jums jābūt Microsoft kontam.
  - **a** Sadaļā **Charms(Pamatfunkciju)** atlasiet **Meklēt**.
  - **b** Noklikšķiniet uz **Store(Veikals)**.
  - **c** Atrodiet un noklikšķiniet uz **Samsung Printer Experience**.
  - **d** Noklikšķiniet uz **Instalēt**.
- Ja instalējat draiveri, izmantojot komplektācijā iekļauto programmatūras kompaktdisku, draiveris V4 netiek instalēts. Ja vēlaties lietot draiveri V4 ekrānā **Darbvirsma**, varat lejupielādēt to Samsung tīmekļa vietnē Samsung, www.samsung.com >atrast savu produktu > Atbalsts un lejupielādes.
- Ja vēlaties instalēt Samsung printera pārvaldības rīkus, tie jāinstalē, izmantojot komplektācijā iekļauto programmatūras kompaktdisku.

1. Pārliecinieties, ka ierīce ir pievienota tīklam un ir ieslēgta. Ir jābūt iestatītai arī ierīces IP adresei (sk. "IP adreses iestatīšana" 145. lpp).
2. Sadaļā **Charms(Pamatfunkciju)** atlasiet **Iestatījumi** > **Mainīt datora iestatījumus** > **Ierīce**.
3. Noklikšķiniet uz **Pievienot ierīci**.

   Atrastās ierīces tiks parādītas ekrānā.
4. Noklikšķiniet uz izmantojamā modeļa vai resursdatora nosaukuma.

Izmantojot ierīces vadības paneli, var izdrukāt tīkla konfigurācijas atskaiti, kurā redzams pašreizējais ierīces resursdatora nosaukums (sk. "Tīkla konfigurācijas atskaites drukāšana" 145. lpp).

5. Draiveris tiks automātiski instalēts no **Windows Update**.

Draivera instalēšana no tīkla

Klusās instalēšanas režīms

Klusās instalēšanas režīms ir instalācijas metode, kurai nav nepieciešama nekāda lietotāja iejaukšanās. Palaižot instalāciju, ierīces draiveris un programmatūra tiek automātiski instalēti datorā. Kluso instalēšanu var palaist, komandu logā ievadot **/s** vai **/S**.

Komandu līnijas parametri

Nākamajā tabulā ir parādītas komandas, ko var izmantot komandu logā.

Tālāk esošās komandu līnijas ir efektīvas un darbojas, ja komanda tiek lietota ar parametru **/s** vai **/S**. Bet **/h**, **/H** vai **/?** ir izņēmuma komandas, kuras var izpildīt atsevišķi.

Komandrinda	Definīcija	Apraksts
/s vai /S	Sāk kluso instalēšanu.	Instalē ierīces draiverus bez jebkādu lietotāju interfeisu piedāvāšanas vai lietotāja iejaukšanās.
/p"<porta nosaukums>" vai / P"<porta nosaukums>"	Norāda printera portu. Izmantojot standarta TCP/IP porta pārraugu, tiks izveidots tīkla ports. Izmantojot lokālu portu, šim portam ir jābūt sistēmā pirms norādīšanas ar komandu.	Printera porta nosaukumu var norādīt kā IP adresi, resursdatora nosaukumu, USB lokālā porta nosaukumu, IEEE1284 porta nosaukumu vai tīkla ceļu. Piemēram: • /p"xxx.xxx.xxx.xxx", kur "xxx.xxx.xxx.xxx" nozīmē tīkla printera IP adresi. /p"USB001", / P"LPT1:", / p"resursdatora nosaukums" • / p"\\computer_name\shared_printer" vai "\\xxx.xxx.xxx.xxx\shared_printer" kur "\\computer_name\shared_printer" vai "\\xxx.xxx.xxx.xxx\shared_printer" nozīmē tīkla ceļu uz printeri, ievadot divas slīpsvītras, datora nosaukumu, datora koplietojamā printera lokālo IP adresi, un tad koplietojot printera nosaukumu.

Draivera instalēšana no tīkla

Komandrinda	Definīcija	Apraksts
/a"<galamērķa ceļš>" vai / A"<galamērķa ceļš>"	Norāda instalēšanas galamērķa ceļu. Galamērķa ceļam ir jābūt pilnam ceļam.	Tā kā ierīces draiveri ir jāinstalē operētājsistēmas norādītajā vietā, šī komanda attiecas tikai uz lietojumprogrammām.
/n"<Printera nosaukums>" vai / N"<Printera nosaukums>"	Norāda printera nosaukumu. Ir jāizveido printera instance, kas ir tāda pati kā norādītā printera nosaukums.	Izmantojot šo parametru, varat pievienot printeru instances pēc saviem ieskatiem.
/nd vai /ND	Dod komandu neiestatīt instalēto draiveri kā ierīces noklusējuma draiveri.	Tas nozīmē, ka instalētais ierīces draiveris nebūs noklusējuma ierīces draiveris jūsu sistēmā, ja tajā ir viens vai vairāki instalēti printeru draiveri. Ja sistēmā nav neviena instalēta ierīces draivera, šī opcija netiks lietota, jo operētājsistēma Windows iestatīs instalēto draiveri kā noklusējuma ierīces draiveri.
/x vai /X	Izmanto esošos ierīces draivera failus, lai izveidotu printera instanci, ja tas jau ir instalēts.	Šī komanda nodrošina veidu, kā instalēt printera instanci, kas izmanto instalētā printera draivera failus, neinstalējot papildu draiveri.
/up"<printera nosaukums>" vai / UP"<printera nosaukums>"	Noņem tikai norādīto printera instanci un nenoņem draivera failus.	Šī komanda nodrošina veidu, kā noņemt no sistēmas tikai norādīto printera instanci, neietekmējot citus printeru draiverus. Tā noņem printera draivera failus no sistēmas.
/d vai /D	Atinstalē no sistēmas visus ierīces draiverus un lietojumprogrammas.	Šī komanda noņem visus instalētos ierīces draiverus un lietojumprogrammas no sistēmas.
/v"<koplietojuma nosaukums>" vai / V"<koplietojuma nosaukums>"	Koplieto instalēto ierīci un pievieno līdzeklim Point & Print citus pieejamos platformas draiverus.	Šī komanda instalēs sistēmā visus atbalstītos operētājsistēmas Windows platformas ierīces draiverus un koplietos norādīto <koplietojuma nosaukumu> norādīšanai un drukāšanai.

Draivera instalēšana no tīkla

Komandrinda	Definīcija	Apraksts
/o vai /O	Pēc instalēšanas atver mapi **Printeri un faksa aparāti**.	Šī komanda pēc klusās instalēšanas atvērs mapi **Printeri un faksa aparāti**.
/h, /H vai /?	Parāda komandrindas lietojumu.	

Sistēmā Mac

CLP-41x series/CLP-68x series: Lai operētājsistēmā Mac OS X 10.4 instalētu printera programmatūru, tā jālejupielādē no Samsung tīmekļa vietnes (http://www.samsung.com > find your product > Support or Downloads).

1 Pārliecinieties, vai ierīce ir pievienota tīklam un ir ieslēgta.

2 Ievietojiet nodrošinātās programmatūras kompaktdisku CD-ROM diskdzinī.

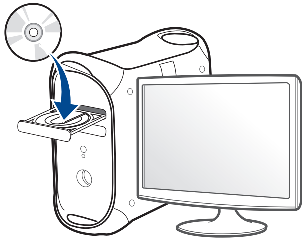

3 Veiciet dubultklikšķi uz CD-ROM ikonas, kas parādās Mac datora darbvirsmā.

- Sistēmā Mac OS X 10.8: veiciet dubultklikšķi uz CD-ROM, kas parādās opcijā Finder.

4 Veiciet dubultklikšķi uz mapes **MAC_Installer** > ikonas **Installer OS X**.

Draivera instalēšana no tīkla

5 Noklikšķiniet uz **Continue**.

6 Izlasiet licences līgumu un noklikšķiniet uz **Continue**.

7 Noklikšķiniet uz **Agree**, lai piekristu licences līguma noteikumiem.

8 Noklikšķiniet uz **Install**. Tiks instalēti visi ierīcei nepieciešamie komponenti.

Noklikšķinot uz **Customize**, var izvēlēties atsevišķus instalējamos komponentus.

9 Ievadiet paroli un noklikšķiniet uz **OK**.

10 Atlasiet **Network Connected Printer(Wired or Wireless)**, kas atrodas **Printer Connection Type**, un noklikšķiniet uz pogas **Continue**.

11 Noklikšķiniet uz pogas **Add Printer**, lai izvēlētos printeri, un pievienojiet to savam printeru sarakstam.

12 Noklikšķiniet uz **IP** un protokolā izvēlieties HP Jetdirect - Socket.

13 Ievades laukā Address (Adrese) ievadiet ierīces IP adresi.

14 Ievades laukā Queue (Rinda) ievadiet rindas nosaukumu. Ja nevarat noteikt ierīces servera rindas nosaukumu, vispirms pamēģiniet izmantot noklusējuma rindu.

15 Ja opcija Auto Select (Automātiskā izvēles) nedarbojas pareizi, izvēlieties Select Printer Software (Izvēlēties printera programmatūru) un sadaļā Print Using (Drukāt, izmantojot) atlasiet savas ierīces nosaukumu.

16 Noklikšķiniet uz **Add**.

17 Kad instalēšana ir pabeigta, noklikšķiniet uz **Close**.

Draivera instalēšana no tīkla

Linux

Lai instalētu printera programmatūru, no Samsung vietnes jālejupielādē Linux programmatūras pakotnes (http://www.samsung.com > atrast savu produktu > Atbalsts un lejupielādes).

1. Pārliecinieties, vai ierīce ir pievienota tīklam un ir ieslēgta. Tāpat ir jābūt iestatītai ierīces IP adresei.
2. Iekopējiet **Unified Linux Driver** pakotni savā sistēmā.
3. Atveriet programmu Terminal, tad atveriet mapi, kurā iekopējāt pakotni.
4. Izvelciet pakotnes saturu.
5. Pārvietojiet uz mapi **uld**.
6. Izpildiet komandu "**./install.sh**" (ja neesat pieteicies saknes līmenī, izpildiet komandu ar "**sudo**" kā "**sudo ./install.sh**").
7. Turpiniet ar instalēšanu.
8. Kad instalēšana pabeigta, palaidiet utilītu **Printing** (atveriet **System** > **Administration** > **Printing** vai programmā Terminal izpildiet komandu "**system-config-printer**").
9. Noklikšķiniet uz pogas **Add**.
10. Atlasiet **AppSocket/HP JetDirect** un ievadiet savas ierīces IP adresi.
11. Noklikšķiniet uz pogas **Forward** un pievienojiet to savai sistēmai.

Draivera instalēšana no tīkla

UNIX

- Pirms UNIX printera draivera instalēšanas pārliecinieties, ka jūsu ierīce atbalsta UNIX operētājsistēmu (sk. "Operētājsistēma" 8. lpp).
- Komandas ir atzīmētas ar “”; rakstot komandas, nerakstiet “”.
- Dažas iespējas un papildiespējas var nebūt pieejamas atkarībā no modeļa vai valsts (sk. "Operētājsistēma" 8. lpp).

Lai izmantotu UNIX printera draiveri, vispirms ir jāinstalē UNIX printera draivera pakotne un pēc tam jāuzstāda printeris. UNIX printera draivera pakotni var lejupielādēt Samsung vietnē (http://www.samsung.com > atrast savu produktu > Atbalsts un lejupielādes).

UNIX printera draivera pakotnes instalēšana

Instalēšanas procedūra ir kopīga visiem minētajiem UNIX operētājsistēmas variantiem.

1 No Samsung vietnes lejupielādējiet datorā un atveriet UNIX printera draivera pakotni.

2 Iegūstiet saknes privilēģijas.

“**su -**”

3 Kopējiet attiecīgo draivera arhīvu mērķa UNIX datorā.

Lai iegūtu papildinformāciju, skatiet savas UNIX operētājsistēmas administrēšanas rokasgrāmatu.

4 Izpakojiet UNIX printera draivera pakotni.

Piemēram, operētājsistēmā IBM AIX tiek izmantotas turpmāk norādītās komandas.

“**gzip -d <** ievadiet pakotnes nosaukumu **| tar xf -**”

5 izpakoto direktoriju.

6 Palaidiet instalēšanas skriptu.

“**./install –i**”

install ir instalēšanas programmas skripta fails, kas tiek izmantots, lai instalētu vai atinstalētu UNIX printera draivera pakotni.

Lai instalēšanas programmai dotu atļauju, izmantojiet komandu “**chmod 755 install**”.

7 Izpildiet komandu “**. /install –c**”, lai pārbaudītu instalēšanas rezultātus.

8 Komandrindā palaidiet “**installprinter**”. Ar šo komandu tiks izsaukts logs **Add Printer Wizard**. Šajā logā uzstādiet printeri saskaņā ar tālāk aprakstītajām procedūrām.

Draivera instalēšana no tīkla

Iespējams, dažās UNIX operētājsistēmās, piemēram, Solaris 10, tikko pievienotus printerus nevar iespējot un/vai tie nevar pieņemt darbus. Šādā gadījumā saknes terminālī palaidiet šādas divas komandas:

“**accept <printer_name>**”

“**enable <printer_name>**”

Printera draivera pakotnes atinstalēšana

Lai dzēstu sistēmā instalētu printeri, jāizmanto utilīta.

a Terminālī palaidiet komandu "**uninstallprinter**".
Tā atvērs printera atinstalēšanas vedni **Uninstall Printer Wizard**.
Nolaižamajā sarakstā ir uzskaitīti instalētie printeri.

b Atlasiet printeri, kas jādzēš.

c Lai printeri dzēstu no sistēmas, noklikšķiniet uz **Delete**.

d Izpildiet komandu “**. /install –d**”, lai atinstalētu visu pakotni.

e Lai pārbaudītu noņemšanas rezultātus, izpildiet komandu “**. /install –c**”.

Lai to instalētu atkārtoti, izmantojiet komandu “**. /install –i**”, lai bināros failus instalētu atkārtoti.

Printera iestatīšana

Lai printeri pievienotu savai UNIX sistēmai, komandrindā palaidiet ‘installprinter’. Ar šo komandu tiks izsaukts logs Printera pievienošanas vednis. Šajā logā uzstādiet printeri saskaņā ar tālāk aprakstītajām darbībām:

1. Ievadiet printera nosaukumu.
2. Modeļu sarakstā atlasiet attiecīgo printera modeli.
3. Laukā **Type** ievadiet jebkādu aprakstu, kas atbilst printera tipam. Tas nav obligāti.
4. Laukā **Description** norādiet jebkādu printera aprakstu. Tas nav obligāti.
5. Laukā **Location** norādiet printera atrašanās vietu.
6. Tīklam pievienotiem printeriem tekstlodziņā **Device** ievadiet printera IP adresi vai DNS nosaukumu. Operētājsistēmā IBM AIX ar **jetdirect Queue type** ir iespējams ievadīt tikai DNS nosaukumu — ciparu IP adrese nav atļauta.
7. **Queue type** parāda savienojumu kā **lpd** vai **jetdirect** attiecīgajā sarakstlodziņā. Operētājsistēmā Sun Solaris ir arī pieejams **usb** tips.
8. Lai iestatītu kopiju skaitu, atlasiet **Copies**.

Draivera instalēšana no tīkla

9 Lai kopijas saņemtu jau kārtotā veidā, atzīmējiet opciju **Collate**.

10 Lai kopijas saņemtu apgrieztā secībā, atzīmējiet opciju **Reverse Order**.

11 Lai šo printeri iestatītu kā noklusējuma printeri, atzīmējiet opciju **Make Default**.

12 Lai pievienotu printeri, noklikšķiniet uz **OK**.

IPv6 konfigurācija

IPv6 tiek pareizi atbalstīts tikai operētājsistēmā Windows Vista vai jaunākā versijā.

Dažas iespējas un papildiespējas var nebūt pieejamas atkarībā no modeļa vai valsts (sk. "Atsevišķu modeļu funkcijas" 8. lpp vai "Ierīces pārskats" 20. lpp).

Ierīce atbalsta tālāk uzskaitītās IPv6 adreses drukāšanai un pārvaldīšanai tīklā.

- **Link-local Address**: paškonfigurēta lokālā IPv6 adrese (adrese sākas ar FE80).
- **Stateless Address**: tīkla maršrutētāja automātiski konfigurēta IPv6 adrese.
- **Stateful Address**: DHCPv6 servera konfigurēta IPv6 adrese.
- **Manual Address**: lietotāja manuāli konfigurēta IPv6 adrese.

IPv6 tīkla vidē izpildiet tālāk aprakstīto procedūru, lai izmantotu IPv6 adresi.

No vadības paneļa

IPv6 aktivizēšana

- Piekļūšana izvēlnēm modeļiem var būt atšķirīga (sk. "Izvēļņu pārskats" 31. lpp).
- Lai dažos modeļos pārvietotos uz zemāka līmeņa izvēlnēm, var būt jānospiež poga **OK**.

1. Vadības panelī atlasiet (**Izvēlne**) > **Network** > **TCP/IP (IPv6)** > **IPv6 Protocol**.
2. Izvēlieties **On** un nospiediet **OK**.
3. Izslēdziet ierīci un ieslēdziet no jauna.

Kad instalēsit printera draiveri, nekonfigurējiet vienlaikus IPv4 un IPv6. Ieteicams konfigurēt IPv4 vai IPv6.

IPv6 konfigurācija

DHCPv6 adreses konfigurēšana

Ja tīklā ir DHCPv6 serveris, noklusētā dinamiskā resursdatora konfigurācijai varat iestatīt kādu no šīm opcijām.

- Piekļūšana izvēlnēm modeļiem var būt atšķirīga (sk. "Izvēļņu pārskats" 31. lpp).
- Lai dažos modeļos pārvietotos uz zemāka līmeņa izvēlnēm, var būt jānospiež poga **OK**.

1. Vadības panelī atlasiet (**Izvēlne**) > **Network** > **TCP/IP (IPv6)** > **DHCPv6 Config**.
2. Lai atlasītu vajadzīgo vērtību, nospiediet pogu **OK**.
   - **Router**: izmanto DHCPv6 tikai tad, ja to pieprasa maršrutētājs.
   - **Always Use**: vienmēr izmanto DHCPv6 neatkarīgi no maršrutētāja pieprasījuma.
   - **Never Use**: nekad neizmanto DHCPv6 neatkarīgi no maršrutētāja pieprasījuma.

No programmas SyncThru™ Web Service

IPv6 aktivizēšana

1. Sistēmā Windows piekļūstiet tīmekļa pārlūkprogrammai, piemēram, Internet Explorer. Adrešu laukā ievadiet ierīces IP adresi (http://xxx.xxx.xxx.xxx) un nospiediet taustiņu Enter vai noklikšķiniet uz **Aiziet**.
2. Ja programmā **SyncThru™ Web Service** piesakāties pirmo reizi, jums jāpiesakās sistēmā kā administratoram. Ierakstiet tālāk redzamo noklusējuma ID un paroli. Drošības apsvērumu dēļ ieteicams mainīt noklusējuma paroli.
   - **ID: admin**
   - **Password: sec00000**
3. Kad tiek atvērts logs **SyncThru™ Web Service**, augšējā izvēļņu joslā novietojiet kursoru virs **Settings** un pēc tam noklikšķiniet uz **Network Settings**.
4. Vietnes kreisajā rūtī noklikšķiniet uz **TCP/IPv6**.
5. Lai aktivizētu IPv6, atzīmējiet izvēles rūtiņu **IPv6 Protocol**.
6. Noklikšķiniet uz pogas **Apply**.
7. Izslēdziet ierīci un ieslēdziet no jauna.

IPv6 konfigurācija

- Varat iestatīt arī DHCPv6.
- Lai iestatītu IPv6 adresi manuāli:

  Atzīmējiet izvēles rūtiņu **Manual Address**. Pēc tam tiek aktivizēts tekstlodziņš **Address/Prefix**. Ievadiet pārējo adreses daļu (piemēram, 3FFE:10:88:194::**AAAA**; “A” ir heksadecimālais cipars no 0 līdz 9 un no A līdz F).

Adresēm ir jābūt kvadrātiekavās [ ].

IPv6 adreses konfigurēšana

1. Atveriet tīmekļa pārlūkprogrammu, piemēram, Internet Explorer, kas atbalsta IPv6 adresēšanu kā vietrādi URL.

2. **Tīkla konfigurācijas atskaitē** atlasiet kādu no IPv6 adresēm (**Link-local Address**, **Stateless Address**, **Stateful Address**, **Manual Address**) (sk. "Tīkla konfigurācijas atskaites drukāšana" 145. lpp).

   - **Link-local Address**: paškonfigurēta lokālā IPv6 adrese (adrese sākas ar FE80).
   - **Stateless Address**: tīkla maršrutētāja automātiski konfigurēta IPv6 adrese.
   - **Stateful Address**: DHCPv6 servera konfigurēta IPv6 adrese.
   - **Manual Address**: lietotāja manuāli konfigurēta IPv6 adrese.

3. Ievadiet IPv6 adreses (piemēram: http://[FE80::215:99FF:FE66:7701]).

Bezvadu tīkla uzstādīšana

- Pārliecinieties, ka ierīce atbalsta bezvadu tīklu. Atkarībā no modeļa bezvadu tīkls var nebūt pieejams (sk. "Atsevišķu modeļu funkcijas" 8. lpp).
- Ja IPv6 tīkls nedarbojas, iestatiet visiem tīkla iestatījumiem rūpnīcas noklusējuma vērtības un mēģiniet vēlreiz, izmantojot iespēju **Clear Setting**.

Darba sākšana

Informācija par tīkla tipu

Parasti starp datoru un ierīci vienlaicīgi var būt tikai viens savienojums.

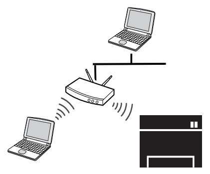	**Infrastruktūras režīms** Šī ir vide, kuru galvenokārt izmanto mājās un mājas vai mazu uzņēmumu birojos. Šis režīms izmanto piekļuves punktu, lai sazinātos ar bezvadu ierīci.
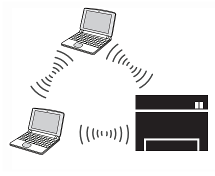	**Ekspromta režīms** Šis režīms neizmanto piekļuves punktu. Bezvadu dators un bezvadu ierīce lieto tiešās saziņas režīmu.

Bezvadu tīkla nosaukums un tīkla parole

Bezvadu tīkliem ir nepieciešama lielāka drošība, tāpēc, pirmoreiz iestatot piekļuves punktu, tīklam tiek izveidots tīkla nosaukums (SSID), izmantotās drošības veids un tīkla parole. Pirms turpināt ierīces uzstādīšanu sazinieties ar savu tīkla administratoru par šo informāciju.

Bezvadu tīkla uzstādīšana

Iepazīšanās ar bezvadu sistēmas iestatīšanas paņēmieniem

Varat iestatīt bezvadu sistēmas iestatījumus, izmantojot ierīci vai datoru. Tālāk redzamajā tabulā izvēlieties iestatīšanas paņēmienu.

- Atkarībā no modeļa vai valsts atsevišķi bezvadu tīkla instalēšanas veidi var nebūt pieejami.
- Ja bezvadu sistēmas iestatīšanas vai draiveru instalēšanas laikā rodas problēmas, skatiet nodaļu par problēmu novēršanu (sk. "Bezvadu tīkla problēmu novēršana" 204. lpp).
- Noteikti iestatiet piekļuves punktu paroli. Ja neiestatīsit piekļuves punktu paroli, šie punkti var tikt pakļauti nelegālai piekļuvei no nezināmām ierīcēm, tostarp datoriem, viedtālruņiem un printeriem. Paroles iestatījumus skatiet piekļuves punktu lietotāja norādījumos.

Bezvadu tīkla uzstādīšana

Modelim CLP-41x series/ C181x series

Iestatīšanas paņēmiens	Savienošanas metode	Apraksts un atsauces
Ar piekļuves punktu	No datora	Operētājsistēmas Windows lietotājiem — sk. "Piekļuves punkts, izmantojot USB kabeli" 171. lpp.
		Operētājsistēmas Windows lietotājiem — sk. "Piekļuves punkts bez USB kabeļa (ieteicams)" 174. lpp.
		• Sistēmas Mac lietotājiem jāskata "Piekļuves punkts, izmantojot USB kabeli" 186. lpp. • Sistēmas Mac lietotājiem jāskata "Piekļuves punkts bez USB kabeļa (ieteicams)" 189. lpp
		Sk. "Izmantojot tīkla kabeli" 199. lpp.
	Ierīces vadības panelī	• sk. "Ierīces ar displeja ekrānu" 167. lpp. • Sk. "Ierīces bez displeja ekrāna" 168. lpp.
		sk. "Izvēlnes pogas izmantošana" 170. lpp.
Bez piekļuves punkta	No datora	Operētājsistēmas Windows lietotājiem — sk. "Ekspromta tīkls, izmantojot USB kabeli" 177. lpp.
		Sistēmas Mac lietotājiem jāskata "Ekspromta tīkls, izmantojot USB kabeli" 191. lpp.
	Wi-Fi Direct iestatīšana	Sk. "Wi-Fi Direct iestatīšana mobilai drukāšanai" 202. lpp.

Bezvadu tīkla uzstādīšana

Modelim CLP-68x series

Iestatīšanas paņēmiens	Savienošanas metode	Apraksts un atsauces
Ar piekļuves punktu	**No datora**	Operētājsistēmas Windows lietotājiem — sk. "Piekļuves punkts, izmantojot USB kabeli (ieteicams)" 180. lpp.
		Sistēmas Mac lietotājiem jāskata "Piekļuves punkts, izmantojot USB kabeli (ieteicams)" 194. lpp.
		Sk. "Izmantojot tīkla kabeli" 199. lpp.
	Ierīces vadības panelī	• sk. "Ierīces ar displeja ekrānu" 167. lpp. • Sk. "Ierīces bez displeja ekrāna" 168. lpp.
		Sk. "Izvēlnes pogas izmantošana" 170. lpp.
Bez piekļuves punkta	**No datora**	Operētājsistēmas Windows lietotājiem — sk. "Ekspromta tīkls, izmantojot USB kabeli" 183. lpp.
		Sistēmas Mac lietotājiem jāskata "Ekspromta tīkls, izmantojot USB kabeli" 191. lpp.
	Wi-Fi Direct iestatīšana	Sk. "Wi-Fi Direct iestatīšana mobilai drukāšanai" 202. lpp.

Bezvadu tīkla uzstādīšana

WPS pogas izmantošana

Ja jūsu ierīce un piekļuves punkts (vai bezvadu maršrutētājs) atbalsta Wi-Fi Protected Setup™(WPS), bezvadu tīkla iestatījumus var ērti konfigurēt, uz vadības paneļa nospiežot pogu (WPS) un neizmantojot datoru.

- Ja vēlaties izmantot bezvadu tīklu infrastruktūras režīmā, atvienojiet no ierīces tīkla kabeli. Pogas **WPS (PBC)** izmantošana vai PIN koda ievadīšana datorā, lai izveidotu savienojumu ar piekļuves punktu (vai bezvadu maršrutētāju), atšķiras atkarībā no izmantotā piekļuves punkta (vai bezvadu maršrutētāja). Skatiet lietotā piekļuves punkta (vai bezvadu maršrutētāja) lietotāja rokasgrāmatu.
- Lietojot WPS pogu bezvadu tīkla iestatīšanai, iespējams, tiks mainīti drošības iestatījumi. Lai nepieļautu to, bloķējiet WPS opciju pašreizējiem bezvadu drošības iestatījumiem. Opcijas nosaukums var atšķirties atkarībā no lietotā piekļuves punkta (vai bezvadu maršrutētāja).

Sagatavojamie elementi

- Pārbaudiet, vai piekļuves punkts (vai bezvadu maršrutētājs) atbalsta Wi-Fi Protected Setup™ (WPS).
- Pārbaudiet, vai ierīce atbalsta Wi-Fi Protected Setup™ (WPS).
- Tīkla dators (tikai PIN režīmā)

Sava savienojuma veida izvēle

Pastāv divas metodes, kā izveidot savienojumu starp jūsu ierīci un bezvadu tīklu, izmantojot vadības paneļa pogu (WPS).

Metode **Push Button Configuration (PBC)** ļauj izveidot savienojumu starp ierīci un bezvadu tīklu, nospiežot vai nu ierīces vadības paneļa pogu (WPS), vai arī Wi-Fi Protected Setup™ (WPS) iespējotā piekļuves punkta (vai bezvadu maršrutētāja) pogu WPS (PBC).

Metode **Personal Identification Number (PIN)** palīdz izveidot savienojumu starp jūsu ierīci un bezvadu tīklu, WPS (Wi-Fi Protected Setup™) piekļuves punktā (vai bezvadu maršrutētājā) ievadot sniegto PIN informāciju.

Ierīces rūpnīcas noklusējuma režīms ir **PBC** , kuru ieteicams izmantot parastai bezvadu tīkla videi.

Bezvadu tīkla uzstādīšana

Ierīces ar displeja ekrānu

Savienojuma izveide PBC režīmā

1. Nospiediet un turiet vadības paneļa pogu (WPS) vairāk nekā 2 sekundes.

   Ierīce sākt gaidīt aptuveni divas minūtes, līdz nospiedīsit piekļuves punkta (vai bezvadu maršrutētāja) pogu WPS (PBC).

2. Nospiediet piekļuves punkta (vai bezvadu maršrutētāja) pogu **WPS (PBC)**.

   Displeja ekrānā ziņojumi tiek parādīti šādā secībā:

   a **Connecting:** Ierīce veido savienojumu ar piekļuves punktu (vai bezvadu maršrutētāju).

   b **Connected:** Kad ierīces savienojums ar bezvadu tīklu ir veiksmīgi izveidots, WPS gaismas diode deg pastāvīgi.

   c **AP SSID:** Kad bezvadu tīkla savienojuma izveides process ir pabeigts, displejā tiek parādīta piekļuves punkta SSID informācija.

3. Ievietojiet komplektācijā pievienoto programmatūras kompaktdisku CD-ROM diskdzinī un izpildiet logā esošās norādes, lai uzstādītu bezvadu tīklu.

Savienojuma izveide PIN režīmā

1. Nospiediet un turiet vadības paneļa pogu (WPS) vairāk nekā 2 sekundes.

2. Displejā tiek parādīts astoņu ciparu PIN kods.

   Divu minūšu laikā datorā, kuram ir izveidots savienojums ar piekļuves punktu (vai bezvadu maršrutētāju), ir jāievada astoņu ciparu PIN kods.

   Displeja ekrānā ziņojumi tiek parādīti šādā secībā:

   a **Connecting:** Ierīce veido savienojumu ar bezvadu tīklu.

   b **Connected:** Kad ierīces savienojums ar bezvadu tīklu ir veiksmīgi izveidots, WPS gaismas diode deg pastāvīgi.

   c **SSID:** Kad bezvadu tīkla savienojuma izveides process ir pabeigts, LCD displejā tiek parādīta piekļuves punkta SSID informācija.

3. Ievietojiet komplektācijā pievienoto programmatūras kompaktdisku CD-ROM diskdzinī un izpildiet logā esošās norādes, lai uzstādītu bezvadu tīklu.

Bezvadu tīkla uzstādīšana

Ierīces bez displeja ekrāna

Savienojuma izveide PBC režīmā

1 Nospiediet un 2–4 sekundes turiet vadības paneļa pogu (WPS), līdz gaismas diode sāk ātri mirgot.

Ierīce sāk savienojuma izveidi ar bezvadu tīklu. Gaismas diode lēni mirgos aptuveni divas minūtes, līdz nospiedīsit piekļuves punkta (vai bezvadu maršrutētāja) PBC pogu.

2 Nospiediet piekļuves punkta (vai bezvadu maršrutētāja) pogu **WPS (PBC)**.

a WPS gaismas diode mirgo ātri. Ierīce veido savienojumu ar piekļuves punktu (vai bezvadu maršrutētāju).

b Kad ierīces savienojums ar bezvadu tīklu ir veiksmīgi izveidots, WPS gaismas diode deg pastāvīgi.

3 Ievietojiet komplektācijā pievienoto programmatūras kompaktdisku CD-ROM diskdzinī un izpildiet logā esošās norādes, lai uzstādītu bezvadu tīklu.

Savienojuma izveide PIN režīmā

1 Ir jāizdrukā tīkla konfigurācijas atskaite kopā ar PIN kodu (sk. "Tīkla konfigurācijas atskaites drukāšana" 145. lpp).

Gatavības režīmā vadības panelī nospiediet un aptuveni

5 sekundes turiet pogu (**Atcelt** (Atcelt) vai **apturēšana/dzēšana** (Apturēšana/dzēšana)). Varat atrast savas ierīces PIN kodu.

2 Nospiediet un turiet uz vadības paneļa pogu (WPS) vairāk nekā četras sekundes, līdz statusa gaismas diode paliek ieslēgta.

Ierīce veido savienojumu ar piekļuves punktu (vai bezvadu maršrutētāju).

3 Divu minūšu laikā datorā, kuram ir izveidots savienojums ar piekļuves punktu (vai bezvadu maršrutētāju), ir jāievada astoņu ciparu PIN kods.

Aptuveni divas minūtes indikators mirgos lēni, līdz ievadīsit astoņu ciparu PIN kodu.

WPS gaismas diode mirgo tālāk norādītajā secībā:

a WPS gaismas diode mirgo ātri. Ierīce veido savienojumu ar piekļuves punktu (vai bezvadu maršrutētāju).

b Kad ierīces savienojums ar bezvadu tīklu ir veiksmīgi izveidots, WPS gaismas diode deg pastāvīgi.

4 Ievietojiet komplektācijā pievienoto programmatūras kompaktdisku CD-ROM diskdzinī un izpildiet logā esošās norādes, lai uzstādītu bezvadu tīklu.

Bezvadu tīkla uzstādīšana

Savienojuma atkārtota izveide ar tīklu

Kad bezvadu funkcija ir deaktivizēta, ierīce vēlreiz automātiski mēģinās izveidot savienojumu ar piekļuves punktu (vai bezvadu maršrutētāju), izmantojot iepriekš lietotos bezvadu savienojuma iestatījumus un adresi.

Šādos gadījumos ierīce automātiski izveido atkārtotu savienojumu ar bezvadu tīklu.

- Ierīce izslēgsies un vēlreiz ieslēgsies.
- Piekļuves punkts (vai bezvadu maršrutētājs) tiks izslēgts un vēlreiz ieslēgts.

Savienojuma izveides procesa atcelšana

Lai atceltu ierīces savienojuma izveides procesu ar bezvadu tīklu, nospiediet vadības paneļa pogu ⊗ (**Atcelt** vai **apturēšana/dzēšana**). **Lai atkārtoti izveidotu savienojumu ar bezvadu tīklu, uzgaidiet 2 minūtes.**

Tīkla savienojuma pārtraukšana

Lai pārtrauktu bezvadu tīkla savienojumu, nospiediet un vairāk nekā divas sekundes turiet vadības paneļa pogu (WPS).

- **Ja Wi-Fi tīkls ir dīkstāves režīmā:** Ierīce tiek uzreiz atvienota no bezvadu tīkla, un WPS gaismas diode vairs nedeg.
- **Ja Wi-Fi tīkls tiek lietots:** Kamēr ierīce gaida pašreizējā darba pabeigšanu, WPS gaismas diode mirgo ātri. Tad bezvadu tīkls tiek automātiski atvienots un WPS gaismas diode izslēdzas.

Bezvadu tīkla uzstādīšana

Izvēlnes pogas izmantošana

Atkarībā no opcijām vai ierīces modeļa dažas izvēlnes, iespējams, displejā netiks parādītas. Ja tā notiek, jūsu ierīcei tās nav paredzētas (sk. "Izvēļņu pārskats" 31. lpp).

Pirms sākšanas jāzina bezvadu tīkla nosaukums (SSID) un tīkla atslēga, ja tas ir šifrēts. Šī informācija tika iestatīta, kad tika uzstādīts piekļuves punkts (vai bezvadu maršrutētājs). Ja jūs neko nezināt par bezvadu tīkla vidi, lūdzu, uzziniet to no personas, kas iestatīja tīklu.

Kad ir izveidots savienojums ar bezvadu tīklu, instalējiet ierīces draiveri, lai veiktu drukāšanu no lietojumprogrammas (sk. "Draivera instalēšana no tīkla" 149. lpp).

1. Nospiediet vadības paneļa pogu (**Izvēlne**).
2. Nospiediet **Network** > **Wireless** > **WLAN Settings**.
3. Lai atlasītu vajadzīgo uzstādīšanas metodi, nospiediet pogu **OK**.
   - **Wizard** (rekomenduojama)**:** Šajā režīmā uzstādīšana ir automātiska. Ierīce parādīs pieejamo tīklu sarakstu. Pēc tīkla izvēles printeris ieteiks ievadīt attiecīgo drošības atslēgu.
   - **Custom:** Šajā režīmā lietotāji vai iesniegt vai manuāli rediģēt savu SSID, kā arī izvēlēties drošības opciju.

Bezvadu tīkla uzstādīšana

Uzstādīšana, izmantojot operētājsistēmu Windows (CLP-41x series/C181x series)

Saīsne uz programmu **Samsung Easy Wireless Setup** bez kompaktdiska: Ja esat vienreiz instalējis printera diskdzini, varat piekļūt programmai **Samsung Easy Wireless Setup**, neizmantojot kompaktdisku (sk "Piekļūšana pārvaldības rīkiem" 263. lpp).

Piekļuves punkts, izmantojot USB kabeli

Sagatavojamie elementi

- Piekļuves punkts
- Tīklam pievienots dators
- Programmatūras kompaktdisks, kas iekļauts ierīces komplektācijā
- Ierīce, kas instalēta ar bezvadu tīkla interfeisu
- USB kabelis

Infrastruktūras tīkla izveide

1. Pārbaudiet, vai USB kabelis ir pievienots ierīcei.

2. Ieslēdziet datoru, piekļuves punktu un ierīci.

3. Ievietojiet nodrošinātās programmatūras kompaktdisku CD-ROM diskdzinī.

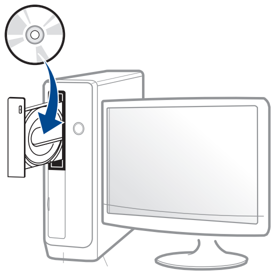

Ja instalēšanas ekrāns netiek parādīts, noklikšķiniet uz **Sākt** > **Visas programmas** > **Piederumi** > **Palaist**.

X:**Setup.exe**, aizstājot “X” ar burtu, kas apzīmē jūsu CD-ROM diskdzini, un noklikšķiniet uz **OK**.

- Operētājsistēmai Windows 8

  Ja instalēšanas logs nav redzams, sadaļā **Charms(Pamatfunkciju)** atlasiet **Meklēt** > **Apps(Lietotne)** un meklējiet **Palaist**. Ierakstiet X:\Setup.exe, aizstājot “X” ar burtu, kas apzīmē jūsu CD-ROM diskdzini, un noklikšķiniet uz **OK**.

  Ja parādās uznirstošais logs “**Pieskarieties, lai izvēlētos to, kas notiek ar šo disku**”, noklikšķiniet uz šā loga un atlasiet **Run Setup.exe**.

4. Pārskatiet un apstipriniet instalēšanas logā esošo instalēšanas līgumu. Tad noklikšķiniet uz **Next**.

Bezvadu tīkla uzstādīšana

5 Atlasiet **Wireless network connection** ekrānā **Printer Connection Type**. Tad noklikšķiniet uz **Next**.

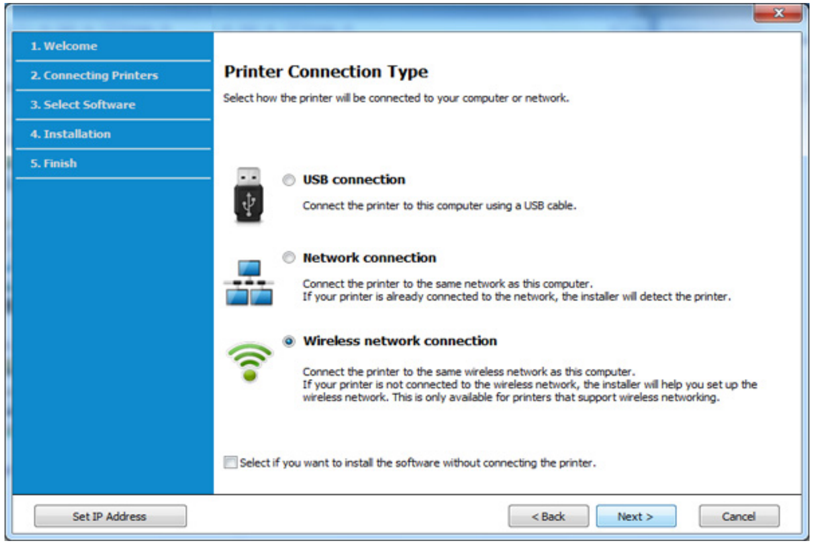

6 Ekrānā **Are you setting up your printer for the first time?** atlasiet**Yes, I will set up my printer's wireless network.** Pēc tam noklikšķiniet uz **Next**.

Ja printeris jau ir pievienots tīklam, atlasiet **No, My printer is already connected to my network**.

7 Ekrānā **Select the Wireless Setup Method** atlasiet **Using a USB cable**. Tad noklikšķiniet uz **Next**.

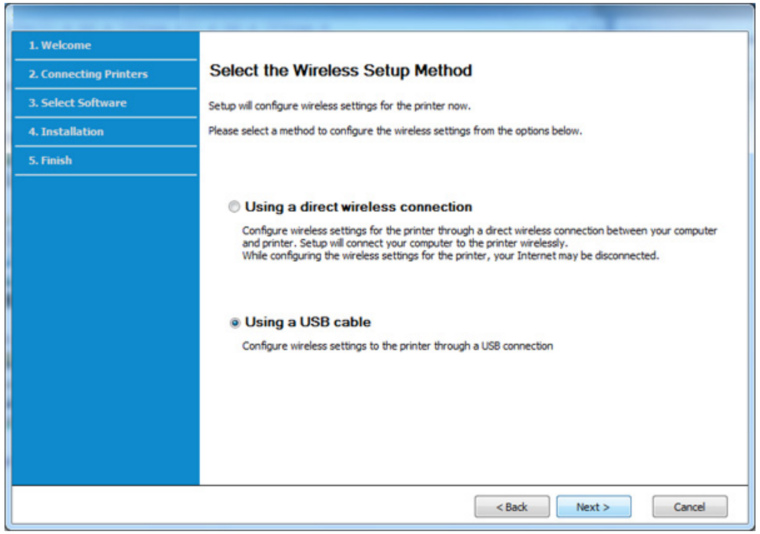

8 Pēc meklēšanas logā tiek parādītas bezvadu tīkla ierīces. Izvēlieties izmantojamā piekļuves punkta nosaukumu (SSID) un spiediet **Next**.

Ja nevarat atrast vajadzīgā tīkla nosaukumu, vai arī, ja vēlaties manuāli iestatīt bezvadu konfigurāciju, noklikšķiniet uz **Advanced Setting**.

- **Enter the wireless Network Name:** Ievadiet piekļuves punkta SSID (SSID ir reģistrjutīgs).
- **Operation Mode:** Atlasiet **Infrastructure**.
- **Authentication:** Atlasiet autentifikācijas tipu.

  Open System: autentifikācija netiek lietota, un šifrēšana var tikt vai netikt lietota atkarībā no datu drošības vajadzībām.

  Shared Key: autentifikācija tiek lietota. Tīklam var piekļūt ierīce ar pareizu WEP atslēgu.

  WPA Personal vai WPA2 Personal: Atlasiet šo opciju, lai autentificētu drukāšanas serveri atkarībā no WPA iepriekš koplietotās atslēgas. Tam tiek izmantota koplietota slepena atslēga (parasti dēvēta par iepriekš koplietotās atslēgas paroles frāzi), kura tiek manuāli konfigurēta piekļuves punktā un katrā no tā klientiem.
- **Encryption:** Atlasiet šifrēšanu (Nav, WEP64, WEP128, TKIP, AES, TKIP AES).
- **Network Password:** Ievadiet šifrēšanas tīkla paroles vērtību.
- **Confirm Network Password:** Apstipriniet šifrēšanas tīkla paroles vērtību.
- **WEP Key Index:** Ja lietojat WEP šifrēšanu, izvēlieties attiecīgo parametru **WEP Key Index**.

Ja piekļuves punktam ir drošības iestatījumi, tiek parādīts bezvadu tīkla drošības logs.

Ievadiet piekļuves punkta (vai maršrutētāja) tīkla paroli (Network Password).

9 Ja printeris atbalsta Wi-Fi Direct, parādīsies šāds ekrāns.

Noklikšķiniet uz **Next**.

Bezvadu tīkla uzstādīšana

- Opcija Wi-Fi Direct parādās ekrānā tikai tad, ja jūsu printeris atbalsta šo funkciju.
- Izmantojot programmu Samsung Easy Printer Manager, var sākt iestatīt Wi-Fi Direct (sk. "Wi-Fi Direct iestatīšana" 203. lpp).
- **Wi-Fi Direct Name**: Noklusējuma Wi-Fi Direct nosaukums ir ierīces modeļa nosaukums, un tā maksimālais garums ir 23 rakstzīmes.
- **Password setting** ir ciparu virkne, kuras garums ir 8 - 64 rakstzīmes.

10 Kad bezvadu tīkla iestatīšana pabeigta, atvienojiet USB kabeli no datora un ierīces. Noklikšķiniet uz **Next**.

11 Izpildiet instalēšanas logā redzamos norādījumus.

Piekļuves punkts bez USB kabeļa (ieteicams)

Sagatavojamie elementi

- Datorā, kurā instalēta operētājsistēma Windows 7 vai jaunāka versija, darbojas Wi-Fi un piekļuves punkts (maršrutētājs).
- Programmatūras kompaktdisks, kas iekļauts ierīces komplektācijā
- Ierīce, kas instalēta ar bezvadu tīkla interfeisu

Bezvadu tīkla iestatīšanas laikā ierīce izmanto datora bezvadu LAN. Savienojuma izveide ar internetu var nebūt iespējama.

Infrastruktūras tīkla izveide

1 Ieslēdziet datoru, piekļuves punktu un ierīci.

2 Ievietojiet nodrošinātās programmatūras kompaktdisku CD-ROM diskdzinī.

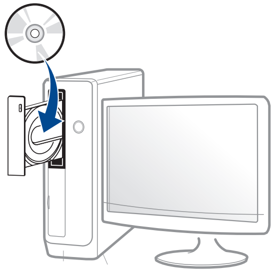

Bezvadu tīkla uzstādīšana

Ja instalēšanas ekrāns netiek parādīts, noklikšķiniet uz **Sākt** > **Visas programmas** > **Piederumi** > **Palaist**.

X:**Setup.exe**, aizstājot “X” ar burtu, kas apzīmē jūsu CD-ROM diskdzini, un noklikšķiniet uz **OK**.

- Operētājsistēmai Windows 8

  Ja instalēšanas logs nav redzams, sadaļā **Charms(Pamatfunkciju)** atlasiet **Meklēt** > **Apps(Lietotne)** un meklējiet **Palaist**. Ierakstiet X:\Setup.exe, aizstājot “X” ar burtu, kas apzīmē jūsu CD-ROM diskdzini, un noklikšķiniet uz **OK**.

  Ja parādās uznirstošais logs “**Pieskarieties, lai izvēlētos to, kas notiek ar šo disku**”, noklikšķiniet uz šā loga un atlasiet **Run Setup.exe**.

3 Pārskatiet un apstipriniet instalēšanas logā esošo instalēšanas līgumu. Pēc tam noklikšķiniet uz **Next**.

4 Atlasiet **Wireless network connection** ekrānā **Printer Connection Type**. Tad noklikšķiniet uz **Next**.

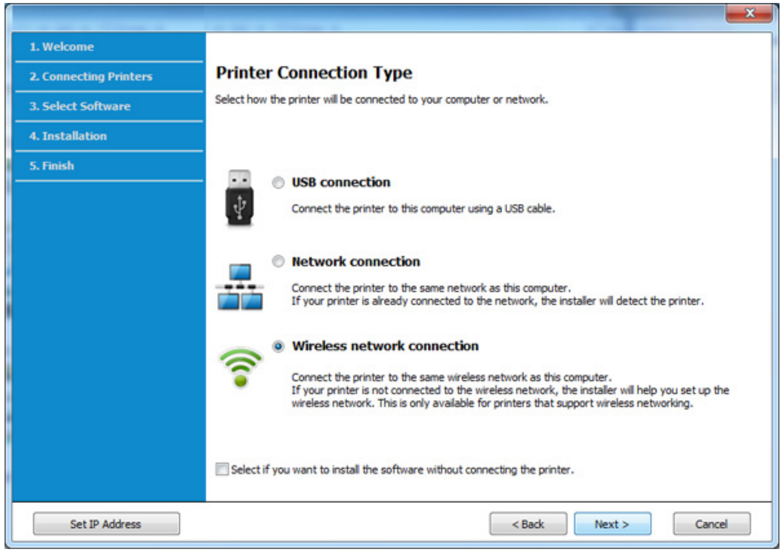

5 Ekrānā **Are you setting up your printer for the first time?** atlasiet**Yes, I will set up my printer's wireless network.** Pēc tam noklikšķiniet uz **Next**.

Ja printeris jau ir pievienots tīklam, atlasiet **No, My printer is already connected to my network**.

Bezvadu tīkla uzstādīšana

6 Ekrānā **Select the Wireless Setup Method** atlasiet **Using a direct wireless connection**. Tad noklikšķiniet uz **Next**.

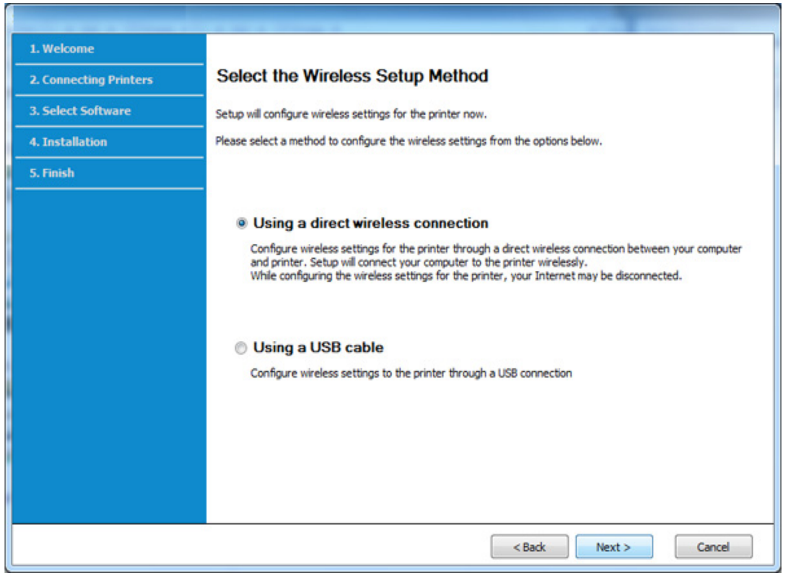

> Pat ja jūsu datorā darbojas operētājsistēma Windows 7 vai tās jaunāka versija, nevarēsit izmantot šo funkciju, ja dators neatbalsta bezvadu tīklu. Iestatiet bezvadu tīklu, izmantojot USB kabeli (sk. "Piekļuves punkts, izmantojot USB kabeli" 171. lpp).

Ja parādās turpmāk redzamais ekrāns, 2 minūšu laikā nospiediet vadības paneļa pogu (WPS).

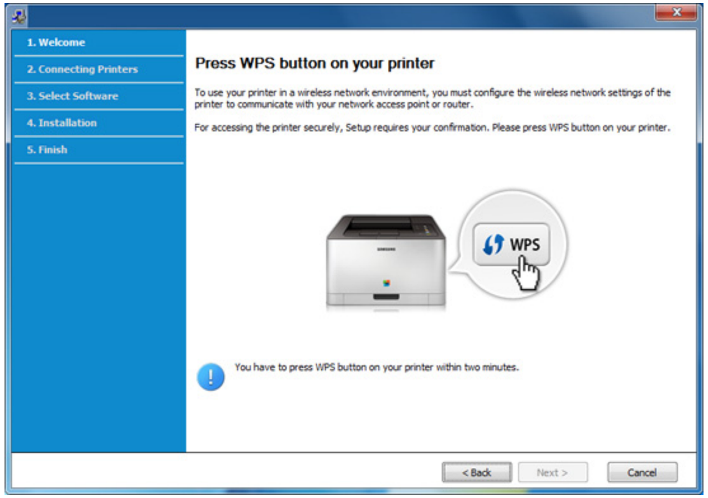

7 Kad pabeigta bezvadu tīkla iestatīšana, noklikšķiniet uz **Next**.

8 Izpildiet instalēšanas logā redzamos norādījumus.

Bezvadu tīkla uzstādīšana

Ekspromta tīkls, izmantojot USB kabeli

Ja jums nav piekļuves punkta (AP), joprojām varat izveidot bezvadu savienojumu starp ierīci un datoru, ja, iestatīsit ekspromta bezvadu tīklu, izpildot tālāk aprakstītās vienkāršās darbības.

Sagatavojamie elementi

- Tīklam pievienots dators
- Programmatūras kompaktdisks, kas iekļauts ierīces komplektācijā
- Ierīce, kas instalēta ar bezvadu tīkla interfeisu
- USB kabelis

Ekspromta tīkla izveide operētājsistēmā Windows

1 Ieslēdziet datoru un bezvadu tīkla ierīci.

2 Ievietojiet nodrošinātās programmatūras kompaktdisku CD-ROM diskdzinī.

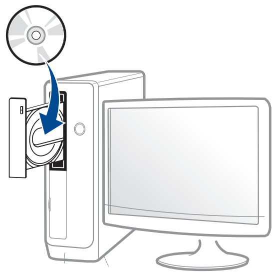

Ja instalēšanas ekrāns netiek parādīts, noklikšķiniet uz **Sākt** > **Visas programmas** > **Piederumi** > **Palaist**.

X:**Setup.exe**, aizstājot “X” ar burtu, kas apzīmē jūsu CD-ROM diskdzini, un noklikšķiniet uz **OK**.

- Operētājsistēmai Windows 8

  Ja instalēšanas logs nav redzams, sadaļā **Charms(Pamatfunkciju)** atlasiet **Meklēt** > **Apps(Lietotne)** un meklējiet **Palaist**. Ierakstiet X:\Setup.exe, aizstājot “X” ar burtu, kas apzīmē jūsu CD-ROM diskdzini, un noklikšķiniet uz **OK**.

  Ja parādās uznirstošais logs “**Pieskarieties, lai izvēlētos to, kas notiek ar šo disku**”, noklikšķiniet uz šā loga un atlasiet **Run Setup.exe**.

3 Pārskatiet un apstipriniet instalēšanas logā esošo instalēšanas līgumu. Tad noklikšķiniet uz **Next**.

Bezvadu tīkla uzstādīšana

4 Atlasiet **Wireless network connection** ekrānā **Printer Connection Type**. Tad noklikšķiniet uz **Next**.

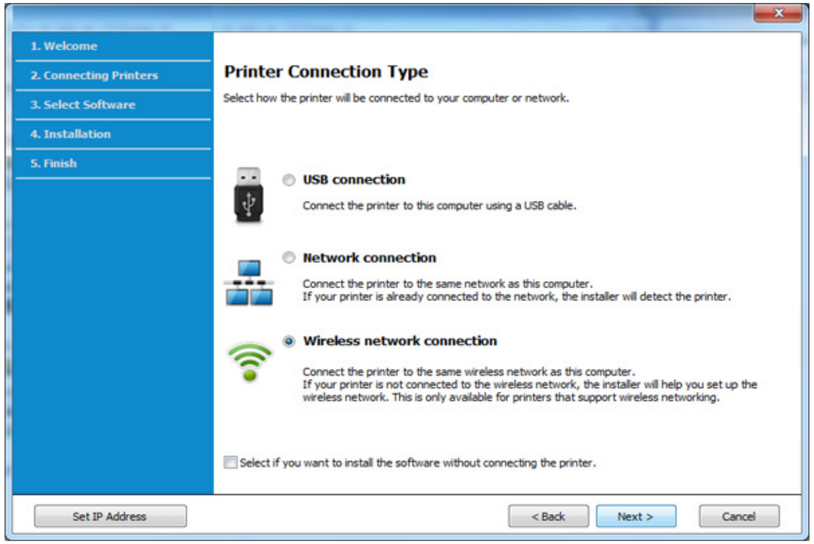

5 Ekrānā **Are you setting up your printer for the first time?** atlasiet**Yes, I will set up my printer's wireless network.** Pēc tam noklikšķiniet uz **Next**.

Ja printeris jau ir pievienots tīklam, atlasiet **No, My printer is already connected to my network**.

6 Ekrānā **Select the Wireless Setup Method** atlasiet **Using a USB cable**. Tad noklikšķiniet uz **Next**.

7 Pēc bezvadu tīklu meklēšanas tiek parādīts ierīces atrasto bezvadu tīklu saraksts. Spiediet **Advanced Setting**.

- **Enter the wireless Network Name:** Ievadiet vajadzīgo SSID nosaukumu (SSID ir reģistrjutīgs).
- **Operation Mode:** izvēlieties Ad-hoc.
- **Channel:** Atlasiet kanālu (**Auto Setting** vai no 2412 MHz līdz 2467 MHz).
- **Authentication:** Atlasiet autentifikācijas tipu.

  Open System: autentifikācija netiek lietota, un šifrēšana var tikt vai netikt lietota atkarībā no datu drošības vajadzībām.

  Shared Key: autentifikācija tiek lietota. Tīklam var piekļūt ierīce ar pareizu WEP atslēgu.
- **Encryption:** Atlasiet šifrēšanu (Nav, WEP64, WEP128).
- **Network Password:** Ievadiet šifrēšanas tīkla paroles vērtību.
- **Confirm Network Password:** Apstipriniet šifrēšanas tīkla paroles vērtību.
- **WEP Key Index:** Ja lietojat WEP šifrēšanu, izvēlieties attiecīgo parametru **WEP Key Index**.

Ja ekspromta tīklam ir drošības iestatījums, parādās bezvadu tīkla drošības logs.

Autentifikācijai atlasiet **Open System** vai **Shared Key** un noklikšķiniet uz **Next**.

- WEP (Wired Equivalent Privacy — vadu ekvivalentais privātums) ir drošības protokols, kas novērš neautorizētu piekļuvi bezvadu tīklam. WEP šifrē katras bezvadu tīklā nosūtītās vai saņemtās pakotnes datu daļu, izmantojot 64 bitu vai 128 bitu WEP šifrēšanas atslēgu.

Bezvadu tīkla uzstādīšana

8 Tiek parādīts logs, kurā ir redzams bezvadu tīkla iestatījums. Pārbaudiet iestatījumus un noklikšķiniet uz **Next**.

Pirms ierīces IP adreses ievadīšanas ir jāzina datora tīkla konfigurācijas informācija. Ja datora tīkla konfigurācija ir iestatīta kā DHCP, bezvadu tīkla iestatījumam arī ir jābūt DHCP. Pretējā gadījumā, ja datora tīkla konfigurācija ir iestatīta kā Static, bezvadu tīkla iestatījumam arī ir jābūt Static.

Ja datoram ir iestatīts DHCP un jūs vēlaties izmantot bezvadu tīkla iestatījumu Static, jums ir jāsazinās ar tīkla administratoru, lai iegūtu statisko IP adresi.

- **DHCP metodei**
  Ja IP adreses piešķiršanas metode ir DHCP, pārbaudiet, vai logā **Wireless Network Setting Confirm** tiek parādīts DHCP. Ja tas rāda Static, noklikšķiniet uz **Change TCP/IP**, lai mainītu piešķiršanas metodi uz **Receive IP address automatically (DHCP)**.
- **Static metodei**
  Ja IP adreses piešķiršanas metode ir Static, pārbaudiet, vai logā **Wireless Network Setting Confirm** tiek parādīts Static. Ja tas rāda DHCP, noklikšķiniet uz **Change TCP/IP**, lai ievadītu IP adresi un citas ierīces tīkla konfigurācijas vērtības.
  Piemēram:
  Ja datora tīkla informācija ir šāda:
  - IP adrese: 169.254.133.42
  - Apakštīkla maska: 255.255.0.0

  Ierīces tīkla informācijai vajadzētu būt šādai:
  - IP adrese: 169.254.133.**43**
  - Apakštīkla maska: 255.255.0.0 (izmantojiet datora apakštīkla masku).
  - Vārteja: 169.254.133.**1**

9 Tiek parādīts logs **Wireless Network Setting Complete**. Noklikšķiniet uz **Next**.

10 Kad bezvadu tīkla iestatīšana ir pabeigta, atvienojiet USB kabeli no datora un ierīces. Noklikšķiniet uz **Next**.

11 Izpildiet instalēšanas logā redzamos norādījumus.

Bezvadu tīkla uzstādīšana

Uzstādīšana, izmantojot operētājsistēmu Windows (CLP-68x series)

Saīsne uz programmu **Samsung Easy Wireless Setup** bez kompaktdiska: Ja esat vienreiz instalējis printera diskdzini, varat piekļūt programmai **Samsung Easy Wireless Setup**, neizmantojot kompaktdisku (sk "Piekļūšana pārvaldības rīkiem" 263. lpp).

Piekļuves punkts, izmantojot USB kabeli (ieteicams)

Sagatavojamie elementi

- Piekļuves punkts
- Tīklam pievienots dators
- Programmatūras kompaktdisks, kas iekļauts ierīces komplektācijā
- Ierīce, kas instalēta ar bezvadu tīkla interfeisu
- USB kabelis

Infrastruktūras tīkla izveide

1. Pārbaudiet, vai USB kabelis ir pievienots ierīcei.
2. Ieslēdziet datoru, piekļuves punktu un ierīci.
3. Ievietojiet nodrošinātās programmatūras kompaktdisku CD-ROM diskdzinī.

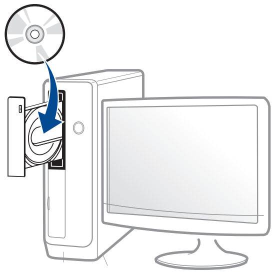

Ja instalēšanas ekrāns netiek parādīts, noklikšķiniet uz **Sākt** > **Visas programmas** > **Piederumi** > **Palaist**.

X:**Setup.exe**, aizstājot “X” ar burtu, kas apzīmē jūsu CD-ROM diskdzini, un noklikšķiniet uz **OK**.

- Operētājsistēmai Windows 8

  Ja instalēšanas logs nav redzams, sadaļā **Charms(Pamatfunkciju)** atlasiet **Meklēt** > **Apps(Lietotne)** un meklējiet **Palaist**. Ierakstiet X:\Setup.exe, aizstājot “X” ar burtu, kas apzīmē jūsu CD-ROM diskdzini, un noklikšķiniet uz **OK**.

  Ja parādās uznirstošais logs “**Pieskarieties, lai izvēlētos to, kas notiek ar šo disku**”, noklikšķiniet uz šā loga un atlasiet **Run Setup.exe**.

4 Pārskatiet un apstipriniet instalēšanas logā esošo instalēšanas līgumu. Tad noklikšķiniet uz **Next**.

5 Atlasiet **Wireless network connection** ekrānā **Printer Connection Type**. Tad noklikšķiniet uz **Next**.

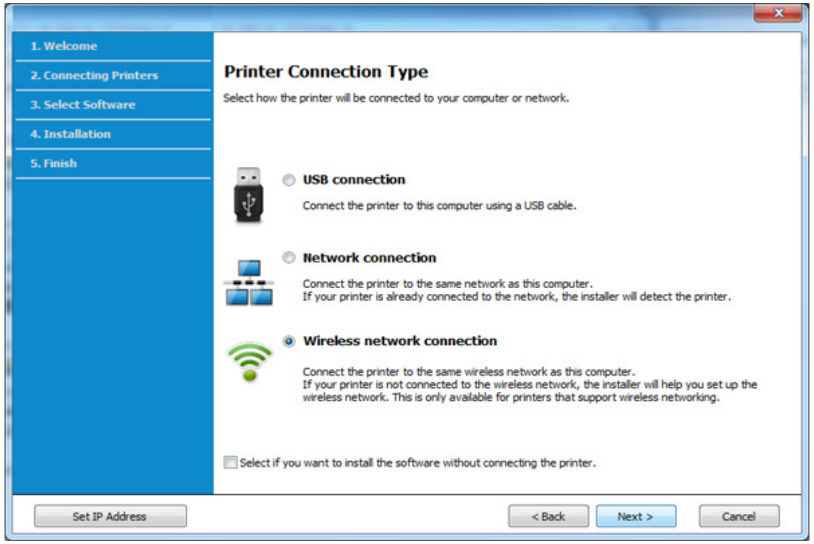

6 Ekrānā **Are you setting up your printer for the first time?** atlasiet**Yes, I will set up my printer's wireless network.** Pēc tam noklikšķiniet uz **Next**.

Ja printeris jau ir pievienots tīklam, atlasiet **No, My printer is already connected to my network**.

7 Pēc meklēšanas logā tiek parādītas bezvadu tīkla ierīces. Izvēlieties izmantojamā piekļuves punkta nosaukumu (SSID) un spiediet **Next**.

Ja nevarat atrast vajadzīgā tīkla nosaukumu, vai arī, ja vēlaties manuāli iestatīt bezvadu konfigurāciju, noklikšķiniet uz **Advanced Setting**.

- **Enter the wireless Network Name:** Ievadiet piekļuves punkta SSID (SSID ir reģistrjutīgs).
- **Operation Mode:** Atlasiet **Infrastructure**.
- **Authentication:** Atlasiet autentifikācijas tipu.

  Open System: autentifikācija netiek lietota, un šifrēšana var tikt vai netikt lietota atkarībā no datu drošības vajadzībām.

  Shared Key: autentifikācija tiek lietota. Tīklam var piekļūt ierīce ar pareizu WEP atslēgu.

  WPA Personal vai WPA2 Personal: Atlasiet šo opciju, lai autentificētu drukāšanas serveri atkarībā no WPA iepriekš koplietotās atslēgas. Tam tiek izmantota koplietota slepena atslēga (parasti dēvēta par iepriekš koplietotās atslēgas paroles frāzi), kura tiek manuāli konfigurēta piekļuves punktā un katrā no tā klientiem.
- **Encryption:** Atlasiet šifrēšanu (Nav, WEP64, WEP128, TKIP, AES, TKIP AES).
- **Network Password:** Ievadiet šifrēšanas tīkla paroles vērtību.
- **Confirm Network Password:** Apstipriniet šifrēšanas tīkla paroles vērtību.
- **WEP Key Index:** Ja lietojat WEP šifrēšanu, izvēlieties attiecīgo parametru **WEP Key Index**.

Bezvadu tīkla uzstādīšana

Ja piekļuves punktam ir drošības iestatījumi, tiek parādīts bezvadu tīkla drošības logs.

Ievadiet piekļuves punkta (vai maršrutētāja) tīkla paroli (Network Password).

8 Kad parādās tīkla savienojuma logs, atvienojiet tīkla kabeli. Tad noklikšķiniet uz **Next**. Pieslēgts tkla kabelis var apgrūtināt bezvadu ierīču meklēšanu.

9 Ja printeris atbalsta Wi-Fi Direct un šī funkcija ir atspējota, tiks parādīts attiecīgs ekrāns.

Ja vēlaties iespējot Wi-Fi Direct, atzīmējiet izvēles rūtiņu un noklikšķiniet uz **Next**. Ja nē, noklikšķiniet uz **Next**.

- Izmantojot programmu Samsung Easy Printer Manager, var sākt iestatīt Wi-Fi Direct (sk. "Wi-Fi Direct iestatīšana" 203. lpp).
- **Wi-Fi Direct Name**: Noklusējuma Wi-Fi Direct nosaukums ir ierīces modeļa nosaukums, un tā maksimālais garums ir 23 rakstzīmes.
- **Password setting** ir ciparu virkne, kuras garums ir 8 - 64 rakstzīmes.

10 Kad bezvadu tīkla iestatīšana pabeigta, atvienojiet USB kabeli no datora un ierīces. Noklikšķiniet uz **Next**.

11 Izpildiet instalēšanas logā redzamos norādījumus.

Bezvadu tīkla uzstādīšana

Ekspromta tīkls, izmantojot USB kabeli

Ja jums nav piekļuves punkta (AP), joprojām varat izveidot bezvadu savienojumu starp ierīci un datoru, ja, iestatīsit ekspromta bezvadu tīklu, izpildot tālāk aprakstītās vienkāršās darbības.

Sagatavojamie elementi

- Tīklam pievienots dators
- Programmatūras kompaktdisks, kas iekļauts ierīces komplektācijā
- Ierīce, kas instalēta ar bezvadu tīkla interfeisu
- USB kabelis

Ekspromta tīkla izveide operētājsistēmā Windows

1 Pārbaudiet, vai USB kabelis ir pievienots ierīcei.

2 Ieslēdziet datoru, piekļuves punktu un ierīci.

3 Ievietojiet nodrošinātās programmatūras kompaktdisku CD-ROM diskdzinī.

Ja instalēšanas ekrāns netiek parādīts, noklikšķiniet uz **Sākt** > **Visas programmas** > **Piederumi** > **Palaist**.

X:**Setup.exe**, aizstājot “X” ar burtu, kas apzīmē jūsu CD-ROM diskdzini, un noklikšķiniet uz **OK**.

- Operētājsistēmai Windows 8

  Ja instalēšanas logs nav redzams, sadaļā **Charms(Pamatfunkciju)** atlasiet **Meklēt** > **Apps(Lietotne)** un meklējiet **Palaist**. Ierakstiet X:\Setup.exe, aizstājot “X” ar burtu, kas apzīmē jūsu CD-ROM diskdzini, un noklikšķiniet uz **OK**.

  Ja parādās uznirstošais logs “**Pieskarieties, lai izvēlētos to, kas notiek ar šo disku**”, noklikšķiniet uz šā loga un atlasiet **Run Setup.exe**.

4 Pārskatiet un apstipriniet instalēšanas logā esošo instalēšanas līgumu. Tad noklikšķiniet uz **Next**.

Bezvadu tīkla uzstādīšana

5 Atlasiet **Wireless network connection** ekrānā **Printer Connection Type**. Tad noklikšķiniet uz **Next**.

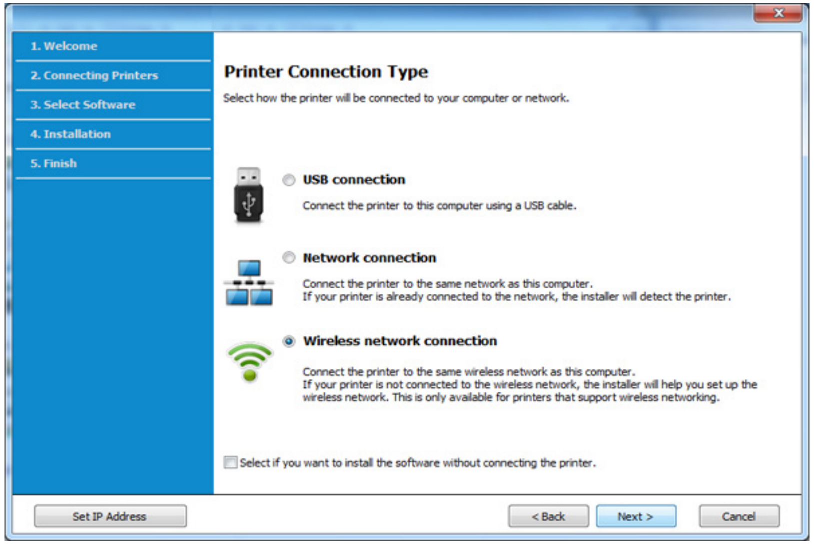

6 Ekrānā **Are you setting up your printer for the first time?** atlasiet**Yes, I will set up my printer's wireless network.** Pēc tam noklikšķiniet uz **Next**.

Ja printeris jau ir pievienots tīklam, atlasiet **No, My printer is already connected to my network**.

7 Pēc bezvadu tīklu meklēšanas tiek parādīts ierīces atrasto bezvadu tīklu saraksts. Spiediet **Advanced Setting**.

- **Enter the wireless Network Name:** Ievadiet vajadzīgo SSID nosaukumu (SSID ir reģistrjutīgs).
- **Operation Mode:** izvēlieties Ad-hoc.
- **Channel:** Atlasiet kanālu (**Auto Setting** vai no 2412 MHz līdz 2467 MHz).
- **Authentication:** Atlasiet autentifikācijas tipu.

  Open System: autentifikācija netiek lietota, un šifrēšana var tikt vai netikt lietota atkarībā no datu drošības vajadzībām.

  Shared Key: autentifikācija tiek lietota. Tīklam var piekļūt ierīce ar pareizu WEP atslēgu.
- **Encryption:** Atlasiet šifrēšanu (Nav, WEP64, WEP128).
- **Network Password:** Ievadiet šifrēšanas tīkla paroles vērtību.
- **Confirm Network Password:** Apstipriniet šifrēšanas tīkla paroles vērtību.
- **WEP Key Index:** Ja lietojat WEP šifrēšanu, izvēlieties attiecīgo parametru **WEP Key Index**.

Ja ekspromta tīklam ir drošības iestatījums, parādās bezvadu tīkla drošības logs.

Autentifikācijai atlasiet **Open System** vai **Shared Key** un noklikšķiniet uz **Next**.

- WEP (Wired Equivalent Privacy — vadu ekvivalentais privātums) ir drošības protokols, kas novērš neautorizētu piekļuvi bezvadu tīklam. WEP šifrē katras bezvadu tīklā nosūtītās vai saņemtās pakotnes datu daļu, izmantojot 64 bitu vai 128 bitu WEP šifrēšanas atslēgu.

Bezvadu tīkla uzstādīšana

8 Tiek parādīts logs, kurā ir redzams bezvadu tīkla iestatījums. Pārbaudiet iestatījumus un noklikšķiniet uz **Next**.

Pirms ierīces IP adreses ievadīšanas ir jāzina datora tīkla konfigurācijas informācija. Ja datora tīkla konfigurācija ir iestatīta kā DHCP, bezvadu tīkla iestatījumam arī ir jābūt DHCP. Pretējā gadījumā, ja datora tīkla konfigurācija ir iestatīta kā Static, bezvadu tīkla iestatījumam arī ir jābūt Static.

Ja datoram ir iestatīts DHCP un jūs vēlaties izmantot bezvadu tīkla iestatījumu Static, jums ir jāsazinās ar tīkla administratoru, lai iegūtu statisko IP adresi.

- **DHCP metodei**
  Ja IP adreses piešķiršanas metode ir DHCP, pārbaudiet, vai logā **Wireless Network Setting Confirm** tiek parādīts DHCP. Ja tas rāda Static, noklikšķiniet uz **Change TCP/IP**, lai mainītu piešķiršanas metodi uz **Receive IP address automatically (DHCP)**.
- **Static metodei**
  Ja IP adreses piešķiršanas metode ir Static, pārbaudiet, vai logā **Wireless Network Setting Confirm** tiek parādīts Static. Ja tas rāda DHCP, noklikšķiniet uz **Change TCP/IP**, lai ievadītu IP adresi un citas ierīces tīkla konfigurācijas vērtības.
  Piemēram:
  Ja datora tīkla informācija ir šāda:
  - IP adrese: 169.254.133.42
  - Apakštīkla maska: 255.255.0.0

  Ierīces tīkla informācijai vajadzētu būt šādai:
  - IP adrese: 169.254.133.**43**
  - Apakštīkla maska: 255.255.0.0 (izmantojiet datora apakštīkla masku).
  - Vārteja: 169.254.133.**1**

9 Tiek parādīts logs **Wireless Network Setting Complete**. Noklikšķiniet uz **Next**.

10 Kad bezvadu tīkla iestatīšana ir pabeigta, atvienojiet USB kabeli no datora un ierīces. Noklikšķiniet uz **Next**.

11 Izpildiet instalēšanas logā redzamos norādījumus.

Bezvadu tīkla uzstādīšana

Uzstādīšana, izmantojot operētājsistēmu Mac (CLP-41x series/C181x series)

Piekļuves punkts, izmantojot USB kabeli

Sagatavojamie elementi

- Piekļuves punkts
- Tīklam pievienots printeris
- Programmatūras kompaktdisks, kas iekļauts ierīces komplektācijā
- Ierīce, kas instalēta ar bezvadu tīkla interfeisu
- USB kabelis

CLP-41x series/CLP-68x series: Lai operētājsistēmā Mac OS X 10.4 instalētu printera programmatūru, tā jālejupielādē no Samsung tīmekļa vietnes (http://www.samsung.com > find your product > Support or Downloads).

1 Pārliecinieties, ka ierīce ir pievienota datoram un ieslēgta.

2 Ievietojiet nodrošinātās programmatūras kompaktdisku CD-ROM diskdzinī.

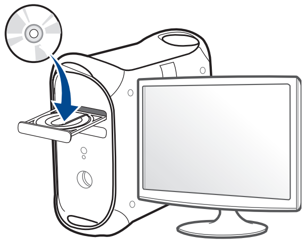

3 Veiciet dubultklikšķi uz CD-ROM ikonas, kas parādās Mac datora darbvirsmā.

- Izmantojot Mac OS X 10.8, divreiz noklikšķiniet uz CD-ROM, kas parādās **Finder**.

4 Veiciet dubultklikšķi uz mapes **MAC_Installer** > ikonas **Installer OS X**.

5 Noklikšķiniet uz **Continue**.

6 Izlasiet licences līgumu un noklikšķiniet uz **Continue**.

7 Noklikšķiniet uz **Agree**, lai piekristu licences līguma noteikumiem.

8 Noklikšķiniet uz **Install**. Tiks instalēti visi ierīcei nepieciešamie komponenti.

Noklikšķinot uz **Customize**, var izvēlēties atsevišķus instalējamos komponentus.

Bezvadu tīkla uzstādīšana

9 Ievadiet paroli un noklikšķiniet uz **OK**.

10 Atlasiet **Configuration of Wireless network** sadaļā **Printer Connection Type** un noklikšķiniet uz **Continue**.

11 Ja parādās ekrāns **Wireless Settings**, izvēlieties **Using a USB cable** un noklikšķiniet uz **Next**.

Ja ekrāns neparādās, dodieties uz 15. soli.

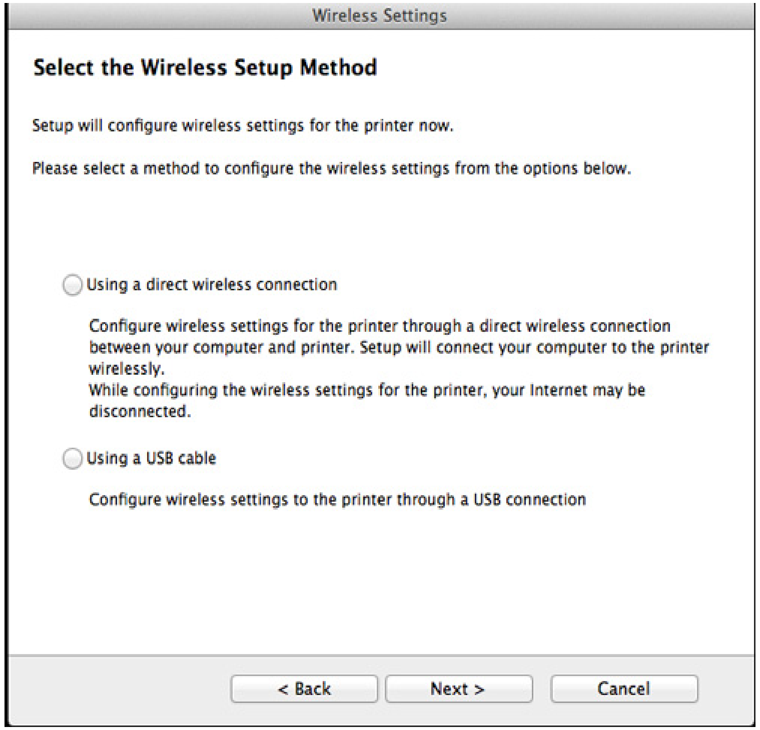

Bezvadu tīkla uzstādīšana

12 Pēc meklēšanas logā tiek parādītas bezvadu tīkla ierīces. Izvēlieties izmantojamā piekļuves punkta nosaukumu (SSID) un spiediet **Next**.

Ja bezvadu tīkla konfigurāciju iestatāt manuāli, noklikšķiniet uz **Advanced Setting**.

- **Enter the wireless Network Name:** Ievadiet piekļuves punkta SSID (SSID ir reģistrjutīgs).
- **Operation Mode:** Atlasiet **Infrastructure**.
- **Authentication:** Atlasiet autentifikācijas tipu.

  Open System: autentifikācija netiek lietota, un šifrēšana var tikt vai netikt lietota atkarībā no datu drošības vajadzībām.

  Shared Key: autentifikācija tiek lietota. Tīklam var piekļūt ierīce ar pareizu WEP atslēgu.

  WPA Personal vai WPA2 Personal: Atlasiet šo opciju, lai autentificētu drukāšanas serveri atkarībā no WPA iepriekš koplietotās atslēgas. Tam tiek izmantota koplietota slepena atslēga (parasti dēvēta par iepriekš koplietotās atslēgas paroles frāzi), kura tiek manuāli konfigurēta piekļuves punktā un katrā no tā klientiem.
- **Encryption:** Atlasiet šifrēšanu (Nav, WEP64, WEP128, TKIP, AES, TKIP AES).
- **Network Password:** Ievadiet šifrēšanas tīkla paroles vērtību.
- **Confirm Network Password:** Apstipriniet šifrēšanas tīkla paroles vērtību.
- **WEP Key Index:** Ja lietojat WEP šifrēšanu, izvēlieties attiecīgo parametru **WEP Key Index**.

Ja piekļuves punktam ir aktivizēta drošība, tiek parādīts bezvadu tīkla drošības logs.

Ievadiet piekļuves punkta (vai maršrutētāja) tīkla paroli (Network Password).

13 Tiek parādīts logs, kurā ir redzams bezvadu tīkla iestatījums. Pārbaudiet iestatījumus un noklikšķiniet uz **Next**.

- Opcija Wi-Fi Direct parādās ekrānā tikai tad, ja jūsu printeris atbalsta šo funkciju.
- Izmantojot programmu Samsung Easy Printer Manager, var sākt iestatīt Wi-Fi Direct (sk. "Wi-Fi Direct iestatīšana" 203. lpp).
- **Wi-Fi Direct Name**: Noklusējuma Wi-Fi Direct nosaukums ir ierīces modeļa nosaukums, un tā maksimālais garums ir 23 rakstzīmes.
- **Password setting** ir ciparu virkne, kuras garums ir 8 - 64 rakstzīmes.

14 Tiek parādīts logs **Wireless Network Setting Complete**. Noklikšķiniet uz **Next**.

15 Kad bezvadu tīkla iestatīšana ir pabeigta, atvienojiet USB kabeli no datora un ierīces. Noklikšķiniet uz **Next**.

Bezvadu tīkla uzstādīšana

Piekļuves punkts bez USB kabeļa (ieteicams)

Sagatavojamie elementi

- Mac datorā, kurā instalēta operētājsistēma Mac OS 10.7 vai jaunāka versija, darbojas Wi-Fi un piekļuves punkts (maršrutētājs).
- Programmatūras kompaktdisks, kas iekļauts ierīces komplektācijā
- Ierīce, kas instalēta ar bezvadu tīkla interfeisu

CLP-41x series/CLP-68x series: Lai operētājsistēmā Mac OS X 10.4 instalētu printera programmatūru, tā jālejupielādē no Samsung tīmekļa vietnes (http://www.samsung.com > find your product > Support or Downloads).

1. Pārliecinieties, ka ierīce ir pievienota datoram un ieslēgta.
2. Ievietojiet nodrošinātās programmatūras kompaktdisku CD-ROM diskdzinī.
3. Veiciet dubultklikšķi uz CD-ROM ikonas, kas parādās Mac datora darbvirsmā.
   - Izmantojot Mac OS X 10.8, divreiz noklikšķiniet uz CD-ROM, kas parādās **Finder**.
4. Veiciet dubultklikšķi uz mapes **MAC_Installer** > ikonas **Installer OS X**.
5. Noklikšķiniet uz **Continue**.
6. Izlasiet licences līgumu un noklikšķiniet uz **Continue**.
7. Noklikšķiniet uz **Agree**, lai piekristu licences līguma noteikumiem.
8. Noklikšķiniet uz **Install**. Tiks instalēti visi ierīcei nepieciešamie komponenti.

   Noklikšķinot uz **Customize**, var izvēlēties atsevišķus instalējamos komponentus.
9. Ievadiet paroli un noklikšķiniet uz **OK**.
10. Atlasiet **Configuration of Wireless network** sadaļā **Printer Connection Type** un noklikšķiniet uz **Continue**.

Bezvadu tīkla uzstādīšana

11 Ja parādās ekrāns **Wireless Settings**, izvēlieties **Using a direct wireless connection** un noklikšķiniet uz **Next**.

Ja ekrāns neparādās, dodieties uz 13. soli.

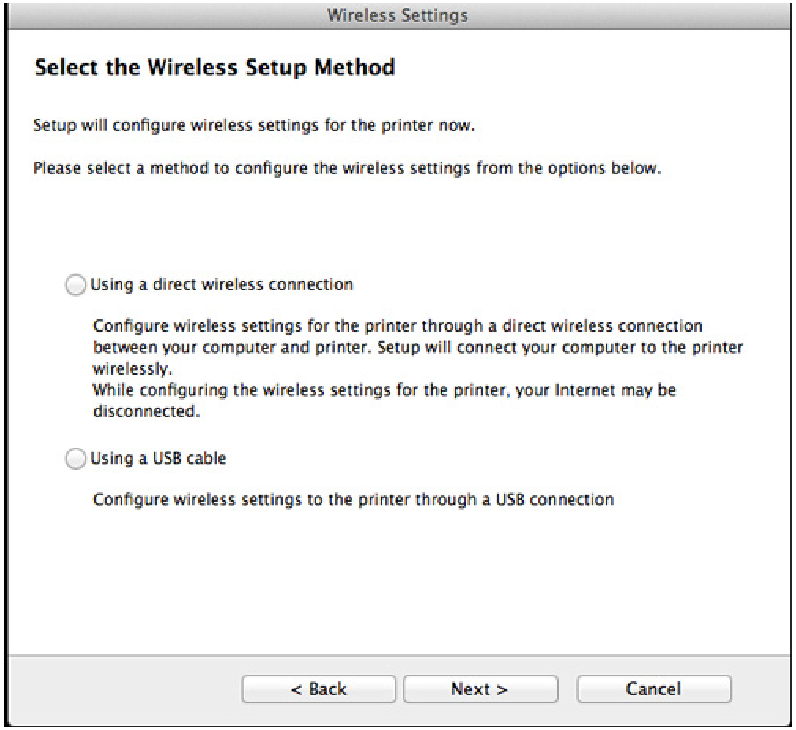

Ja parādās turpmāk redzamais ekrāns, 2 minūšu laikā nospiediet vadības paneļa pogu (WPS).

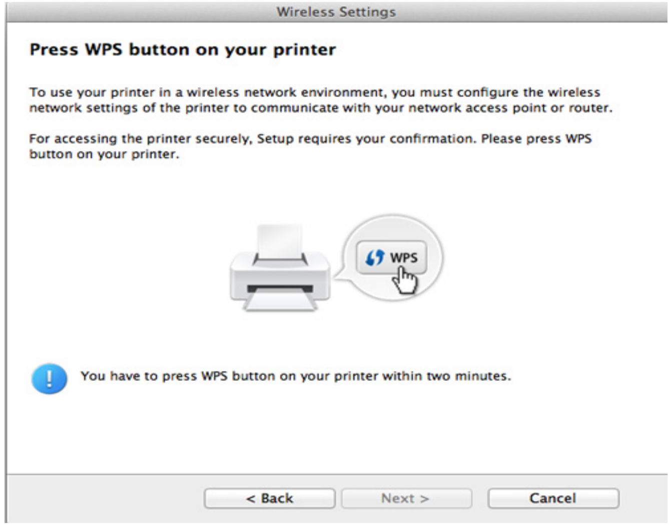

12 Kad pabeigta bezvadu tīkla iestatīšana, noklikšķiniet uz **Next**.

13 Kad instalēšana ir pabeigta, noklikšķiniet uz **Close**.

Bezvadu tīkla uzstādīšana

Ekspromta tīkls, izmantojot USB kabeli

Ja jums nav piekļuves punkta (AP), joprojām varat izveidot bezvadu savienojumu starp ierīci un datoru, ja iestatīsit ekspromta bezvadu tīklu, izpildot zemāk aprakstītās vienkāršās darbības.

Sagatavojamie elementi

- Tīklam pievienots dators
- Programmatūras kompaktdisks, kas iekļauts ierīces komplektācijā
- Ierīce, kas instalēta ar bezvadu tīkla interfeisu
- USB kabelis

Ekspromta tīkla izveide operētājsistēmā Mac

CLP-41x series/CLP-68x series: Lai operētājsistēmā Mac OS X 10.4 instalētu printera programmatūru, tā jālejupielādē no Samsung tīmekļa vietnes (http://www.samsung.com > find your product > Support or Downloads).

1 Pārliecinieties, ka ierīce ir pievienota datoram un ieslēgta.

2 Ievietojiet nodrošinātās programmatūras kompaktdisku CD-ROM diskdzinī.

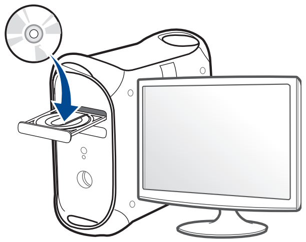

3 Veiciet dubultklikšķi uz CD-ROM ikonas, kas parādās Mac datora darbvirsmā.

- Izmantojot Mac OS X 10.8, divreiz noklikšķiniet uz CD-ROM, kas parādās **Finder**.

4 Veiciet dubultklikšķi uz mapes **MAC_Installer** > ikonas **Installer OS X**.

5 Noklikšķiniet uz **Continue**.

6 Izlasiet licences līgumu un noklikšķiniet uz **Continue**.

7 Noklikšķiniet uz **Agree**, lai piekristu licences līguma noteikumiem.

8 Noklikšķiniet uz **Install**. Tiks instalēti visi ierīcei nepieciešamie komponenti.

Noklikšķinot uz **Customize**, var izvēlēties atsevišķus instalējamos komponentus.

9 Ievadiet paroli un noklikšķiniet uz **OK**.

Bezvadu tīkla uzstādīšana

10 Atlasiet **Configuration of Wireless network** sadaļā **Printer Connection Type** un noklikšķiniet uz **Continue**.

11 Pēc bezvadu tīklu meklēšanas tiek parādīts ierīces atrasto bezvadu tīklu saraksts. Spiediet **Advanced Setting**.

- **Enter the wireless Network Name:** Ievadiet SSID nosaukumu (SSID ir reģistrjutīgs).
- **Operation Mode:** izvēlieties Ad-hoc.
- **Channel:** Izvēlieties kanālu (**Auto Setting** vai no 2412 MHz līdz 2467 MHz).
- **Authentication:** Atlasiet autentifikācijas tipu.

  Open System: autentifikācija netiek lietota, un šifrēšana var tikt vai netikt lietota atkarībā no datu drošības vajadzībām.

  Shared Key: autentifikācija tiek lietota. Tīklam var piekļūt ierīce ar pareizu WEP atslēgu.
- **Encryption:** Atlasiet šifrēšanu (Nav, WEP64, WEP128).
- **Network Password:** Ievadiet šifrēšanas tīkla paroles vērtību.
- **Confirm Network Password:** Apstipriniet šifrēšanas tīkla paroles vērtību.
- **WEP Key Index:** Ja lietojat WEP šifrēšanu, izvēlieties attiecīgo parametru **WEP Key Index**.

Ja ekspromta tīklam ir drošības iestatījums, parādās bezvadu tīkla drošības logs.

Autentifikācijai atlasiet **Open System** vai **Shared Key** un noklikšķiniet uz **Next**.

- WEP (Wired Equivalent Privacy — vadu ekvivalentais privātums) ir drošības protokols, kas novērš nesankcionētu piekļuvi bezvadu tīklam. WEP šifrē katras bezvadu tīklā nosūtītās vai saņemtās pakotnes datu daļu, izmantojot 64 bitu vai 128 bitu WEP šifrēšanas atslēgu.

Bezvadu tīkla uzstādīšana

12 Tiek parādīts logs, kurā ir redzami bezvadu tīkla iestatījumi. Pārbaudiet iestatījumus un noklikšķiniet uz **Next**.

Pirms ierīces IP adreses ievadīšanas ir jāzina datora tīkla konfigurācijas informācija. Ja datora tīkla konfigurācija ir iestatīta kā DHCP, bezvadu tīkla iestatījumam arī ir jābūt DHCP. Pretējā gadījumā, ja datora tīkla konfigurācija ir iestatīta kā Static, bezvadu tīkla iestatījumam arī ir jābūt Static.

Ja datoram ir iestatīts DHCP un jūs vēlaties izmantot bezvadu tīkla iestatījumu Static, jums ir jāsazinās ar tīkla administratoru, lai iegūtu statisko IP adresi.

- **DHCP metodei**
  Ja IP adreses piešķiršanas metode ir DHCP, pārbaudiet, vai logā **Wireless Network Setting Confirm** tiek parādīts DHCP. Ja tas rāda Static, noklikšķiniet uz **Change TCP/IP**, lai mainītu piešķiršanas metodi uz **Receive IP address automatically (DHCP)**.
- **Static metodei**
  Ja IP adreses piešķiršanas metode ir Static, pārbaudiet, vai logā **Wireless Network Setting Confirm** tiek parādīts Static. Ja tas rāda DHCP, noklikšķiniet uz **Change TCP/IP**, lai ievadītu IP adresi un citas ierīces tīkla konfigurācijas vērtības.
  Piemēram:
  Ja datora tīkla informācija ir šāda:
  - IP adrese: 169.254.133.42
  - Apakštīkla maska: 255.255.0.0

  Ierīces tīkla informācijai vajadzētu būt šādai:
  - IP adrese: 169.254.133.**43**
  - Apakštīkla maska: 255.255.0.0 (izmantojiet datora apakštīkla masku).
  - Vārteja: 169.254.133.**1**

13 Kad parādās logs, kurā tiek apstiprināts tīkla kabeļa savienojums, atvienojiet tīkla kabeli un noklikšķiniet uz **Next**.

Ja tīkla kabelis pievienots, konfigurējot bezvadu tīklu, ierīce, iespējams, netiks atpazīta.

14 Bezvadu tīkls izveido savienojumu atbilstoši tīkla konfigurācijai.

15 Bezvadu tīkla iestatīšana pabeigta. Kad instalēšana ir pabeigta, noklikšķiniet uz **Quit**.

Kad ir izveidots savienojums ar bezvadu tīklu, instalējiet ierīces draiveri, lai veiktu drukāšanu no lietojumprogrammas (sk. "Instalēšana sistēmā Mac" 139. lpp.).

Bezvadu tīkla uzstādīšana

Uzstādīšana, izmantojot operētājsistēmu Mac (CLP-68x series)

Sagatavojamie elementi

- Piekļuves punkts
- Tīklam pievienots dators
- Programmatūras kompaktdisks, kas iekļauts ierīces komplektācijā
- Ierīce, kas instalēta ar bezvadu tīkla interfeisu
- USB kabelis

Piekļuves punkts, izmantojot USB kabeli (ieteicams)

CLP-41x series/CLP-68x series: Lai operētājsistēmā Mac OS X 10.4 instalētu printera programmatūru, tā jālejupielādē no Samsung tīmekļa vietnes (http://www.samsung.com > find your product > Support or Downloads).

1. Pārliecinieties, ka ierīce ir pievienota datoram un ieslēgta.
2. Ievietojiet nodrošinātās programmatūras kompaktdisku CD-ROM diskdzinī.

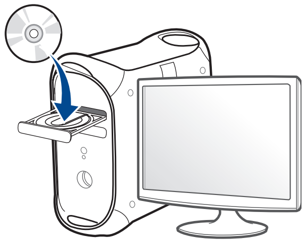

3. Veiciet dubultklikšķi uz CD-ROM ikonas, kas parādās Mac datora darbvirsmā.
   - Izmantojot Mac OS X 10.8, divreiz noklikšķiniet uz CD-ROM, kas parādās **Finder**.
4. Veiciet dubultklikšķi uz mapes **MAC_Installer** > ikonas **Installer OS X**.
5. Noklikšķiniet uz **Continue**.
6. Izlasiet licences līgumu un noklikšķiniet uz **Continue**.
7. Noklikšķiniet uz **Agree**, lai piekristu licences līguma noteikumiem.
8. Noklikšķiniet uz **Install**. Tiks instalēti visi ierīcei nepieciešamie komponenti.

   Noklikšķinot uz **Customize**, var izvēlēties atsevišķus instalējamos komponentus.

Bezvadu tīkla uzstādīšana

9 Ievadiet paroli un noklikšķiniet uz **OK**.

10 Atlasiet **Configuration of Wireless network** sadaļā **Printer Connection Type** un noklikšķiniet uz **Continue**.

11 Pēc meklēšanas logā tiek parādītas bezvadu tīkla ierīces. Izvēlieties izmantojamā piekļuves punkta nosaukumu (SSID) un spiediet **Next**.

Ja bezvadu tīkla konfigurāciju iestatāt manuāli, noklikšķiniet uz **Advanced Setting**.

- **Enter the wireless Network Name:** Ievadiet piekļuves punkta SSID (SSID ir reģistrjutīgs).
- **Operation Mode:** Atlasiet **Infrastructure**.
- **Authentication:** Atlasiet autentifikācijas tipu.
  Open System: autentifikācija netiek lietota, un šifrēšana var tikt vai netikt lietota atkarībā no datu drošības vajadzībām.
  Shared Key: autentifikācija tiek lietota. Tīklam var piekļūt ierīce ar pareizu WEP atslēgu.
  WPA Personal vai WPA2 Personal: Atlasiet šo opciju, lai autentificētu drukāšanas serveri atkarībā no WPA iepriekš koplietotās atslēgas. Tam tiek izmantota koplietota slepena atslēga (parasti dēvēta par iepriekš koplietotās atslēgas paroles frāzi), kura tiek manuāli konfigurēta piekļuves punktā un katrā no tā klientiem.
- **Encryption:** Atlasiet šifrēšanu (Nav, WEP64, WEP128, TKIP, AES, TKIP AES).
- **Network Password:** Ievadiet šifrēšanas tīkla paroles vērtību.
- **Confirm Network Password:** Apstipriniet šifrēšanas tīkla paroles vērtību.
- **WEP Key Index:** Ja lietojat WEP šifrēšanu, izvēlieties attiecīgo parametru **WEP Key Index**.

Ja piekļuves punktam ir aktivizēta drošība, tiek parādīts bezvadu tīkla drošības logs.

Ievadiet piekļuves punkta (vai maršrutētāja) tīkla paroli (Network Password).

12 Ja printeris atbalsta Wi-Fi Direct un šī funkcija ir atspējota, tiks parādīts attiecīgs ekrāns.

Ja vēlaties iespējot Wi-Fi Direct, atzīmējiet izvēles rūtiņu un noklikšķiniet uz **Next**. Ja nē, noklikšķiniet uz **Next**.

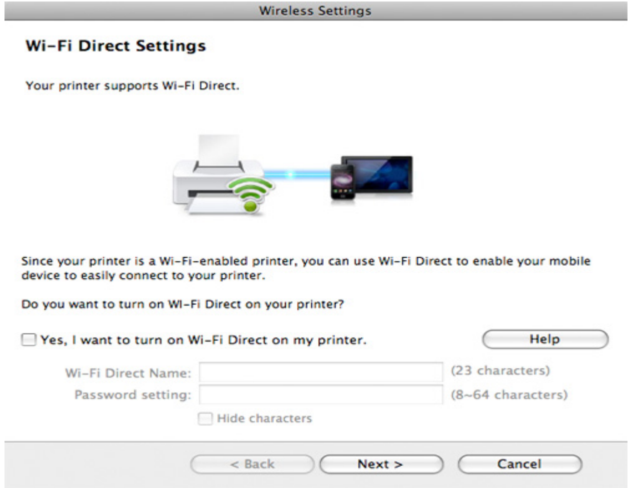

- Izmantojot programmu Samsung Easy Printer Manager, var sākt iestatīt Wi-Fi Direct (sk. "Wi-Fi Direct iestatīšana" 203. lpp).
- **Wi-Fi Direct Name**: Noklusējuma Wi-Fi Direct nosaukums ir ierīces modeļa nosaukums, un tā maksimālais garums ir 23 rakstzīmes.
- **Password setting** ir ciparu virkne, kuras garums ir 8 - 64 rakstzīmes.

13 Kad bezvadu tīkla iestatīšana ir pabeigta, atvienojiet USB kabeli no datora un ierīces.

14 Bezvadu tīkla iestatīšana pabeigta. Baigus diegti spustelėkite **Quit**.

Kad ir izveidots savienojums ar bezvadu tīklu, instalējiet ierīces draiveri, lai veiktu drukāšanu no lietojumprogrammas (sk. "Instalēšana sistēmā Mac" 139. lpp).

Ekspromta tīkls, izmantojot USB kabeli

Ja jums nav piekļuves punkta (AP), joprojām varat izveidot bezvadu savienojumu starp ierīci un datoru, ja iestatīsit ekspromta bezvadu tīklu, izpildot zemāk aprakstītās vienkāršās darbības.

Sagatavojamie elementi

- Tīklam pievienots dators
- Programmatūras kompaktdisks, kas iekļauts ierīces komplektācijā
- Ierīce, kas instalēta ar bezvadu tīkla interfeisu
- USB kabelis

Ekspromta tīkla izveide operētājsistēmā Mac

CLP-41x series/CLP-68x series: Lai operētājsistēmā Mac OS X 10.4 instalētu printera programmatūru, tā jālejupielādē no Samsung tīmekļa vietnes (http://www.samsung.com > find your product > Support or Downloads).

Bezvadu tīkla uzstādīšana

1 Pārliecinieties, ka ierīce ir pievienota datoram un ieslēgta.

2 Ievietojiet nodrošinātās programmatūras kompaktdisku CD-ROM diskdzinī.

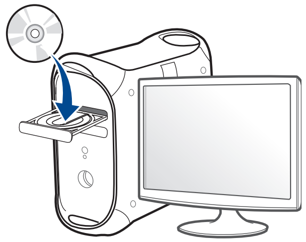

3 Veiciet dubultklikšķi uz CD-ROM ikonas, kas parādās Mac datora darbvirsmā.

- Izmantojot Mac OS X 10.8, divreiz noklikšķiniet uz CD-ROM, kas parādās **Finder**.

4 Veiciet dubultklikšķi uz mapes **MAC_Installer** > ikonas **Installer OS X**.

5 Noklikšķiniet uz **Continue**.

6 Izlasiet licences līgumu un noklikšķiniet uz **Continue**.

7 Noklikšķiniet uz **Agree**, lai piekristu licences līguma noteikumiem.

8 Noklikšķiniet uz **Install**. Tiks instalēti visi ierīcei nepieciešamie komponenti.

Noklikšķinot uz **Customize**, var izvēlēties atsevišķus instalējamos komponentus.

9 Ievadiet paroli un noklikšķiniet uz **OK**.

10 Atlasiet **Configuration of Wireless network** sadaļā **Printer Connection Type** un noklikšķiniet uz **Continue**.

Bezvadu tīkla uzstādīšana

11 Pēc bezvadu tīklu meklēšanas tiek parādīts ierīces atrasto bezvadu tīklu saraksts. Spiediet **Advanced Setting**.

- **Enter the wireless Network Name:** Ievadiet SSID nosaukumu (SSID ir reģistrjutīgs).
- **Operation Mode:** izvēlieties Ad-hoc.
- **Channel:** Izvēlieties kanālu (**Auto Setting** vai no 2412 MHz līdz 2467 MHz).
- **Authentication:** Atlasiet autentifikācijas tipu.

  Open System: autentifikācija netiek lietota, un šifrēšana var tikt vai netikt lietota atkarībā no datu drošības vajadzībām.

  Shared Key: autentifikācija tiek lietota. Tīklam var piekļūt ierīce ar pareizu WEP atslēgu.
- **Encryption:** Atlasiet šifrēšanu (Nav, WEP64, WEP128).
- **Network Password:** Ievadiet šifrēšanas tīkla paroles vērtību.
- **Confirm Network Password:** Apstipriniet šifrēšanas tīkla paroles vērtību.
- **WEP Key Index:** Ja lietojat WEP šifrēšanu, izvēlieties attiecīgo parametru **WEP Key Index**.

Ja ekspromta tīklam ir drošības iestatījums, parādās bezvadu tīkla drošības logs.

Autentifikācijai atlasiet **Open System** vai **Shared Key** un noklikšķiniet uz **Next**.

- WEP (Wired Equivalent Privacy — vadu ekvivalentais privātums) ir drošības protokols, kas novērš nesankcionētu piekļuvi bezvadu tīklam. WEP šifrē katras bezvadu tīklā nosūtītās vai saņemtās pakotnes datu daļu, izmantojot 64 bitu vai 128 bitu WEP šifrēšanas atslēgu.

12 Tiek parādīts logs, kurā ir redzami bezvadu tīkla iestatījumi. Pārbaudiet iestatījumus un noklikšķiniet uz **Next**.

Pirms ierīces IP adreses ievadīšanas ir jāzina datora tīkla konfigurācijas informācija. Ja datora tīkla konfigurācija ir iestatīta kā DHCP, bezvadu tīkla iestatījumam arī ir jābūt DHCP. Pretējā gadījumā, ja datora tīkla konfigurācija ir iestatīta kā Static, bezvadu tīkla iestatījumam arī ir jābūt Static.

Ja datoram ir iestatīts DHCP un jūs vēlaties izmantot bezvadu tīkla iestatījumu Static, jums ir jāsazinās ar tīkla administratoru, lai iegūtu statisko IP adresi.

- **DHCP metodei**

  Ja IP adreses piešķiršanas metode ir DHCP, pārbaudiet, vai logā **Wireless Network Setting Confirm** tiek parādīts DHCP. Ja tas rāda Static, noklikšķiniet uz **Change TCP/IP**, lai mainītu piešķiršanas metodi uz **Receive IP address automatically (DHCP)**.
- **Static metodei**

  Ja IP adreses piešķiršanas metode ir Static, pārbaudiet, vai logā **Wireless Network Setting Confirm** tiek parādīts Static. Ja tas rāda DHCP, noklikšķiniet uz **Change TCP/IP**, lai ievadītu IP adresi un citas ierīces tīkla konfigurācijas vērtības.

  Piemēram:

  Ja datora tīkla informācija ir šāda:

  - IP adrese: 169.254.133.42
  - Apakštīkla maska: 255.255.0.0

  Ierīces tīkla informācijai vajadzētu būt šādai:

  - IP adrese: 169.254.133.**43**

- Apakštīkla maska: 255.255.0.0 (izmantojiet datora apakštīkla masku).
- Vārteja: 169.254.133.**1**

13 Kad parādās logs, kurā tiek apstiprināts tīkla kabeļa savienojums, atvienojiet tīkla kabeli un noklikšķiniet uz **Next**.

Ja tīkla kabelis pievienots, konfigurējot bezvadu tīklu, ierīce, iespējams, netiks atpazīta.

14 Bezvadu tīkls izveido savienojumu atbilstoši tīkla konfigurācijai.

15 Bezvadu tīkla iestatīšana pabeigta. Kad instalēšana ir pabeigta, noklikšķiniet uz **Quit**.

Kad ir izveidots savienojums ar bezvadu tīklu, instalējiet ierīces draiveri, lai veiktu drukāšanu no lietojumprogrammas (sk. "Instalēšana sistēmā Mac" 139. lpp).

Izmantojot tīkla kabeli

Ierīces, kas neatbalsta tīkla portu, nevarēs izmantot šo funkciju (sk. "Skats no aizmugures" 23. lpp).

Ierīce ir saderīga ar tīklu. Lai iespējotu ierīces darbību tīklā, jāizpilda dažas konfigurēšanas procedūras.

- Kad ir izveidots savienojums ar bezvadu tīklu, instalējiet ierīces draiveri, lai veiktu drukāšanu no lietojumprogrammas (sk. "Draivera instalēšana no tīkla" 149. lpp).
- Lai iegūtu informāciju par tīkla konfigurāciju, sazinieties ar tīkla administratoru vai personu, kas iestatīja jūsu bezvadu tīklu.

Sagatavojamie elementi

- Piekļuves punkts
- Tīklam pievienots dators
- Programmatūras kompaktdisks, kas iekļauts ierīces komplektācijā
- Ierīce, kas instalēta ar bezvadu tīkla interfeisu
- Tīkla kabelis

Bezvadu tīkla uzstādīšana

Tīkla konfigurācijas atskaites drukāšana

Ierīces tīkla iestatījumus var noteikt, izdrukājot tīkla konfigurācijas atskaiti.

Sk. "Tīkla konfigurācijas atskaites drukāšana" 145. lpp.

IP iestatīšana, izmantojot programmu SetIP (sistēmā Windows)

Šī programma tiek izmantota, lai manuāli iestatītu jūsu ierīces IP adresi, izmantojot tās MAC adresi, lai veiktu saziņu ar ierīci. MAC adrese ir tīkla interfeisa aparatūras sērijas numurs un to var atrast **tīkla konfigurācijas atskaitē**.

Sk. "IP adreses iestatīšana" 145. lpp.

Ierīces bezvadu tīkla konfigurēšana

Pirms sākšanas ir nepieciešams zināt bezvadu tīkla nosaukumu (SSID) un tīkla atslēgu, ja tas ir šifrēts. Šī informācija tika iestatīta, kad tika uzstādīts piekļuves punkts (vai bezvadu maršrutētājs). Ja jūs neko nezināt par bezvadu tīkla vidi, lūdzu, uzziniet to no personas, kas iestatīja tīklu.

Lai konfigurētu bezvadu tīkla parametrus, varat izmantot programmu **SyncThru™ Web Service**.

SyncThru™ Web Service lietošana

Pirms sākat bezvadu tīkla parametru konfigurēšanu, pārbaudiet, kāds ir kabeļa pievienošanas stāvoklis.

1. Pārbaudiet, vai ierīcei ir pievienots tīkla kabelis. Ja nav, pievienojiet ierīci, izmantojot standarta tīkla kabeli.
2. Atveriet tīmekļa pārlūkprogrammu, piemēram, Internet Explorer, Safari vai Firefox, un pārlūkprogrammas logā ievadiet savas ierīces jauno IP adresi.

   Piemēram:

3. SyncThru™ Web Service vietnes augšējā labajā stūrī noklikšķiniet uz **Login**.
4. Ievadiet **ID** un **Password**, pēc tam noklikšķiniet uz **Login**. Drošības apsvērumu dēļ ieteicams mainīt noklusējuma paroli.
   - **ID: admin**
   - **Password: sec00000**
5. Kad tiek atvērts logs **SyncThru™ Web Service**, noklikšķiniet uz **Network Settings**.
6. Noklikšķiniet uz **Wireless** > **Wizard**.

Bezvadu tīkla uzstādīšana

Programma **Wizard** palīdzēs iestatīt bezvadu tīkla konfigurāciju. Taču, ja vēlaties iestatīt bezvadu tīklu tieši, atlasiet **Custom**.

7 Atlasiet sarakstā pareizo parametru **Network Name(SSID)**.

- **SSID**: pakalpojumu kopas identifikators (SSID) ir nosaukums, kas identificē bezvadu tīklu. Piekļuves punktiem un bezvadu ierīcēm, kas mēģina izveidot savienojumu ar noteiktu bezvadu tīklu, ir jāizmanto viens un tas pats SSID. SSID ir reģistrjutīgs.
- **Operation Mode**: opcija **Operation Mode** norāda bezvadu savienojuma tipu.
  - **Ad-hoc**: ļauj bezvadu ierīcēm tieši sazināties vienai ar otru vienādranga vidē.
  - **Infrastructure**: ļauj bezvadu ierīcēm sazināties vienai ar otru, izmantojot piekļuves punktu.

Ja tīkla opcija **Operation Mode** ir **Infrastructure**, atlasiet piekļuves punkta SSID. Ja opcija **Operation Mode** ir **Ad-hoc**, atlasiet ierīces SSID.

8 Noklikšķiniet uz **Next**.

Ja parādās bezvadu tīkla drošības iestatījumu logs, ievadiet reģistrēto paroli (tīkla paroli) un spiediet **Next**.

9 Parādās apstiprinājuma logs. Lūdzu, pārbaudiet bezvadu tīkla iestatījumus. Ja iestatījumi ir kārtībā, noklikšķiniet uz **Apply**.

Atvienojiet tīkla kabeli (standarta vai tīkla). Tad ierīcei vajadzētu uzsākt bezvadu saziņu ar tīklu. Ekspromta režīmā varat izmantot bezvadu LAN un vadu LAN vienlaicīgi.

10 Ievietojiet komplektācijā pievienoto programmatūras kompaktdisku CD-ROM diskdzinī un izpildiet logā esošās norādes, lai uzstādītu bezvadu tīklu.

Bezvadu tīkla uzstādīšana

Wi-Fi tīkla aktivizēšana/deaktivizēšana

Ja jūsu ierīcē ir displejs, Wi-Fi var arī ieslēgt/izslēgt ierīces vadības panelī, izmantojot izvēlni **Network**.

1. Pārbaudiet, vai ierīcei ir pievienots tīkla kabelis. Ja nav, pievienojiet ierīci, izmantojot standarta tīkla kabeli.
2. Atveriet tīmekļa pārlūkprogrammu, piemēram, Internet Explorer, Safari vai Firefox, un pārlūkprogrammas logā ievadiet savas ierīces jauno IP adresi.

   Piemēram:

3. SyncThru™ Web Service vietnes augšējā labajā stūrī noklikšķiniet uz **Login**.
4. Ierakstiet **ID** un **Password**, tad noklikšķiniet uz **Login**. Drošības apsvērumu dēļ ieteicams mainīt noklusējuma paroli.
   - **ID: admin**
   - **Password: sec00000**
5. Kad tiek atvērts logs **SyncThru™ Web Service**, noklikšķiniet uz **Network Settings**.
6. Noklikšķiniet uz **Wireless** > **Custom**.

   Varat arī aktivizēt/deaktivizēt Wi-Fi tīklu.

Wi-Fi Direct iestatīšana mobilai drukāšanai

Wi-Fi Direct ir ērti iestatāma Wi-Fi Direct sertificēta printera un mobilās ierīces vienādranga savienojuma metode, kas nodrošina drošu savienojumu un ātrāku datu pārraidi nekā ekspromta režīms.

Izmantojot Wi-Fi Direct, varat pievienot printeri gan Wi-Fi Direct tīklam, gan piekļuves punktam. Vienlaikus varat lietot vadu tīklu un Wi-Fi Direct tīklu, lai vairāki lietotāji abos tīklos varētu piekļūt dokumentiem un tos izdrukātu.

- Mobilo ierīci nevar pieslēgt internetam, izmantojot printera funkciju Wi-Fi Direct.
- Atbalstīto protokolu saraksts var būt atšķirīgs no ierīcei pieejamā; Wi-Fi Direct tīkli NEATBALSTA IPv6, tīkla filtrēšanu, IPSec, WINS un SLP pakalpojumu.
- Caur Wi-Fi Direct var pieslēgt maksimāli 3 ierīces.

Wi-Fi Direct iestatīšana

Varat iespējot funkciju Wi-Fi Direct kādā no tālāk minētajiem veidiem.

No datora, kurš pievienots ar USB kabeli (ieteicams)

Kad draivera instalēšana pabeigta, var izmantot programmu Samsung Easy Printer Manager un veikt funkcijas Wi-Fi Direct iestatījumu maiņu.

Programma Samsung Easy Printer Manager ir pieejama tikai operētājsistēmas Windows un Mac lietotājiem.

- Izvēlnē **Sākt** izvēlieties **Programmas** vai **Visas programmas** > **Samsung Printers** > Samsung Easy Printer Manager > **Device Settings** > **Network**.
  - **Wi-Fi Direct On/Off**: lai iespējotu, izvēlieties **On**.
  - **Device Name**: ievadiet printera nosaukumu, lai bezvadu tīklā atrastu savu printeri. Pēc noklusējuma ierīces nosaukums ir modeļa nosaukums.
  - **IP Address**: ievadiet printera IP adresi. Šī IP adrese tiek izmantota tikai lokālajam tīklam, nevis infrastruktūras vadu vai bezvadu tīklam. Ieteicams lietot noklusējuma lokālo IP adresi (funkcijai Wi-Fi Direct paredzētā printera noklusējuma lokālā IP adrese ir 192.168.3.1)
  - **Group Owner**: aktivizējiet šo opciju, lai piešķirtu printeri Wi-Fi Direct grupas īpašniekam. Opcija **Group Owner** darbojas tāpat kā bezvadu piekļuves punkts. Ieteicams aktivizēt šo opciju.
  - **Network Password**: Ja printerim ir izvēlēta opcija **Group Owner**, citu mobilo ierīču pievienošanai printerim ir nepieciešama **Network Password**. Varat pats konfigurēt opciju Network Password (Tīkla parole) vai iegaumēt nodrošināto tīkla paroli, kas tiek nejaušā secībā ģenerēta pēc noklusējuma.

Ierīcē (ierīces ar displeja ekrānu)

Piekļūšana izvēlnēm modeļiem var būt atšķirīga (sk. "Piekļūšana izvēlnei" 31. lpp).

- Skārienekrānā atlasiet **Setup**> **Machine Setup** >**Next** > **Network Setup** > **Wireless** > **Wi-Fi Direct**.
- Iespējojiet **Wi-Fi Direct**.

Tīklam pievienotā datorā

Ja printeris izmanto tīkla kabeli vai bezvadu tīkla piekļuves punktu, varat iespējot un konfigurēt Wi-Fi Direct, lietojot SyncThru™ Web Service.

- Piekļūstiet **SyncThru™ Web Service**, izvēlieties **Settings** > **Network Settings** > **Wireless** > **Wi-Fi Direct**.
- Iespējojiet vai atspējojiet **Wi-Fi Direct** un iestatiet citas opcijas.

- Operētājsistēmas Linux lietotājiem
  - Izdrukājiet IP tīkla konfigurācijas atskaiti, lai apskatītu informāciju (sk. "Tīkla konfigurācijas atskaites drukāšana" 145. lpp).
  - Piekļūstiet **SyncThru Web Service**, izvēlieties **Settings** > **Network Settings** > **Wireless** > **Wi-Fi Direct**.
  - Iespējojiet vai atspējojiet **Wi-Fi Direct**.

Mobilās ierīces iestatīšana

- Pēc Wi-Fi Direct iestatīšanas printerī, skatiet savas mobilās ierīces lietotāja rokasgrāmatu, lai iestatītu tās funkciju Wi-Fi Direct.
- Pēc Wi-Fi Direct iestatīšanas nepieciešams lejupielādēt mobilās drukāšanas lietojumprogrammu (piemēram: Samsung Mobile printer), lai drukātu no sava viedtālruņa.

- Kad esat atradis printeri, kam vēlaties pievienoties no mobilās ierīces, atlasiet to, un sāks mirgot printera gaismas diode. Nospiediet printera WPS pogu, un printeris tiks pievienots mobilajai ierīcei.
- Ja mobilā ierīce neatbalsta Wi-Fi Direct, nepieciešams nevis nospiest WPS pogu, bet gan ievadīt printera "Network Key" (Tīkla atslēga).

Bezvadu tīkla problēmu novēršana

Problēmas uzstādīšanas vai draivera instalēšanas laikā

Printers Not Found

- Iespējams, ierīce nav ieslēgta. Ieslēdziet datoru un ierīci.
- Ierīce un dators nav savienoti ar USB kabeli. Savienojiet ierīci un datoru, izmantojot USB kabeli.
- Įrenginys nepalaiko belaidžio tinklo. Pārbaudiet komplektācijā iekļautajā programmatūras kompaktdiskā pieejamo ierīces lietotāja rokasgrāmatu un sagatavojiet bezvadu tīkla ierīci.

Connecting Failure - SSID Not Found

- Ierīce nevar atrast jūsu izvēlēto vai ievadīto tīkla nosaukumu (SSID). Pārbaudiet tīkla nosaukumu (SSID) piekļuves punktā un mēģiniet vēlreiz izveidot savienojumu.
- Piekļuves punkts nav ieslēgts. Ieslēdziet piekļuves punktu.

Bezvadu tīkla uzstādīšana

Connecting Failure - Invalid Security

- Nav pareizi konfigurēta drošība. Pārbaudiet piekļuves punktā un ierīcē konfigurētos drošības iestatījumus.

Connecting Failure - General Connection Error

- Dators nesaņem signālu no ierīces. Pārbaudiet USB kabeli un ierīces barošanu.

Connecting Failure - Connected Wired Network

- Ierīce ir pievienota, izmantojot vadu tīkla kabeli. Atvienojiet no ierīces vadu tīkla kabeli.

Connecting Failure - Assigning the IP address

- Atslēdziet un no jauna pieslēdziet strāvu piekļuves punktam (vai bezvadu maršrutētājam) un ierīcei.

PC Connection Error

- Konfigurētā tīkla adrese nevar izveidot savienojumu starp datoru un ierīci.
  - DHCP tīkla videi

    Ierīce automātiski saņem IP adresi (DHCP), ja datoram ir konfigurēts DHCP.

Ja drukāšana DHCP režīmā nenotiek, problēmu, iespējams, rada automātiski nomainītā IP adrese. Salīdziniet ierīces un printera porta IP adresi.

Kā salīdzināt

1. Izdrukājiet sava printera tīkla informācijas pārskatu un tad pārbaudiet IP adresi (sk. "Tīkla konfigurācijas atskaites drukāšana" 145. lpp).
2. Pārbaudiet printera porta adresi no sava datora.
   - **a** Noklikšķiniet uz sistēmas Windows izvēlnes **Sākt**.
     - Izmantojot Windows 8, sadaļā **Charms(Pamatfunkciju)** atlasiet **Meklēt** > **Iestatījumi**.
   - **b** Operētājsistēmā Windows XP/Server 2003 atlasiet **Printeri un faksi**.
     - Operētājsistēmā Windows Server 2008/Vista atlasiet **Vadības panelis** > **Aparatūra un skaņa** > **Printeri**.
     - Operētājsistēmā Windows Server 2008 R2 izvēlieties **Vadības panelis** > **Aparatūra** > **Ierīces un printeri**.
     - Izmantojot Windows 7/ Windows 8, atlasiet **Vadības panelis** > **Ierīces un printeri**.
   - **c** Ar peles labo pogu noklikšķiniet uz savas ierīces.
   - **d** Operētājsistēmā Windows XP/2003/2008/Vista noklikšķiniet uz **Rekvizīti**.

     Izmantojot Windows 7/ Windows 8 vai Windows Server 2008 R2, konteksta izvēlnēs atlasiet **Printer properties**.

     Ja vienumam **Printera rekvizīti** ir pievienota zīme ►, varat izvēlēties citus ar izvēlēto printeri saistītus printera draiverus.
   - **e** Noklikšķiniet uz cilnes **Ports**.
   - **f** Noklikšķiniet uz pogas **Konfigurēt portu...**

g Pārbaudiet, vai **Printera nosaukums** vai **IP adrese:** ir tīkla konfigurācijas lapā iekļautā IP adrese.

3 Ja printera porta IP adrese nesakrīt ar tīkla informācijas pārskatā norādīto, nomainiet to.

Ja porta IP nomaiņai vēlaties izmantot programmatūras instalēšanas kompaktdisku, izveidojiet savienojumu ar tīkla printeri. Tad atkārtoti pievienojiet IP adresi.

- Static tīkla videi

  Ierīce izmanto statisko adresi, ja dators ir konfigurēts statiskas adreses izmantošanai.

  Piemēram:

  Ja datora tīkla informācija ir šāda:

  - IP adrese: 169.254.133.42
  - Apakštīkla maska: 255.255.0.0

  Ierīces tīkla informācijai vajadzētu būt šādai:

  - IP adrese: 169.254.133.**43**
  - Apakštīkla maska: 255.255.0.0 (izmantojiet datora apakštīkla masku).
  - Vārteja: 169.254.133.**1**

Citas problēmas

Ja problēmas rodas ierīces lietošanas laikā tīklā, pārbaudiet tālāk minēto:

Lai iegūtu informāciju par piekļuves punktu (vai bezvadu maršrutētāju), skatiet tā lietotāja rokasgrāmatu.

- Iespējams, ka nav ieslēgts dators, piekļuves punkts (vai bezvadu maršrutētājs) vai ierīce.
- Pārbaudiet bezvadu sakaru uztveramību ap ierīci. Ja maršrutētājs atrodas tālu no ierīces vai ir kāds šķērslis, var būt problēmas ar signāla saņemšanu.
- Atslēdziet un no jauna pieslēdziet strāvu piekļuves punktam (vai bezvadu maršrutētājam), ierīcei un datoram. Dažreiz strāvas izslēgšana un atkārtota ieslēgšana var atjaunot tīkla sakarus.
- Pārbaudiet, vai ugunsmūra programmatūra (V3 vai Norton) nebloķē sakarus.

  Ja dators un ierīce ir pievienoti vienam un tam pašam tīklam, kur to meklējot nevar atrast, iespējams, sakarus bloķē ugunsmūra programmatūra. Skatiet programmatūras lietotāja rokasgrāmatu, lai uzzinātu, kā to izslēgt, un vēlreiz mēģiniet meklēt ierīci.
- Pārbaudiet, vai ierīces IP adrese ir piešķirta pareizi. IP adresi var pārbaudīt, izdrukājot tīkla konfigurācijas atskaiti.
- Pārbaudiet, vai piekļuves punktam (vai bezvadu maršrutētājam) ir konfigurēti drošības iestatījumi (parole). Ja tam ir parole, sazinieties ar piekļuves punkta (vai bezvadu tīkla) administratoru.

Bezvadu tīkla uzstādīšana

- Pārbaudiet ierīces IP adresi. Instalējiet ierīces draiveri un mainiet iestatījumus, lai savienotu ierīci ar tīklu. DHCP raksturlielumu dēļ piešķirtā IP adrese var mainīties, ja ierīce netiek lietota ilgu laika periodu vai ja piekļuves punkts tiek atiestatīts.

  Kad konfigurējat piekļuves punktā (vai bezvadu maršrutētājā) DHCP serveri, reģistrējiet izstrādājuma MAC adresi. Tad varēsit vienmēr izmantot IP adresi, kas iestatīta kopā ar MAC adresi. Jūs galite identifikuoti įrenginio MAC adresą, atspausdinę tinklo konfigūracijos ataskaitą (žr. "Tīkla konfigurācijas atskaites drukāšana" 145. lpp).
- Pārbaudiet bezvadu tīkla vidi. Iespējams, savienojumu ar tīklu nevar izveidot infrastruktūras vidē, kurā pirms savienojuma izveides ar piekļuves punktu (vai bezvadu maršrutētāju) ir jāievada lietotāja informācija.
- Šī ierīce atbalsta tikai IEEE 802.11 b/g/n un Wi-Fi. Citi bezvadu savienojumi (piemēram, Bluetooth) netiek atbalstīti.
- Kad lietojat ekspromta režīmu tādās operētājsistēmās kā Windows Vista, iespējams, bezvadu savienojuma iestatījums ir jāiestata katru reizi, kad lietojat bezvadu ierīci.
- Samsung bezvadu tīkla ierīcēs infrastruktūras režīmu un ekspromta režīmu nevar lietot vienlaicīgi.
- Ierīce atrodas bezvadu tīkla darbības diapazonā.
- Ierīce ir jānovieto vietā, kur bezvadu signālu nebloķē priekšmeti.

  Noņemiet starp bezvadu piekļuves punktu (vai bezvadu maršrutētāju) un ierīci esošus lielus metāla priekšmetus.

  Pārbaudiet, vai starp ierīci un bezvadu piekļuves punktu (vai bezvadu maršrutētāju) neatrodas stabi, sienas vai atbalsta kolonnas, kurās ir metāls vai betons.
- Nenovietojiet ierīci citu elektronisku ierīču tuvumā, jo tās var traucēt bezvadu signāla uztveršanu.

  Bezvadu signālam var traucēt daudzas ierīces, tostarp mikroviļņu krāsnis un dažas Bluetooth ierīces.
- Mainot piekļuves punkta (vai bezvadu maršrutētāja) konfigurāciju, vēlreiz jāiestata bezvadu tīkls.
- Caur Wi-Fi Direct var pieslēgt maksimāli 3 ierīces.
- Ja Wi-Fi Direct ieslēgts, šis printeris atbalstīs tikai IEEE 802.11 b/g.
- Ja piekļuves punkts iestatīts tikai darbam ar standartu 802.11n, savienojums ar jūsu printeri, iespējams, netiks izveidots.

Samsung Mobile Print

Kas ir Samsung Mobile Print?

Samsung Mobile Print ir bezmaksas lietojumprogramma, kas ļauj lietotājiem izdrukāt fotoattēlus, dokumentus un tīmekļa lapas tieši no viedtālruņa vai planšetdatora. Lietojumprogramma **Samsung Mobile Print** ir saderīga gan ar viedtālruņiem, kuros instalēta operētājsistēma Android un iOS, gan ar iPod Touch un planšetdatoru. Šī lietojumprogramma izveido savienojumu starp mobilo ierīci un tīklam pieslēgtu Samsung printeri vai bezvadu printeri, izmantojot Wi-Fi piekļuves punktu. Jauna draivera instalēšana vai tīkla konfigurācijas iestatījumu maiņa nav nepieciešama — instalējiet lietojumprogrammu **Samsung Mobile Print** un tā automātiski noteiks saderīgus Samsung printerus. Bez fotoattēlu, tīmekļa lapu un PDF failu izdrukāšanas tiek atbalstīta arī skenēšana. Ja Samsung ierīces darbībā rodas kļūme, skenējiet dokumentus JPG, PDF vai PNG formātā un ātri un ērti apskatiet tos savā mobilajā ierīcē.

Lietojumprogrammas Samsung Mobile Print lejupielāde

Lai lejupielādētu **Samsung Mobile Print**, savā mobilajā ierīcē dodieties uz lietojumprogrammu veikalu (Samsung Apps, Play Store, App Store) un meklējiet “**Samsung Mobile Print**.” Lai atrastu Apple ierīces datorā, varat apmeklēt arī iTunes.

Android iOS

Atbalstītās mobilās operētājsistēmas

- Android OS 2.3 vai jaunāka
- iOS 4.0 vai jaunāka

Funkcija Using the NFC

Ar NFC (Near Field Communication) printeri varat drukāt tieši no mobilā tālruņa, vienkārši turot savu mobilo tālruni virs printera NFC cilnes. Nav nepieciešams instalēt printera draiveri vai izveidot savienojumu ar piekļuves punktu. Jums vajadzīgs tikai mobilais tālrunis, kas atbalsta NFC. Lai varētu izmantot šo funkciju, mobilajā tālrunī jābūt instalētai lietojumprogrammai **Samsung Mobile Print**.

- Atkarībā no mobilās ierīces korpusa materiāla NFC atpazīšana var nedarboties pareizi.
- Atkarībā no jūsu izmantotās mobilās ierīces var atšķirties nosūtīšanas ātrums.
- Šī funkcija ir pieejama tikai modelim ar NFC simbolu (sk. "Ierīces pārskats" 20. lpp).
- Funkcijas darbību var bloķēt uzlīme vai metāla korpuss. Tāpat funkcija var nedarboties, ja izmantojat citu – sākotnējā mobilās ierīces komplektācijā neiekļautu pārsegu vai akumulatoru.
- If NFC devices keep failing to communicate, remove and reinstall the battery from the mobile device, then try again.

Prasības

- NFC un Wi-Fi Direct iespējots, lietojumprogramma Samsung Mobile Print instalēta mobilajā ierīcē ar Android OS 4.0 vai jaunāku.

Tikai Android OS 4.1 vai jaunāka automātiski iespējos jūsu mobilajā ierīcē Wi-Fi Direct funkciju, kad iespējosit NFC funkciju. Lai varētu izmantot NFC funkciju, iesakām atjaunināt mobilo ierīci uz Android OS 4.1 vai jaunāku.

- Printeris, kurā iespējota Wi-Fi Direct funkcija (sk. "Wi-Fi Direct iestatīšana" 203. lpp).

Funkcija Using the NFC

Drukāšana

1 Pārbaudiet, vai mobilajā ierīcē ir iespējota NFC un Wi-Fi Direct funkcija un vai Wi-Fi Direct funkcija ir iespējota arī printerī (sk. "Wi-Fi Direct iestatīšana mobilai drukāšanai" 202. lpp).

2 Novietojiet mobilās ierīces NFC simbolu (parasti atrodas ierīces aizmugurē) virs printera NFC simbola (NFC).

Pagaidiet dažas sekundes, līdz tiek palaista lietojumprogramma **Samsung Mobile Print**.

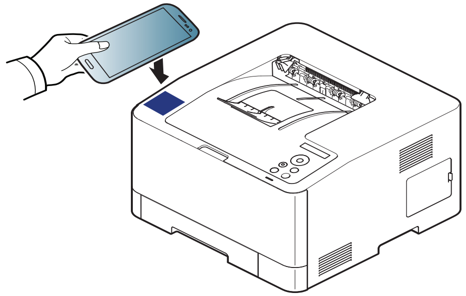

- Dažām mobilajām ierīcēm NFC simbols var neatrasties ierīces aizmugurē. Pirms atzīmju savietošanas pārbaudiet NFC antenas atrašanās vietu uz mobilās ierīces.
- Ja parādās kļūdas ziņojums par mainītu PIN kodu, ievadiet mainīto PIN kodu un spiediet **OK**. Sekojiet lietojumprogrammas ekrānā esošajām norādēm, lai atjaunotu PIN kodu.
- Ja jūsu mobilajā ierīcē nav instalēta **Samsung Mobile Print** lietojumprogramma, tiek automātiski izveidots savienojums ar **Samsung Mobile Print** lietojumprogrammas lejupielādes lapu. Lejupielādējiet lietojumprogrammu un mēģiniet vēlreiz.

3 Drukāšanas režīma atlasīšana.

4 Atlasiet drukājamo materiālu.

Ja nepieciešams, mainiet drukāšanas opciju, nospiežot ⚙.

5 Novietojiet mobilās ierīces NFC simbolu (parasti atrodas ierīces aizmugurē) virs printera NFC simbola (NFC).

Uzgaidiet dažas sekundes, līdz mobilā ierīce savienojas ar printeri.

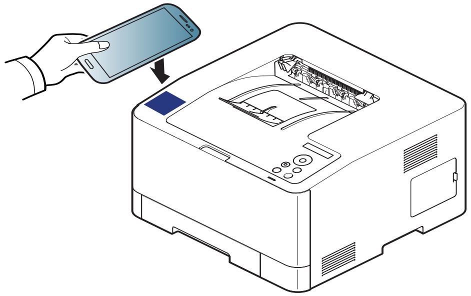

Funkcija Using the NFC

- Dažām mobilajām ierīcēm NFC simbols var neatrasties ierīces aizmugurē. Pirms atzīmju savietošanas pārbaudiet NFC antenas atrašanās vietu uz mobilās ierīces.
- Ja parādās kļūdas ziņojums par mainītu PIN kodu, ievadiet mainīto PIN kodu un spiediet **OK**. Sekojiet lietojumprogrammas ekrānā esošajām norādēm, lai atjaunotu PIN kodu.

6 Printeris sāk drukāt.

AirPrint

AirPrint funkciju var izmantot tikai AirPrint sertificētas ierīces. Lai to uzzinātu, apskatiet, vai uz ierīces iesaiņojuma kastes ir Air-Print sertificēta zīme.

AirPrint ļauj drukāt bezvadu režīmā tieši no iPhone, iPad un iPod touch, kurā darbojas iOS jaunākā versija.

AirPrint iestatīšana

Lai izmantotu funkciju **AirPrint**, jūsu ierīcē nepieciešams Bonjour(mDNS) un IPP protokols. Funkciju **AirPrint** varat iespējot, izmantojot kādu no tālāk norādītajiem paņēmieniem.

1 Pārbaudiet, vai ierīcei pievienota tīklam.

2 Atveriet tīmekļa pārlūkprogrammu, piemēram, Internet Explorer, Safari vai Firefox, un pārlūkprogrammas logā ievadiet savas ierīces jauno IP adresi.

Piemēram:

3 Noklikšķiniet uz **Login** vietnes SyncThru™ Web Service augšējā labajā stūrī.

4 Ierakstiet **ID** un **Password**, tad noklikšķiniet uz **Login**. Ierakstiet tālāk redzamo noklusējuma ID un paroli. Drošības apsvērumu dēļ ieteicams mainīt noklusējuma paroli.

- **ID: admin**
- **Password: sec00000**

5 Kad tiek atvērts logs SyncThru™ Web Service, noklikšķiniet uz **Settings** > **Network Settings**.

6 Noklikšķiniet uz **Raw TCP/IP, LPR, IPP** vai **mDNS** .

Varat iespējot IPP vai mDNS protokolu.

AirPrint

Drukāšana, izmantojot AirPrint

Piemēram, iPad rokasgrāmatā ir šādi norādījumi:

1 Atveriet izdrukājamo e-pasta ziņojumu, fotoattēlu, tīmekļa lapu vai dokumentu.

2 Pieskarieties darbības ikonai ( ).

3 Atlasiet **sava printera draivera nosaukumu** un opciju izvēlni, lai veiktu iestatījumus.

4 Pieskarieties pogai **Drukāt**. Veiciet drukāšanu.

Drukāšanas darba atcelšana: Lai atceltu drukāšanas darbu vai skatītu drukāšanas kopsavilkumu, vairākuzdevumu apgabalā noklikšķiniet uz izdrukas centra ikonas ( ). Varat izdrukas centrā noklikšķināt uz Cancel.

Google Cloud Print™

Google Cloud Print™ ir pakalpojums, kas ļauj drukāt, izmantojot viedtālruni, planšetdatoru vai jebkuru citu tīmeklim pievienotu ierīci. Vienkārši reģistrējiet printerī Google kontu un varēsit sākt izmantot pakalpojumu Google Cloud Print™. Varat drukāt dokumentu vai e-pasta ziņojumu, izmantojot operētājsistēmu Chrome, Chrome pārlūkprogrammu vai savas mobilās ierīces lietojumprogrammu Gmail™/Google Docs™, tādējādi jums nevajadzēs mobilajā ierīcē instalēt printera draiveri. Skatiet Google vietni (http://www.google.com/cloudprint/learn/ vai http://support.google.com/cloudprint), lai uzzinātu sīkāku informāciju par Google Cloud Print™.

Google konta reģistrēšana printerī

Reģistrēšanās, izmantojot Samsung Mobile Print lietojumprogrammu

Lai varētu izmantot šo funkciju, mobilajā tālrunī jābūt instalētai lietojumprogrammai **Samsung Mobile Print**.

1. Atveriet savā ierīcē **Samsung Mobile Print** lietojumprogrammu.
2. Atlasiet ierīces iestatījumus.
3. Atlasiet **Google Cloud Print**.
4. Ievadiet sava printera nosaukumu un aprakstu.

Ja printera tīkla vide izmanto starpniekserveri, sadaļā **Proxy Setting** jākonfigurē starpniekservera IP un porta numurs. Lai iegūtu plašāku informāciju, sazinieties ar tīkla pakalpojumu sniedzēju vai tīkla administratoru.

5. Noklikšķiniet uz **Register**.
6. Piesakieties kā administrators. Ierakstiet tālāk redzamo noklusējuma ID un paroli.
   - **ID: admin**
   - **Password: sec00000**
7. Apstipriniet printeri uznirstošajā logā.

   Tagad printeris ir reģistrēts pakalpojumā Google Cloud Print™.

Reģistrēšanās, izmantojot Chrome pārlūkprogrammu

- Pārliecinieties, ka ierīce ieslēgta un pievienota vadu vai bezvadu tīklam, kuram ir piekļuve internetam.
- Vispirms jau laikus jāizveido Google konts.

Google Cloud Print™

1 Atveriet Chrome pārlūkprogrammu.

2 Apmeklējiet www.google.com.

3 Pierakstieties Google vietnē, izmantojot savu Gmail™ adresi.

4 Adrešu laukā ievadiet printera IP adresi un nospiediet taustiņu Enter vai noklikšķiniet uz **Aiziet**.

5 Noklikšķiniet uz **Login** vietnes SyncThru™ Web Service augšējā labajā stūrī.

6 Ja programmā **SyncThru™ Web Service** piesakāties pirmo reizi, jums jāpiesakās sistēmā kā administratoram. Ierakstiet tālāk redzamo noklusējuma **ID** un **Password**. Drošības apsvērumu dēļ ieteicams mainīt noklusējuma paroli.

- **ID: admin**
- **Password: sec00000**

Ja tīkla vide izmanto starpniekserveri, sadaļā **Settings** > **Network Settings** > **Google Cloud Print** > **Proxy Setting** jākonfigurē starpniekservera IP un porta numurs. Lai iegūtu plašāku informāciju, sazinieties ar tīkla pakalpojumu sniedzēju vai tīkla administratoru.

7 Kad atveras logs **SyncThru™ Web Service**, noklikšķiniet uz **Settings** > **Network Settings** > **Google Cloud Print**.

8 Ievadiet sava printera nosaukumu un aprakstu.

9 Noklikšķiniet uz **Register**.

Tiks parādīts uznirstošs apstiprinājuma logs.

Ja pārlūkprogrammā iestatīta uznirstošo paziņojumu bloķēšana, apstiprinājuma logs netiks parādīts. Iestatiet, lai vietnē tiktu rādīti uznirstošie paziņojumi.

10 Noklikšķiniet uz **Finish printer registration**.

11 Noklikšķiniet uz **Manage your printers**.

Tagad printeris ir reģistrēts pakalpojumā Google Cloud Print™.

Sarakstā parādīsies ierīces, kas piemērotas Google Cloud Print™ izmantošanai.

Google Cloud Print™

Google konta reģistrēšana printerī

Reģistrēšanās, izmantojot Samsung Mobile Print lietojumprogrammu

Lai varētu izmantot šo funkciju, mobilajā tālrunī jābūt instalētai lietojumprogrammai **Samsung Mobile Print**.

1. Atveriet savā ierīcē **Samsung Mobile Print** lietojumprogrammu.
2. Atlasiet ierīces iestatījumus.
3. Atlasiet **Google Cloud Print**.
4. Ievadiet sava printera nosaukumu un aprakstu.

Ja tīkla vide izmanto starpniekserveri, sadaļā **Proxy Setting** jākonfigurē starpniekservera IP un porta numurs. Lai iegūtu plašāku informāciju, sazinieties ar tīkla pakalpojumu sniedzēju vai tīkla administratoru.

5. Noklikšķiniet uz **Register**.

   Apstipriniet printeri uznirstošajā logā.

6. Noklikšķiniet uz **Finish**.

   Tagad printeris ir reģistrēts pakalpojumā Google Cloud Print™.

Reģistrēšanās, izmantojot Chrome pārlūkprogrammu

- Pārliecinieties, ka ierīce ieslēgta un pievienota vadu vai bezvadu tīklam, kuram ir piekļuve internetam.
- Vispirms jau laikus jāizveido Google konts.

1. Atveriet Chrome pārlūkprogrammu.
2. Apmeklējiet www.google.com.
3. Pierakstieties Google vietnē, izmantojot savu Gmail™ adresi.
4. Adrešu laukā ievadiet printera IP adresi un nospiediet taustiņu Enter vai noklikšķiniet uz **Aiziet**.
5. Noklikšķiniet uz **Login** vietnes SyncThru™ Web Service augšējā labajā stūrī.

6 Ja programmā **SyncThru™ Web Service** piesakāties pirmo reizi, jums jāpiesakās sistēmā kā administratoram. Ierakstiet tālāk redzamo noklusējuma **ID** un **Password**. Drošības apsvērumu dēļ ieteicams mainīt noklusējuma paroli.

- **ID: admin**
- **Password: sec00000**

> Ja tīkla vide izmanto starpniekserveri, sadaļā **Settings** > **Network Settings** > **Google Cloud Print** > **Proxy Setting** jākonfigurē starpniekservera IP un porta numurs. Lai iegūtu plašāku informāciju, sazinieties ar tīkla pakalpojumu sniedzēju vai tīkla administratoru.

7 Kad atveras logs **SyncThru™ Web Service**, noklikšķiniet uz **Settings** > **Network Settings** > **Google Cloud Print**.

8 Ievadiet sava printera nosaukumu un aprakstu.

9 Noklikšķiniet uz **Register**.

Tiks parādīts uznirstošs apstiprinājuma logs.

> Ja pārlūkprogrammā iestatīta uznirstošo paziņojumu bloķēšana, apstiprinājuma logs netiks parādīts. Iestatiet, lai vietnē tiktu rādīti uznirstošie paziņojumi.

10 Noklikšķiniet uz **Finish printer registration**.

11 Noklikšķiniet uz **Manage your printers**.

Tagad printeris ir reģistrēts pakalpojumā Google Cloud Print™.

Sarakstā parādīsies ierīces, kas piemērotas Google Cloud Print™ izmantošanai.

Google Cloud Print™

Drukāšana, izmantojot Google Cloud Print™

Drukāšana atšķiras atkarībā no lietojumprogrammas vai izmantotās ierīces. Varat redzēt to lietojumprogrammu sarakstu, kas atbalsta pakalpojumu Google Cloud Print™.

Pārliecinieties, ka printeris ieslēgts un pievienots vadu vai bezvadu tīklam, kuram ir piekļuve internetam.

Drukāšana, izmantojot mobilās ierīces lietojumprogrammu

Turpmāk aprakstītās darbības ir Android mobilajā tālrunī instalētās lietojumprogrammas Google Docs™ lietošanas paraugs.

1 Instalējiet savā mobilajā ierīcē lietojumprogrammu Cloud Print.

Ja jums nav šīs lietojumprogrammas, lejupielādējiet to no lietojumprogrammu veikala, piemēram, Android Market vai App Store.

2 Mobilajā ierīcē atveriet lietojumprogrammu Google Docs™.

3 Pieskarieties izdrukājamā dokumenta opciju pogai .

4 Pieskarieties sūtīšanas pogai .

5 Pieskarieties pogai Cloud Print .

6 Ja vēlaties, iestatiet drukāšanas opcijas.

7 Pieskarieties **Click here to Print**.

Drukāšana, izmantojot Chrome pārlūkprogrammu

Turpmāk aprakstītās darbības ir Chrome pārlūkprogrammas izmantošanas piemērs.

1 Palaidiet Chrome.

2 Atveriet izdrukājamo dokumentu vai e-pasta ziņojumu.

3 Pārlūkprogrammas augšējā labajā stūrī noklikšķiniet uz uzgriežņatslēgas ikonas .

4 Noklikšķiniet uz **Drukāt**. Tiek parādīta jauna drukāšanas cilne.

5 Atlasiet **Print with Google Cloud Print**.

6 Noklikšķiniet uz pogas **Drukāt**.

3. Noderīgu iestatījumu izvēlnes

Šajā nodaļā sniegta informācija par ierīces pašreizējā statusa apskatīšanu un ierīces papildu iestatīšanas metodi.

- Pirms sākat lasīt sadaļu 220
- Information 221
- Layout 222
- Paper 224
- Graphic 225
- System Setup 226
- Emulation 230
- Image Mgr. 231
- Network 232
- Direct USB 234
- Job Manage 235

Pirms sākat lasīt sadaļu

Šī sadaļa izskaidro visas šīs sērijas modeļiem pieejamās funkcijas, lai palīdzētu lietotājiem viegli izprast funkcijas. Katram modelim pieejamās funkcijas varat skatīt sadaļā Pamata rokasgrāmata (sk. "Izvēļņu pārskats" 31. lpp). Tālāk ir minēti šīs sadaļas izmantošanas padomi.

- Vadības panelis sniedz piekļuvi vairākām izvēlnēm, lai iestatītu ierīci vai izmantotu ierīces funkcijas. Šīm izvēlnēm var piekļūt, nospiežot pogu (**Izvēlne**).
- Atkarībā no opcijām vai modeļiem dažas izvēlnes, iespējams, displejā netiks parādītas. Ja tā ir, tās neattiecas uz jūsu ierīci.
- Modeļiem, kuriem vadības panelī nav iespējas (**Izvēlne**), šī funkcija nav piemērojama (sk. "Vadības paneļa pārskats" 24. lpp).
- Dažu izvēļņu nosaukumi var atšķirties no jūsu ierīces nosaukumiem atkarībā no tās opcijām vai modeļa.

Information

Atkarībā no opcijām vai ierīces modeļa dažas izvēlnes, iespējams, displejā netiks parādītas. Ja tā notiek, jūsu ierīcei tās nav paredzētas (sk. "Izvēļņu pārskats" 31. lpp).

Lai mainītu izvēlnes opcijas

- Vadības panelī nospiediet (**Izvēlne**) > **Information**.

Elements	Apraksts
Menu Map	Izdrukā izvēlņu karti, kurā ir parādīta ierīces shēma un pašreizējie iestatījumi.
Configuration	Izdrukā atskaiti par ierīces vispārējo konfigurāciju.
Supplies Info.	Izdrukā informācijas lapu par izejmateriāliem.
Demo Page	Izdrukā demonstrācijas lapu, lai pārbaudītu, vai ierīce drukā pareizi.
PCL Font List	Izdrukā PCL fontu sarakstu.
PS Font List	Izdrukā PS fontu sarakstu.
Usage Counter	Izdrukā lietojuma lapu. Lietojuma lapā ir norādīts kopējais izdrukāto lapu skaits.
Account	Šī funkcija ir pieejama tikai tad, ja programmā SyncThru™ Web Admin Service ir iespējots "Job Accounting". Var izdrukāt atskaiti par katra lietotāja veikto izdruku skaitu.

Layout

Atkarībā no opcijām vai ierīces modeļa dažas izvēlnes, iespējams, displejā netiks parādītas. Ja tā notiek, jūsu ierīcei tās nav paredzētas (sk. "Izvēļņu pārskats" 31. lpp).

Lai mainītu izvēlnes opcijas

- Vadības panelī nospiediet (**Izvēlne**) > **Layout**.

Elements	Apraksts
Orientation	Atlasa virzienu, kādā uz lapas tiek drukāta informācija. • **Portrait** • **Landscape**

Elements	Apraksts
Common Margin	• **Simplex:** iestata vienpusējās drukāšanas piemales. • **Duplex:** iestata divpusējās drukāšanas piemales. • **Binding:** drukājot uz abām papīra pusēm, tā A puses piemale, kas atrodas vistuvāk iesējumam, būs tāda pati kā B puses piemale, kas atrodas vistuvāk iesējumam. Tāpat vienādas būs arī tās piemales, kas atrodas tālāk no iesējuma.
MP Tray	Iestata papīra piemales universālajā teknē. • **Simplex:** iestata vienpusējās drukāšanas piemales. • **Duplex:** iestata divpusējās drukāšanas piemales.
Manual Feeder	Iestata papīra piemales manuālā padevēja teknē.
<Tray X>	Iestata papīra piemales papīra teknēm. • **Simplex:** iestata vienpusējās drukāšanas piemales. • **Duplex:** iestata divpusējās drukāšanas piemales.
Emulation Mar.	Iestata papīra piemales emulācijas drukāšanas lapai. • **Top Margin:** iestata augšējo piemali. • **Left Margin:** iestata kreiso piemali.

Layout

Elements	Apraksts
Duplex	Lai drukātu uz abām papīra loksnes pusēm, izvēlieties iesējuma malu. • **Off:** atspējo šo funkciju. • **Long Edge** 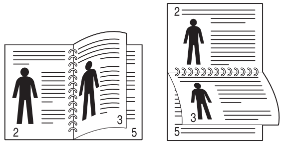 • **Short Edge** 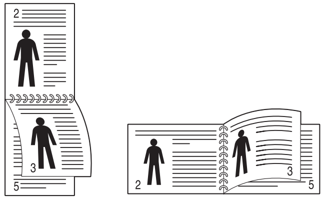

Paper

Atkarībā no opcijām vai ierīces modeļa dažas izvēlnes, iespējams, displejā netiks parādītas. Ja tā notiek, jūsu ierīcei tās nav paredzētas (sk. "Izvēļņu pārskats" 31. lpp).

Lai mainītu izvēlnes opcijas

- Vadības panelī nospiediet (**Izvēlne**) > **Paper**.

Elements	Apraksts
Copies	Atlasa kopiju skaitu.
MP Tray/ [Tray <x>]	• **Paper Size:** atlasa noklusējuma papīra formātu. • **Paper Type:** atlasa pašlaik teknē ievietotā papīra tipu.
Paper Source	Iestata izmantojamo noklusējuma papīra tekni. **Auto:** Varat iestatīt, lai ierīce automātiski pārslēdzas uz tekni ar tāda paša formāta papīru, kad lietotā tekne ir tukša.

Graphic

Atkarībā no opcijām vai ierīces modeļa dažas izvēlnes, iespējams, displejā netiks parādītas. Ja tā notiek, jūsu ierīcei tās nav paredzētas (sk. "Izvēļņu pārskats" 31. lpp).

Lai mainītu izvēlnes opcijas

- Vadības panelī nospiediet (**Izvēlne**) > **Graphic**.

Elements	Apraksts
Resolution	Norāda vienā collā izdrukāto punktu skaitu (dpi). Jo augstāks iestatījums, jo lielāks izdrukāto zīmju un grafikas asums.
Clear Text	Izdrukā melnāku tekstu nekā parastā dokumentā.
Edge Enhance	Tādējādi lietotājs var uzlabot teksta un grafisko attēlu asumu labākai informācijas salasāmībai.
Trapping	Šī funkcija samazina balto atstarpi, kas rodas krāsas kanālu neprecīza regulējuma dēļ krāsu drukāšanas režīmā. Uz citām krāsām tiks uzdrukāts arī teksts melnā krāsā.
Screen	Šī opcija ļauj atlasīt opcijas, lai pārvērstu nepārtraukto toņu attēlu izdrukājamā binārajā attēlā.

System Setup

Atkarībā no opcijām vai ierīces modeļa dažas izvēlnes, iespējams, displejā netiks parādītas. Ja tā notiek, jūsu ierīcei tās nav paredzētas (sk. "Izvēļņu pārskats" 31. lpp).

Lai mainītu izvēlnes opcijas

- Vadības panelī nospiediet (**Izvēlne**) > **System Setup**.

Elements	Apraksts
Date & Time	Iestata datumu un laiku.
Clock Mode	Atlasa laika parādīšanas formātu starp 12 un 24 stundu attēlojumu.
Language	Iestata vadības paneļa displejā redzamā teksta valodu.
Power Save	Iestata, cik ilgi ierīce gaida, pirms tiek aktivizēts enerģijas taupīšanas režīms. Ja ierīce ilgāku laiku nesaņem datus, strāvas patēriņš tiek automātiski samazināts.

Elements	Apraksts
Wakeup Event	Kad šī opcija atrodas pozīcijā **On**, varat atmodināt ierīci no enerģijas taupīšanas režīma, veicot šādas darbības: • nospiežot jebkuru pogu vadības panelī; • ievietojot papīru papīra teknē; • atverot vai nolaižot priekšējo vāku; • izvelkot ārā vai iestumjot iekšā papīra tekni; Ja ierīcei nav skārienekrāna, ierīci var atmodināt no enerģijas taupīšanas režīma, nospiežot jebkuru pogu vadības panelī neatkarīgi no šīs opcijas iestatījuma.
Job Timeout	Ja noteiktu laika posmu nekas netiek ievadīts, ierīce atceļ pašreizējo darbu. Varat iestatīt ierīces gaidīšanas laiku pirms darba atcelšanas.
Import Setting	Ierīcē tiek importēti USB zibatmiņā saglabātie dati ("Datu dublēšana" 58. lpp).
Export Setting	Eksportē ierīcē saglabātus datus uz USB zibatmiņu ("Datu atjaunošana" 59. lpp).
Altitude Adj.	Optimizē drukāšanas kvalitāti atbilstoši ierīces augstumam virs jūras līmeņa ("Augstuma pielāgošana" 237. lpp).

Elements	Apraksts
Humidity	Optimizē drukas kvalitāti atbilstoši apkārtējās vides mitruma līmenim.
Auto Continue	Nosaka, vai ierīce turpina vai neturpina drukāt, kad tiek noteikts, ka papīrs neatbilst papīra iestatījumiem. • **Off:** Ja rodas papīra neatbilstība, ierīce gaida, līdz tiek ievietots pareiza formāta papīrs. • **ON:** Ja rodas papīra neatbilstība, tiek parādīts kļūdas paziņojums. Ierīce gaida aptuveni 30 sekundes, pēc tam automātiski nodzēš paziņojumu un turpina drukāšanu.
Auto CR	Ļauj pievienot nepieciešamo rakstatgriezi katras līnijas padevei, kas ir noderīgi Unix vai DOS lietotājiem.
Auto Tray Swi.	Nosaka, vai ierīce turpina vai neturpina drukāt, kad tiek noteikta papīra neatbilstība. Piemēram, ja 1. un 2. teknē ir ievietots vienāda lieluma papīrs, ierīce automātiski drukā no 2. teknes, kad 1. beidzies papīrs. Šī opcija neparādās, ja printera draiverī funkcijai **Paper Source** izvēlējāties **Auto**.

Elements	Apraksts
Paper Substit.	Automātiski aizstāj printera draivera papīra izmēru, lai novērstu Letter un A4 papīra formāta neatbilstību. Piemēram, ja teknē ir A4 papīrs, taču printera draiverī iestatāt papīra izmēru Letter formātā, ierīce drukās uz A4 papīra un otrādi.
Tray Protect	Izlemj, vai lietot funkciju **Auto Tray Swi.**. Ja, piemēram, iestatāt 1. tekni, tā, pārslēdzot teknes, netiek iekļauta.
Print BlankPage	Printeris no datora saņemtajos drukāšanas datos nosaka, vai nav tukšu lapu. Varat iestatīt tukšas lapas drukāšanu vai izlaišanu.

Elements	Apraksts
Maintenance	• **CLR Empty Msg.:** šī opcija tiek parādīta tikai tad, kad tonera kasetne ir tukša. • **Supplies Life:** ļauj pārbaudīt, cik lapu ir izdrukāts un cik daudz tonera atlicis kasetnē. • **TonerLow Alert:** ja toneris kasetnē ir beidzies, tiek parādīts paziņojums, informējot lietotāju, ka jānomaina tonera kasetne. Varat iestatīt opciju, lai šis ziņojums tiktu vai netiktu parādīts. • **Paper Stacking:** ja ierīci izmantojat mitros apstākļos vai ja apdrukājamais materiāls apkārtējā mitruma dēļ ir kļuvis mitrs, izdrukas izvades teknē, iespējams, būs salocījušās un var nebūt kārtīgi sakārtotas. Šādā gadījumā varat iestatīt, lai ierīce izmanto šo funkciju, lai izdrukas tiktu saspiestas kaudzē. Taču šīs funkcijas izmantošana samazina drukāšanas ātrumu. • **Ram Disk:** iespējo/atspējot RAM disku, lai pārvaldītu darbus.

Elements	Apraksts
Eco Setup	Ļauj ietaupīt drukāšanas resursus un drukāt videi draudzīgā veidā (sk. "Ekoloģiskā drukāšana" 53. lpp). • **Default Mode:** izvēlieties ieslēgt vai izslēgt ekoloģisko režīmu. **On Force**: ieslēdz ekoloģisko režīmu. Ja kāds lietotājs vēlas izslēgt ekoloģisko režīmu, viņam jāievada parole. • **Change Temp.:** Atlasa ekoloģisko veidni, kas iestatīta programmā SyncThru™ Web Service.
Vapor Mode	Varat mazināt drukāšanas laikā radušos ūdens tvaika daudzumu. • **ON:** Iespējo tvaika režīmu. • **Off:** Atspējo tvaika režīmu. • **Auto:** Automātiski atver tvaika režīmu atbilstoši laika apstākļiem ļoti mitrā vidē. Opcijas **Vapor Mode** iespējošana var samazināt drukāšanas ātrumu.

Elements	Apraksts
Auto Power Off	Automātiski izslēdz barošanu, ja ierīce ieslēgta enerģijas taupīšanas režīmā uz laiku, kas iestatīts opcijā **Auto Power Off** > **On** > **Timeout**. • Nospiežot vadības paneļa pogu ⏻ (**Ieslēgšana/izslēgšana**), ieslēdziet ierīci (pārliecinieties, ka strāvas slēdzis ir ieslēgts). • Palaižot printera draiveri vai programmu Samsung Easy Printer Manager, laiks automātiski paildzinās. • Kamēr ierīce pievienota tīklam vai veic drukāšanas darbu, funkcija **Auto Power Off** nedarbojas.

Emulation

Atkarībā no opcijām vai ierīces modeļa dažas izvēlnes, iespējams, displejā netiks parādītas. Ja tā notiek, jūsu ierīcei tās nav paredzētas (sk. "Izvēļņu pārskats" 31. lpp).

Lai mainītu izvēlnes opcijas

- Vadības panelī nospiediet (**Izvēlne**) > **Emulation**.

Elements	Apraksts
Emulation Type	Ierīces valoda definē, kā dators sazinās ar ierīci.
Setup	Iestata atlasītā emulācijas tipa detalizētos iestatījumus.

Image Mgr.

Atkarībā no opcijām vai ierīces modeļa dažas izvēlnes, iespējams, displejā netiks parādītas. Ja tā notiek, jūsu ierīcei tās nav paredzētas (sk. "Izvēļņu pārskats" 31. lpp).

Lai mainītu izvēlnes opcijas

- Vadības panelī nospiediet (**Izvēlne**) > **Image Mgr.**

Opcija	Apraksts
Custom Color	Šī izvēlne ļauj regulēt kontrastu katrai krāsai atsevišķi. • **Default:** Automātiski optimizē krāsas. • **Print Density:** Ļauj manuāli regulēt krāsu blīvumu drukāšanai. Pielāgojiet drukāšanas blīvumu. Labākai krāsu kvalitātei ieteicams izmantot iestatījumu **Default**.

Opcija	Apraksts
Auto Color Reg.	Ierīce virtuāli izdrukā noteikta raksta attēlu, lai kalibrētu krāsu drukāšanas pozīciju. Šī funkcija padara krāsainu attēlu asāku un skaidrāku, kas nozīmē, ka ierīces uz papīra izdrukātais krāsainais attēls vairāk līdzināsies monitorā redzamajam. Ja ierīce pārvietota, noteikti ieteicams šo izvēlni izmantot manuāli.
Tone Adjust.	• **Default:** Ierīce automātiski kalibrē tonera blīvumu, lai iegūtu vislabāko iespējamo krāsu drukāšanas kvalitāti. Ja atlasījāt **Off**, ierīcei tiek kalibrēts rūpnīcas noklusējuma iestatījuma tonera blīvums. • **Auto Tone Adj.:** Ļauj automātiski pielāgot toni labākajai iespējamai drukas kvalitātei. • **Cal. ID Sensor:** Automātiski aprēķina samazināta daudzuma vai nolietotus izejmateriālus, piemēram, toneri vai ierīces detaļas, un izmanto šo informāciju, lai pielāgotu krāsu blīvumu. Piemēram, ja beidzas dzeltenās krāsas toneris, iekārta aprēķina atlikušā dzeltenās krāsas tonera apjomu un pielāgo krāsu blīvumu, lai nodrošinātu labākās izdrukas.

Network

Atkarībā no opcijām vai ierīces modeļa dažas izvēlnes, iespējams, displejā netiks parādītas. Ja tā notiek, jūsu ierīcei tās nav paredzētas (sk. "Izvēļņu pārskats" 31. lpp).

Lai mainītu izvēlnes opcijas

- Vadības panelī nospiediet (**Izvēlne**) > **Network**.

Varat izmantot šo funkciju arī programmā SyncThru™ Web Service. Atveriet tīklam pievienotā datora tīmekļa pārlūkprogrammu un ierakstiet savas ierīces interneta protokola (IP) adresi. Atverot SyncThru™ Web Service, noklikšķiniet uz **Settings** > **Network Settings** (sk. "SyncThru™ Web Service lietošana" 268. lpp).

Opcija	Apraksts
TCP/IP (IPv4)	Atlasa atbilstošu protokolu un konfigurē parametrus, lai lietotu tīkla vidi (sk. "IP adreses iestatīšana" 145. lpp). Jāiestata liels skaits parametru. Ja neesat pārliecināts, nemainiet tos vai sazinieties ar tīkla administratoru.
TCP/IP (IPv6)	Atlasiet šo opciju, lai lietotu tīkla vidi, izmantojot IPv6 (sk. "IPv6 konfigurācija" 159. lpp).
Ethernet Speed	Konfigurējiet tīkla datu pārraides ātrumu. Pēc šī opcijas nomaiņas izslēdziet un ieslēdziet barošanu.
802.1x	Var atlasīt lietotāja autentifikāciju sakariem tīklā. Lai iegūtu detalizētu informāciju, sazinieties ar tīkla administratoru.
Wireless	Atlasa šo opciju, lai lietotu bezvadu tīklu (sk. "Bezvadu tīkla uzstādīšana" 162. lpp).
Clear Setting	Tiek atjaunotas tīkla iestatījumu noklusējuma vērtības. Izslēdziet un ieslēdziet barošanu.
Network Conf.	Šajā sarakstā ir redzama informācija par ierīces tīkla savienojumu un konfigurāciju (sk. "Tīkla konfigurācijas atskaites drukāšana" 145. lpp).

Network

Opcija	Apraksts
Net. Activate	Varat iestatīt, vai izmantot Ethernet, vai ne. Pēc šī opcijas nomaiņas izslēdziet un ieslēdziet barošanu.
Http Activate	Varat iestatīt, vai izmantot programmu SyncThru™ Web Service vai ne. Pēc šī opcijas nomaiņas izslēdziet un ieslēdziet barošanu.
WINS	Varat konfigurēt WINS serveri. WINS (Windows Internet Name Service — Windows interneta nosaukumdošanas pakalpojums) tiek izmantots operētājsistēmā Windows. Pēc šī opcijas nomaiņas izslēdziet un ieslēdziet barošanu.
SNMP V1/V2	Varat iestatīt SNMP (Simple Network Management Protocol — Vienkāršais tīkla pārvaldības protokols). Administrators var izmantot SNMP, lai pārraudzītu un pārvaldītu ierīces tīklā.

Opcija	Apraksts
SNTP	Varat iestatīt SNTP (Simple Network Time Protocol — Vienkāršais tīkla laika protokols) iestatījumus. SNTP internetā (NTP) sinhronizē datorsistēmu pulksteņus, lai datu apmaiņas laikā nebūtu laika starpības.
UPnP(SSDP)	Varat iestatīt UPnP (SSDP) protokolu. Pēc šī opcijas nomaiņas izslēdziet un ieslēdziet barošanu.
MDNS	Varat iestatīt mDNS (Multicast Domain Name System — Multiraides domēna nosaukumdošanas sistēma) iestatījumus.
SetIP	Varat iestatīt SetIP iestatījumus.
SLP	Varat konfigurēt SLP (Service Location Protocol — Pakalpojumu atrašanas protokols) iestatījumus. Šis protokols ļauj resursdatora lietojumprogrammām atrast pakalpojumus bezvadu lokālajā tīklā (LAN) bez iepriekšējas konfigurēšanas. Pēc šī opcijas nomaiņas izslēdziet un ieslēdziet barošanu.

Direct USB

Atkarībā no opcijām vai ierīces modeļa dažas izvēlnes, iespējams, displejā netiks parādītas. Ja tā notiek, jūsu ierīcei tās nav paredzētas (sk. "Izvēļņu pārskats" 31. lpp).

Ja vēlaties izmantot šo funkciju, iespraudiet ierīces USB atmiņas portā USB atmiņas ierīci.

Lai mainītu izvēlnes opcijas

- Vadības panelī nospiediet (**Izvēlne**) > **Direct USB** (sk. "USB atmiņas ierīces izmantošana" 56. lpp).

Elements	Apraksts
USB Print	Varat tieši izdrukāt failus, kas saglabāti USB atmiņas ierīcē.
File Manage	USB atmiņas ierīcē saglabātos attēlu failus var dzēst pa vienam vai visus reizē, formatējot ierīci.
Check Space	Varat pārbaudīt dokumentu saglabāšanai pieejamās atmiņas apjomu.

Job Manage

Atkarībā no opcijām vai ierīces modeļa dažas izvēlnes, iespējams, displejā netiks parādītas. Ja tā notiek, jūsu ierīcei tās nav paredzētas (sk. "Izvēļņu pārskats" 31. lpp).

Lai mainītu izvēlnes opcijas

- Vadības panelī nospiediet (**Izvēlne**) > **Job Manage**.

Elements	Apraksts
Active Job	Parāda to drukas darbu sarakstu, kas gaida drukāšanu.
Secured Job	Parāda to drukas darbu sarakstu, kas ir aizsargāti diskā.
Stored Job	Parāda to drukas darbu sarakstu, kas ir saglabāti diskā.
File Policy	Ja, ievadot jauna faila nosaukumu, atmiņā jau ir fails ar tādu pašu nosaukumu, to var pārdēvēt vai pārrakstīt.

4. Īpašas iespējas

Šajā nodaļā ir izskaidrotas īpašas drukāšanas funkcijas.

- Augstuma pielāgošana 237
- Dažādu rakstzīmju ievadīšana 238
- Drukāšanas funkcijas 240
- Direct Printing Utility izmantošana 252
- Drukāšana sistēmā Mac 254
- Drukāšana, izmantojot Linux 256
- Ierīces papildfunkciju izmantošana 260

- Šajā nodaļā izklāstītās procedūras galvenokārt attiecas uz operētājsistēmu Windows 7.
- Lai dažos modeļos pārvietotos uz zemāka līmeņa izvēlnēm, var būt jānospiež poga **OK**.

Augstuma pielāgošana

Drukāšanas kvalitāti ietekmē atmosfēras spiediens, kas tiek noteikts, izmantojot ierīces atrašanās vietas augstumu virs jūras līmeņa. Tālāk sniegtā informācija ietver padomus par ierīces iestatīšanu, lai nodrošinātu labāko iespējamo drukāšanas kvalitāti.

Pirms iestatāt augstuma vērtību, nosakiet augstumu virs jūras līmeņa ierīces atrašanās vietā.

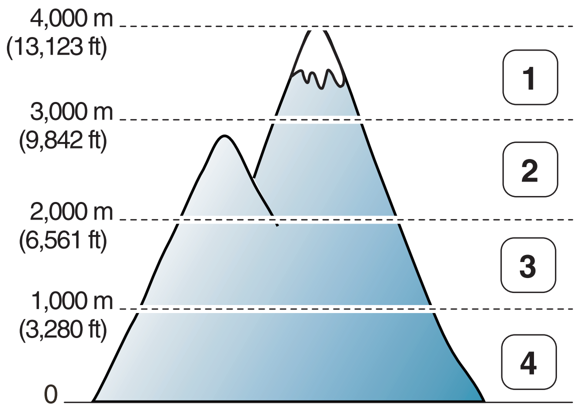

1 **High 3**
2 **High 2**
3 **High 1**
4 **Normal**

Programmas Samsung Easy Printer Manager sadaļā **Device Settings** varat iestatīt augstuma (virs jūras līmeņa) vērtību.

- Sistēmas Windows un Mac lietotājiem jāiestata šādi: **Samsung Easy Printer Manager** > **(pārslēgties uz uzlaboto režīmu)** > **Device Settings**, sk. "Device Settings" 274. lpp.

- Ja ierīce ir savienota ar tīklu, augstumu var iestatīt, izmantojot SyncThru™ Web Service (sk. "SyncThru™ Web Service lietošana" 268. lpp).
- Augstumu var iestatīt arī ierīces displeja opcijā **System Setup** (sk. "Ierīces pamatiestatījumi" 35. lpp).

Dažādu rakstzīmju ievadīšana

Tikai CLP-68x series.

Veicot dažādus uzdevumus, iespējams, vajadzēs ievadīt arī vārdus un numurus.

Burtciparu rakstzīmju ievadīšana

Nospiediet pogu, līdz displejā ir redzams pareizais burts. Piemēram, lai ievadītu burtu O, nospiediet pogu 6, uz kuras ir redzami burti MNO. Ikreiz nospiežot pogu 6, displejā tiks parādīts cits burts: M, N, O, m, n, o un beigās cipars 6. Lai atrastu burtu, ko vēlaties ievadīt, skatiet "Tastatūras burti un cipari" 238. lpp.

- Divas reizes nospiežot pogu 1, var ievadīt atstarpi.
- Lai izdzēstu pēdējo ciparu vai rakstzīmi, nospiediet bultiņu.

Tastatūras burti un cipari

- Īpašo rakstzīmju kopas jūsu ierīcē var būt atšķirīgas atkarībā no tās opcijām vai modeļa.
- Atkarībā no veicamā darba dažas tālāk minētās pamata vērtības var netikt parādītas.

Taustiņš	Piešķirtie cipari, burti vai rakstzīmes
1	@ / . ' 1
2	A B C a b c 2
3	D E F d e f 3
4	G H I g h i 4
5	J K L j k l 5
6	M N O m n o 6
7	P Q R S p q r s 7
8	T U V t u v 8
9	W X Y Z w x y z 9
0	& + - , 0
*	* % ^ _ ~ ! # $ ( ) [ ] (Šie simboli ir pieejami, ievadot tekstu tīkla autentifikācijai.)

Dažādu rakstzīmju ievadīšana

Taustiņš	Piešķirtie cipari, burti vai rakstzīmes
#	# = | ? " : { } < > ; (Šie simboli ir pieejami, ievadot tekstu tīkla autentifikācijai.)

Drukāšanas funkcijas

- Lai iegūtu informāciju par drukāšanas pamatfunkcijām, skatiet Pamata rokasgrāmata (sk. "Parastā drukāšana" 50. lpp).
- Šī iespēja var nebūt pieejama atkarībā no modeļa vai papildiespējām (sk. "Atsevišķu modeļu funkcijas" 8. lpp).

Drukāšanas noklusējuma iestatījumu maiņa

1 Noklikšķiniet uz sistēmas Windows izvēlnes **Sākt**.

- Izmantojot Windows 8, sadaļā **Charms(Pamatfunkciju)** atlasiet **Meklēt** > **Iestatījumi**.

2 Operētājsistēmā Windows XP/Server 2003 atlasiet **Printeri un faksi**.

- Operētājsistēmā Windows Server 2008/Vista atlasiet **Vadības panelis** > **Aparatūra un skaņa** > **Printeri**.
- Operētājsistēmā Windows 7/8 atlasiet **Vadības panelis** > **Ierīces un printeri**.
- Operētājsistēmā Windows Server 2008 R2 izvēlieties **Vadības panelis** > **Aparatūra** > **Ierīces un printeri**.

3 Ar peles labo pogu noklikšķiniet uz savas ierīces.

4 Operētājsistēmā Windows XP/Server 2003/Server 2008/Vista atlasiet **Drukāšanas preferences**.

Operētājsistēmas Windows 7/8 vai Windows Server 2008 R2 konteksta izvēlnēs atlasiet **Drukāšanas preferences**.

Ja sadaļai **Drukāšanas preferences** ir pievienota zīme ►, var atlasīt citus ar izvēlēto printeri saistītus printera draiverus.

5 Mainiet iestatījumus katrā cilnē.

6 Noklikšķiniet uz **OK**.

Ja vēlaties mainīt katra drukāšanas darba iestatījumus, dariet to logā **Drukāšanas preferences**.

Ierīces iestatīšana par noklusējuma ierīci

1. Noklikšķiniet uz sistēmas Windows izvēlnes **Sākt**.
   - Izmantojot Windows 8, sadaļā **Charms(Pamatfunkciju)** atlasiet **Meklēt** > **Iestatījumi**.
2. Operētājsistēmā Windows XP/Server 2003 atlasiet **Printeri un faksi**.
   - Operētājsistēmā Windows Server 2008/Vista atlasiet **Vadības panelis** > **Aparatūra un skaņa** > **Printeri**.
   - Operētājsistēmā Windows 7/8 atlasiet **Vadības panelis** > **Ierīces un printeri**.
   - Operētājsistēmā Windows Server 2008 R2 izvēlieties **Vadības panelis** > **Aparatūra** > **Ierīces un printeri**.
3. Atlasiet savu ierīci.
4. Ar peles labo pogu noklikšķiniet uz savas ierīces ikonas un atlasiet **Iestatīt kā noklusējuma printeri**.

Ja operētājsistēmā Windows 7 vai Windows Server 2008 R2 vienumam **Iestatīt kā noklusējuma printeri** ir pievienota zīme ►, var atlasīt citus ar izvēlēto printeri saistītus printera draiverus.

Papildu drukāšanas funkciju izmantošana

XPS printera draiveris: tiek izmantots, lai drukātu XPS faila formātu.

- Sk. "Atsevišķu modeļu funkcijas" 8. lpp.
- XPS printera draiveri var instalēt tikai Windows Vista vai jaunākā operētājsistēmā.
- Ja XPS darbs netiek drukāt, jo printerim trūkst atmiņas, uzstādiet papildu atmiņu.
- Modeļiem, kas nodrošina XPS draiveri Samsung vietnē http://www.samsung.com > atrast savu produktu > Atbalsts un lejupielādes.

Drukāšana failā (PRN)

Dažreiz drukas dati būs jāsaglabā kā fails.

Drukāšanas funkcijas

1 Logā **Drukāt** atzīmējiet izvēles rūtiņu **Drukāt failā**.

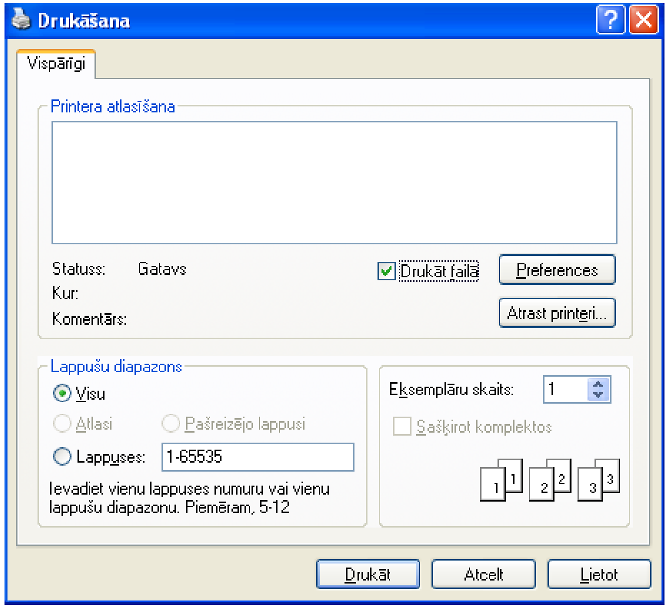

2 Noklikšķiniet uz **Drukāt**.

3 Ievadiet mērķa ceļu un faila nosaukumu, pēc tam noklikšķiniet uz **OK**.

Piemēram, **c:\Temp\file name**.

Ja ierakstīsiet tikai faila nosaukumu, fails tiks automātiski saglabāts mapē **Mani dokumenti**, **Dokumenti un iestatījumi** vai **Lietotāji**. Saglabātā mape var atšķirties atkarībā no operētājsistēmas vai lietojumprogrammas, kuru lietojat.

Drukāšanas funkcijas

Informācija par īpašām printera funkcijām

Lietojot ierīci, varat izmantot papildu drukāšanas funkcijas.

Lai izmantotu printera draivera nodrošināto funkciju priekšrocības, noklikšķiniet uz **Rekvizīti** vai uz **Preferences** lietojumprogrammas logā **Drukāt**, lai mainītu drukāšanas iestatījumus. Ierīces nosaukums, kas tiek parādīts printera rekvizītu logā, var atšķirties atkarībā no izmantotās ierīces.

- Atkarībā no opcijām vai modeļiem dažas izvēlnes, iespējams, displejā netiks parādītas. Ja tā ir, tās neattiecas uz jūsu ierīci.
- Atlasiet izvēlni **Help** vai logā noklikšķiniet uz pogas ?, vai arī nospiediet tastatūras pogu **F1** un noklikšķiniet uz opcijas, par kur vēlaties iegūt informāciju (sk. "Palīdzības izmantošana" 52. lpp).

Elements	Apraksts
Multiple Pages per Side 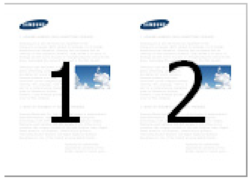	Atlasa lappušu skaitu, ko drukāt uz vienas papīra loksnes. Lai uz vienas loksnes drukātu vairāk nekā vienu lapu, tiek samazināts lapu lielums un tās tiek izkārtotas jūsu norādītajā secībā. Varat izdrukāt līdz pat 16 lappusēm uz vienas lapas.

Drukāšanas funkcijas

Elements	Apraksts
Poster Printing 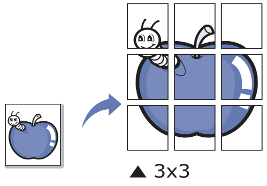 	Drukā vienas lapas dokumentu uz 4 (Poster 2x2), 9 (Poster 3x3) vai 16 (Poster 4x4) papīra loksnēm ar mērķi salīmēt tās kopā un izveidot vienu plakāta formāta dokumentu. Atlasiet vērtību **Poster Overlap**. Norādiet **Poster Overlap** milimetros vai collās, atlasot radiopogu cilnes **Basic** augšējā labajā stūrī, lai atvieglotu lapu salīmēšanu. 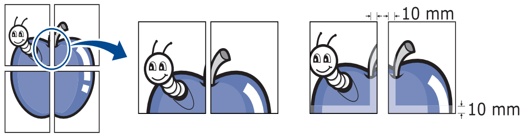
Booklet Printing[a] 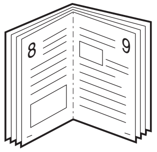	Drukā dokumentu uz abām papīra loksnes pusēm un izkārto lapas tā, lai pēc izdrukas papīru varētu salocīt uz pusēm un izveidot brošūru. • Ja vēlaties izveidot brošūru, jādrukā uz Letter, Legal, A4, US Folio vai Oficio formāta apdrukājamā materiāla. • **Booklet Printing** opcija nav pieejama visiem papīra izmēriem. Lai skatītu pieejamos papīra formātus, cilnē **Paper** atlasiet pieejamo papīra formāta opciju **Size**. • Ja atlasīsiet nepieejamu papīra izmēru, šī opcija var tikt automātiski atcelta. Atlasiet tikai pieejamu papīru (papīru bez zīmes ⚠ vai ⊗).

Drukāšanas funkcijas

Elements	Apraksts
• **Double-sided Printing** • **Double-sided Printing (Manual)**[a]	Drukā uz abām papīra loksnes pusēm (abpusējā drukāšana). Pirms drukāšanas izlemiet, kādu dokumenta izvietojumu vēlaties. • Šo funkciju var lietot ar Letter, Legal, A4, US Folio vai Oficio formāta papīru. • Ja ierīcei nav divpusējās drukāšanas bloka, drukas darbs jāveic manuāli. Ierīce vispirms izdrukā katru otro dokumenta lapu. Pēc tam datorā parādās ziņojums. • Funkcija **Skip Blank Pages** nedarbojas, ja atlasāt abpusējās drukas opciju. • Ieteicams drukāt uz abām īpašā apdrukājamā materiāla pusēm, piemēram, uzlīmēm, aploksnēm vai bieza papīra. Tas var radīt papīra iestrēgšanu vai sabojāt ierīci.

Drukāšanas funkcijas

Elements	Apraksts
• **Double-sided Printing** • **Double-sided Printing (Manual)**[a]	Atkarībā no opcijām vai modeļiem dažas izvēlnes, iespējams, displejā netiks parādītas. Ja tā ir, tās neattiecas uz jūsu ierīci. • **Printer Default:** Ja ir izvēlēta šī opcija, funkcijas darbību nosaka ierīces vadības panelī atlasītie iestatījumi. • **None:** šī funkcija tiek atspējota. • **Long Edge:** šī opcija ir parastais izkārtojums, ko izmanto grāmatu iesiešanai. 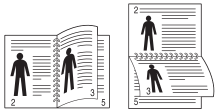 • **Short Edge:** šī opcija ir parastais izkārtojums, ko izmanto kalendāriem. 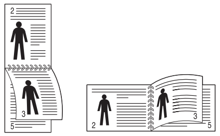 • **Reverse Double-Sided Printing:** Kad drukājat uz abām pusēm, atzīmējiet šo opciju, lai drukātu apgrieztā secībā. Šī opcija nav pieejama, ja izmantojat iespēju **Double-sided Printing (Manual)**.
Paper Options 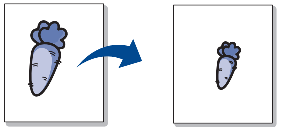	Maina dokumenta lielumu, lai tas uz drukātās lapas būtu lielāks vai mazāks, ievadot procentuālu attiecību, pār kādu palielināt vai samazināt dokumentu.

Elements	Apraksts
Watermark 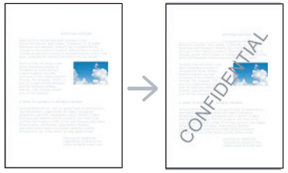	Ūdenszīmju opcija ļauj drukāt tekstu pāri esošam dokumentam. Piemēram, izmantojiet to, kad vēlaties, lai uz dokumenta pirmās lappuses vai uz visām lappusēm šķērsām pa diagonāli ar lieliem pelēkiem burtiem būtu uzdrukāts "**DRAFT**" (Melnraksts) vai "**CONFIDENTIAL**" (Slepeni).
Watermark (Ūdenszīmes izveide)	**a** Lai lietojumprogrammā mainītu drukāšanas iestatījumus, atveriet **Drukāšanas preferences**. **b** Noklikšķiniet uz cilnes **Advanced**, atlasiet opciju **Edit** nolaižamajā sarakstā **Watermark**. Parādās logs **Edit Watermarks**. **c** Ievadiet teksta ziņojumu lodziņā **Watermark Message**. Varat ievadīt līdz pat 256 rakstzīmēm. Ziņojums parādās priekšskatījuma logā.
Watermark (Ūdenszīmes rediģēšana)	**a** Lai lietojumprogrammā mainītu drukāšanas iestatījumus, atveriet **Drukāšanas preferences**. **b** Noklikšķiniet uz cilnes **Advanced**, atlasiet opciju **Edit** nolaižamajā sarakstā **Watermark**. Parādās logs **Edit Watermarks**. **c** Atlasiet rediģējamo ūdenszīmi sarakstā **Current Watermarks** un mainiet ūdenszīmes ziņojumu un opcijas. **d** Noklikšķiniet uz **Update**, lai saglabātu izmaiņas. **e** Klikšķiniet uz **OK** vai **Drukāt**, līdz logs **Print** tiek aizvērts.
Watermark (Ūdenszīmes dzēšana)	**a** Lai lietojumprogrammā mainītu drukāšanas iestatījumus, atveriet **Drukāšanas preferences**. **b** Noklikšķiniet uz cilnes **Advanced**, atlasiet opciju **Edit** nolaižamajā sarakstā **Watermark**. Parādās logs **Edit Watermarks**. **c** Atlasiet dzēšamo ūdenszīmi **Current Watermarks** sarakstā un noklikšķiniet uz **Delete**. **d** Noklikšķiniet uz **OK** vai **Drukāt**, līdz logs **Print** tiek aizvērts.

Drukāšanas funkcijas

Elements	Apraksts
Overlay[a] 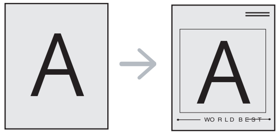	Šī opcija ir pieejama tikai tad, ja izmantojat PCL/XPS printera draiveri (sk. "Programmatūra" 8. lpp). Pārklājums ir teksts un/vai attēli, kas tiek glabāti datora cietajā diskā (HDD) īpašā failu formātā un ko var drukāt uz jebkura dokumenta. Pārklājumus bieži izmanto veidlapu papīra vietā. Tā vietā, lai izmantotu, iepriekš apdrukātu veidlapu, varat izveidot pārklājumu, kas ietver precīzi to pašu informāciju, kas norādīta veidlapā. Lai izdrukātu vēstuli ar uzņēmuma iespiedveidlapu, ierīcē nav jāievieto iepriekš izdrukātas iespiedveidlapas loksne — vienkārši drukājiet iespiedveidlapas pārklājumu uz sava dokumenta. Lai izmantotu lappuses pārklājumu, jāizveido jauns lappuses pārklājums ar jūsu logotipu vai attēlu. • Pārklājuma dokumenta izmēram jābūt tādam pašam kā ar pārklājumu apdrukājamā dokumenta izmēram. Neizveidojiet pārklājumu ar ūdenszīmi. • Pārklājuma dokumenta izšķirtspējai ir jābūt tādai pašai kā dokumentam, kuru drukāsit ar pārklājumu.
Overlay[a] **(Jauna lappuses pārklājuma izveide)**	**a** Lai saglabātu dokumentu kā pārklājumu, atveriet **Drukāšanas preferences** **b** Noklikšķiniet uz cilnes **Advanced** un atlasiet opciju **Edit** nolaižamajā sarakstā **Text**. Parādās logs **Edit Overlay**. **c** Logā **Edit Overlay** noklikšķiniet uz **Create**. **d** Loga **Saglabāt kā** lodziņā **File name** ievadiet nosaukumu, kurā ir līdz astoņām rakstzīmēm. Ja nepieciešams, izvēlieties galamērķa ceļu (noklusējums ir C:\FormOver). **e** Noklikšķiniet uz **Save**. Nosaukums parādās sarakstā **Overlay List**. **f** Klikšķiniet uz **OK** vai **Drukāt**, līdz logs **Print** tiek aizvērts. Fails netiek drukāts. Tas tiek saglabāts datora cietajā diskā.

Elements	Apraksts
Overlay[a] **(Lappuses pārklājuma lietošana)**	**a** Noklikšķiniet uz cilnes **Advanced**. **b** Atlasiet vēlamo pārklājumu nolaižamajā sarakstā **Text**. **c** Ja vajadzīgais pārklājuma fails neparādās nolaižamajā sarakstā **Text**, sarakstā izvēlieties **Edit...** un noklikšķiniet uz **Load**. Atlasiet pārklājuma failu, ko vēlaties izmantot. Ja vajadzīgo pārklājuma failu esat saglabājis ārējā avotā, varat arī ielādēt failu, kad piekļūstat logam **Atvērt**. Kad esat izvēlējies failu, noklikšķiniet uz **Atvērt**. Fails parādās lodziņā **Overlay List** un ir pieejams drukāšanai. Atlasiet pārklājumu lodziņā **Overlay List**. **d** Vajadzības gadījumā atzīmējiet lodziņu **Confirm Page Overlay When Printing**. Ja šī izvēles rūtiņa ir atzīmēta, katru reizi, kad iesniedzat dokumentu drukāšanai, parādās paziņojuma logs, kurā tiek prasīts apstiprināt pārklājuma drukāšanu uz šī dokumenta. Ja šī izvēles rūtiņa nav atzīmēta un ir izvēlēts pārklājums, tas automātiski tiek drukāts ar dokumentu. **e** Klikšķiniet uz **OK** vai **Drukāt**, līdz logs **Drukāt** tiek aizvērts.
Overlay[a] **(Lappuses pārklājuma dzēšana)**	**a** Logā **Printing Preferences** noklikšķiniet uz cilnes **Advanced**. **b** Atlasiet opciju **Edit** nolaižamajā sarakstā **Text**. **c** Atlasiet dzēšamo pārklājumu lodziņā **Overlay List**. **d** Noklikšķiniet uz **Delete**. **e** Kad parādās apstiprinājuma ziņojuma logs, noklikšķiniet uz **Yes**. **f** Noklikšķiniet uz **OK** vai **Drukāt**, līdz logs **Print** tiek aizvērts. Varat dzēst lappušu pārklājumus, ko vairs neizmantojat.

Drukāšanas funkcijas

<table>
<tr><th>Elements</th><th>Apraksts</th></tr>
<tr><td>Print Mode

(tikai CLP-68x series)</td><td>

• Šī funkcija ir pieejama tikai tad, ja esat uzstādījis papildu atmiņu vai lielapjoma atmiņas ierīci (HDD) (sk. "Iespēju daudzveidība" 9. lpp).
• Atkarībā no opcijām vai modeļiem dažas izvēlnes, iespējams, displejā netiks parādītas. Ja tā ir, tās neattiecas uz jūsu ierīci.
• Lai iespējotu šo funkciju, apskatiet Storage Options (sk. "Funkcijas Device Options iestatīšana" 75. lpp).
• Bez lielapjoma atmiņas ierīces (HDD) uzstādīšanas printerī, funkcija RAM disks nodrošina tikai 3 opcijas: Normal, Proof un Confidential.

• Print Mode: Noklusējuma drukāšanas režīms (Print Mode) ir Normal, kas ir paredzēts drukāšanai, nesaglabājot drukāšanas failu atmiņā.
- Normal: šis režīms drukā, nesaglabājot dokumentu papildu atmiņā.
- Proof: šis režīms ir noderīgs, ja tiek drukāta vairāk kā viena kopija. Vispirms var izdrukāt vienu kopiju pārbaudei un pēc tam var izdrukāt pārējās kopijas.
- Confidential: šis režīms tiek izmantots, lai drukātu konfidenciālus dokumentus. Lai drukātu, ir jāievada parole.
- Store: Atlasiet šo iestatījumu, lai saglabātu dokumentu lielapjoma atmiņas ierīcē (HDD), to nedrukājot.
- Store and Print: Šis režīms tiek izmantots, kad dokuments tiek vienlaikus drukāts un saglabāts.
- Spool: šī opcija var būt noderīga, apstrādājot lielu datu daudzumu. Atlasot šo iestatījumu, printeris dokumenta spolēšanu veic lielapjoma atmiņas ierīcē (HDD) un pēc tam to izdrukā no lielapjoma atmiņas ierīces (HDD) rindu, samazinot datora darba slodzi.
- Print Schedule: atlasiet šo iestatījumu, lai dokumentu drukātu noteiktā laikā.

• Job Name: Šī opcija tiek izmantota, kad nepieciešams atrast saglabātu failu, izmantojot vadības paneli.
• User ID: Šī opcija tiek izmantota, kad nepieciešams atrast saglabātu failu, izmantojot vadības paneli. Tiek automātiski parādīts lietotājvārds, ar kuru piesakāties sistēmā Windows.
• Enter Password: Ja atlasītā dokumentu lodziņa opcija Property ir drošināta, lodziņā ir jāievada parole. Šī opcija tiek izmantota saglabāta faila ielādēšanai, izmantojot vadības paneli.
• Confirm Password: Vēlreiz ievadiet paroli, lai to apstiprinātu.
</td></tr>
</table>

Elements	Apraksts
Job Accounting	Šī opcija ļauj drukāt, izmantojot piešķirto atļauju. • **User permission:** Atzīmējot šo opciju, drukāšanas darbu varēs veikt tikai lietotāji ar lietotāja atļaujām. • **Group permission:** Atzīmējot šo opciju, drukāšanas darbu varēs veikt tikai lietotāju grupas ar grupu atļaujām. • Loga augšējā labajā stūrī noklikšķiniet uz jautājuma zīmes (?) un tad uz jebkuras opcijas, par kuru vēlaties saņemt informāciju. • Administratori var iespējot darbu uzskaiti un konfigurēt atļaujas vadības panelī vai programmā SyncThru™ Web Admin Service.

a. Šī opcija nav pieejama, izmantojot XPS draiveri.

Direct Printing Utility izmantošana

- Iespēja Direct Printing Utility var nebūt pieejama atkarībā no modeļa vai papildiespējām (sk. "Programmatūra" 8. lpp).
- Pieejama tikai Windows operētājsistēmas lietotājiem.

Informācija par utilītu Direct Printing Utility

Direct Printing Utility ir programma, kas nosūta PDF failus tieši uz ierīci, lai veiktu drukāšanu, tos neatverot.

Lai instalētu šo programmu:

Lejupielādējiet programmatūru Samsung vietnē, pēc tam atveriet tās pakotni un instalējiet programmatūru: (http://www.samsung.com > atrast savu produktu > Atbalsts un lejupielādes).

- Lai drukātu failus, izmantojot šo programmu, ierīcē vajadzētu būt uzstādītai papildu atmiņai vai lielapjoma atmiņas ierīcei (HDD) (sk. "Iespēju daudzveidība" 9. lpp).
- Nevar drukāt ierobežotas lietošanas PDF failus. Deaktivizējiet drukāšanas ierobežojuma funkciju un atkārtojiet drukāšanu.
- Jūs nevarat izdrukāt PDF failus, kuri ir aizsargāti ar paroli. Deaktivizējiet paroles funkciju un atkārtojiet drukāšanu.
- Tas, vai PDF failu var vai nevar izdrukāt, izmantojot programmu Direct Printing Utility ir atkarīgs no veida, kādā PDF fails ticis izveidots.
- Programma Direct Printing Utility atbalsta PDF versiju 1.7 un vecākas versijas. Lai izdrukātu jaunāku versiju failu, tas jāatver.

Drukāšana

Ir vairāki veidi, kā drukāt, izmantojot Direct Printing Utility.

1. Izvēlnē **Sākt** atlasiet **Programmas** vai **Visas programmas** > **Samsung Printers** > **Direct Printing Utility** > **Direct Printing Utility**.

   Tiek atvērts logs Direct Printing Utility.

2. Nolaižamajā sarakstā **Select Printer** izvēlieties savu ierīci un noklikšķiniet uz **Browse**.

3. Atlasiet jebkurus failus, kurus vēlaties izdrukāt, un noklikšķiniet uz **Open**.

   Fails tiek pievienots sadaļai **Select Files**.

4. Pielāgojiet ierīces iestatījumus atbilstoši savām vajadzībām.

5. Noklikšķiniet uz **Print**. Izvēlētais PDF fails tiek nosūtīts uz ierīci.

Direct Printing Utility izmantošana

Kontekstizvēlnes lietošana

1. Ar peles labo taustiņu noklikšķiniet uz drukājamā PDF faila un izvēlieties **Direct Printing**.

   Tiek atvērts logs Direct Printing Utility, kurā ir pievienots PDF fails.

2. Atlasiet ierīci, kuru izmantot.

3. Pielāgojiet ierīces iestatījumus.

4. Noklikšķiniet uz **Print**. Izvēlētais PDF fails tiek nosūtīts uz ierīci.

Drukāšana sistēmā Mac

Atkarībā no modeļa vai opcijām dažas funkcijas, iespējams, nebūs pieejams. Tas nozīmē, ka šīs funkcijas netiek atbalstītas.

Dokumenta drukāšana

Ja drukājat, izmantojot sistēmu Mac, jāpārbauda printera draivera iestatījumi katrā izmantotajā lietojumprogrammā. Lai veiktu drukāšanu, izmantojot sistēmu Mac, veiciet tālāk minētās darbības:

1. Atveriet drukājamo dokumentu.
2. Atveriet izvēlni **File** un noklikšķiniet uz **Page Setup** (dažās lietojumprogrammās **Document Setup**).
3. Izvēlieties papīra formātu, orientāciju, mērogu un citas opcijas, un pārliecinieties, vai ir izvēlēta jūsu ierīce. Noklikšķiniet uz **OK**.
4. Atveriet izvēlni **File** un noklikšķiniet uz **Print**.
5. Izvēlieties eksemplāru skaitu un norādiet, kuras lappuses izdrukāt.
6. Noklikšķiniet uz **Print**.

Printera iestatījumu maiņa

Lietojot ierīci, varat izmantot papildu drukāšanas funkcijas.

Atveriet lietojumprogrammu un atlasiet opciju **Print** izvēlnē **File**. Ierīces nosaukums, kas tiek parādīts printera rekvizītu logā, var atšķirties atkarībā no lietotās ierīces. Izņemot nosaukumu, printera rekvizītu loga struktūra ir līdzīga tālāk parādītajai.

Vairāku lappušu drukāšana uz vienas loksnes

Varat izdrukāt vairāk nekā vienu lappusi uz vienas papīra lapas. Šī funkcija nodrošina izdevīgu veidu, kā drukāt melnraksta kopijas.

1. Atveriet lietojumprogrammu un atlasiet opciju **Print** izvēlnē **File**.
2. Nolaižamajā sarakstā zem **Orientation** izvēlieties **Layout**. Nolaižamajā sarakstā **Pages per Sheet** atlasiet lappušu skaitu, ko vēlaties izdrukāt uz vienas papīra lapas.
3. Atlasiet citas opcijas, kuras izmantot.
4. Noklikšķiniet uz **Print**.

   Ierīce drukā izvēlēto drukājamo lappušu skaitu uz vienas papīra loksnes.

Drukāšana sistēmā Mac

Drukāšana uz abām papīra pusēm

Atkarībā no modeļa vai opcijām dažas funkcijas, iespējams, nebūs pieejams. Tas nozīmē, ka šīs funkcijas netiek atbalstītas (sk. "Iespēju daudzveidība" 9. lpp).

Pirms drukāšanas abpusējās drukāšanas režīmā izvēlieties, kura beigu dokumenta mala būs paredzēta iesiešanai. Ir pieejamas šādas iesiešanas opcijas:

- **Long-Edge Binding:** šī opcija ir parastais izkārtojums, ko izmanto grāmatu iesiešanai.
- **Short-Edge Binding:** šī opcija ir tips, ko bieži izmanto kalendāros.

1. Mac lietojumprogrammas izvēlnē **File** atlasiet **Print**.
2. Nolaižamajā sarakstā zem **Orientation** izvēlieties **Layout**.
3. Opcijā **Two-Sided** atlasiet iesiešanas orientāciju.
4. Atlasiet citas opcijas, kuras izmantot.
5. Noklikšķiniet uz **Print**, un ierīce drukās uz abām papīra pusēm.

Ja drukājat vairāk kā 2 kopijas, iespējams, pirmā un otrā kopija tiks izdrukāta uz vienas papīra loksnes. Ja drukājat vairāk kā 1 kopiju, nedrukājiet uz abām papīra lapas pusēm.

Palīdzības izmantošana

Noklikšķiniet uz jautājuma zīmes loga apakšējā kreisajā stūrī un pēc tam uz jebkuras tēmas, par kuru vēlaties saņemt informāciju. Tiek parādīts uznirstošs logs ar informāciju par tās opcijas funkcijām, ko nodrošina draiveris.

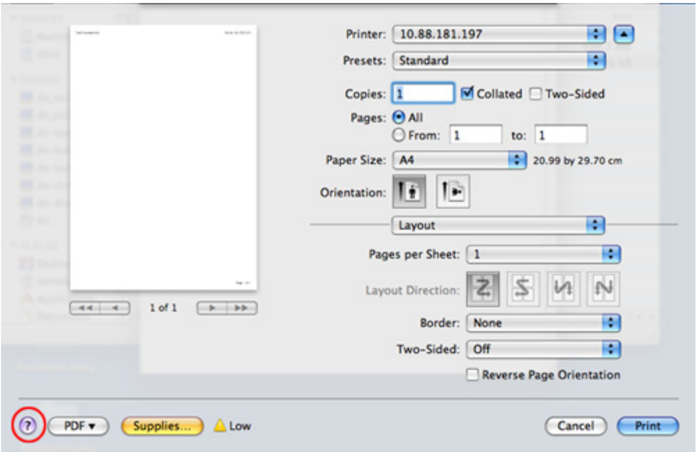

Drukāšana, izmantojot Linux

Atkarībā no modeļa vai opcijām dažas funkcijas, iespējams, nebūs pieejams. Tas nozīmē, ka šīs funkcijas netiek atbalstītas.

Drukāšana no lietojumprogrammām

Ir daudzas sistēmas Linux lietojumprogrammas, kas ļauj drukāt, izmantojot kopējo UNIX drukāšanas sistēmu (CUPS). Varat drukāt no jebkuras šādas lietojumprogrammas.

1. Atveriet drukājamo dokumentu.
2. Atveriet izvēlni **File** un noklikšķiniet uz **Page Setup** (dažās lietojumprogrammās **Print Setup**).
3. Izvēlieties papīra formātu, orientāciju un pārliecinieties, ka ir izvēlēta jūsu ierīce. Noklikšķiniet uz Apply.
4. Atveriet izvēlni File un noklikšķiniet uz **Print**.
5. Lai drukātu, izvēlieties savu ierīci.
6. Izvēlieties eksemplāru skaitu un norādiet, kuras lappuses izdrukāt.
7. Ja nepieciešams, katrā cilnē mainiet drukas opcijas.
8. Noklikšķiniet uz **Print**.

Atkarībā no modeļa automātiskā/manuālā abpusējā druka var nebūt pieejama. Lai veiktu pāra-nepāra lappušu drukāšanu, varat arī izmantot lp vai lpr drukāšanas sistēmu vai citas lietojumprogrammas.

Datņu drukāšana

Izmantojot standarta **CUPS**, ierīce var izdrukāt tekstu, attēlu, PDF failus tieši no komandrindas interfeisa. Šo iespēju nodrošina **CUPS** lp vai lpr utilīta. Varat izdrukāt šo failus, izmantojot turpmāk norādīto komandas formātu.

"lp -d <printera nosaukums> -o <opcija> <faila nosaukums>"

Plašāku informāciju, lūdzu, skatiet savas sistēmas lp vai lpr norādījumu lapā.

Drukāšana, izmantojot Linux

Printera rekvizītu konfigurēšana

Ir iespējams mainīt noklusējuma drukāšanas iespējas vai savienojuma veidu, izmantojot operētājsistēmas nodrošināto drukāšanas utilītu.

1. Palaidiet drukāšanas utilītu (atveriet **System** > **Administration** > **Printing** izvēlni vai programmā Terminal izpildiet komandu "**system-config-printer**").
2. Izvēlieties savu printeri un veiciet dubultklikšķi uz tā.
3. Mainiet noklusējuma drukāšanas iestatījumus vai savienojuma veidu.
4. Noklikšķiniet uz **Apply**.

Drukāšana operētājsistēmā Unix

Atkarībā no modeļa vai opcijām dažas funkcijas, iespējams, nebūs pieejams. Tas nozīmē, ka šīs funkcijas netiek atbalstītas (sk. "Atsevišķu modeļu funkcijas" 8. lpp).

Drukas darba izpilde

Pēc printera instalēšanas izvēlieties kādu attēla, teksta vai PS failu, kas jādrukā.

1. Izpildiet komandu "**printui <file_name_to_print>**".

   Piemēram, ja drukājat "**document1**"

   printui dokuments1

   Tiks atvērts UNIX printeru draiveru pārvaldnieks **Print Job Manager**, kurā lietotājs var atlasīt dažādas drukāšanas opcijas.

2. Atlasiet jau pievienotu printeri.
3. Logā atlasiet drukāšanas opcijas, piemēram **Page Selection**.
4. Sadaļā **Number of Copies** atlasiet, cik daudz kopiju nepieciešams.

Lai izmantotu printera draivera nodrošinātās printera funkcijas, nospiediet **Properties**.

5. Lai sāktu drukas darbu, nospiediet **OK**.

Ierīces iestatījumu maiņa

UNIX printeru draiveru pārvaldnieks **Print Job Manager**, kurā printera rekvizītu sadaļā **Properties** lietotājs var atlasīt dažādas drukāšanas opcijas.

Var arī izmantot šādus karstos taustiņus: "H", lai atvērtu palīdzību (**Help**), "O", lai apstiprinātu (**OK**), "A", lai lietotu (**Apply**), un "C", lai atceltu (**Cancel**).

Cilne General

- **Paper Size:** iestatiet nepieciešamo papīra formātu kā A4, Letter vai citu papīra formātu.
- **Paper Type:** izvēlieties papīra tipu. Sarakstlodziņā pieejamās opcijas ir **Printer Default**, **Plain** un **Thick**.
- **Paper Source:** atlasiet, no kuras teknes papīrs tiek izmantots. Pēc noklusējuma ir atlasīts **Auto Selection**.
- **Orientation:** atlasa virzienu, kādā uz lapas tiek drukāta informācija.
- **Duplex:** lai ietaupītu papīru, drukājiet uz abām papīra pusēm.

Atkarībā no modeļa automātiskā/manuālā abpusējā druka var nebūt pieejama. Lai veiktu pāra — nepāra lappušu drukāšanu, var arī izmantot lpr drukāšanas sistēmu vai citas lietojumprogrammas.

- **Multiple pages:** drukājiet vairākas lappuses uz vienas papīra lapas puses.
- **Page Border:** izvēlieties kādu no apmaļu stiliem (piemēram, **Single-line hairline**, **Double-line hairline**).

Cilne Image

Šajā cilnē var mainīt dokumenta spilgtumu, izšķirtspēju un vai attēla novietojumu.

Cilne Text

Iestatiet faktiskās izdrukas rakstzīmju piemales, atstarpi starp rindiņām vai kolonnām.

Cilne Margins

- **Use Margins:** iestatiet dokumenta piemales. Pēc noklusējuma piemales nav iespējotas. Lietotājs var mainīt piemaļu iestatījumus, mainot vērtības attiecīgajos laukos. Šīs vērtības tiek iestatītas pēc noklusējuma atkarībā no atlasītā lapas formāta.
- **Unit:** mainiet mērvienības uz punktiem, collām vai centimetriem.

Cilne Printer-Specific Settings

Lai pielāgotu dažādus iestatījumus, atlasiet dažādas opcijas rāmjos **JCL** un **General**. Šīs opcijas attiecas uz printeri un ir atkarīgas no PPD faila.

Ierīces papildfunkciju izmantošana

- Tikai CLP-68x series.
- Atsevišķas funkcijas var nebūt pieejamas atkarībā no modeļa vai papildiespējām (sk. "Iespēju daudzveidība" 9. lpp).

No printera draivera

Ja pievienojat papildu ierīci, varat izmantot drukāšanas papildfunkcijas, piemēram, darba pārbaudi un privāta darba drukāšanas norādīšanu logā **Drukāt**. Sadaļā **Device Options** atzīmējiet lielapjoma atmiņas (HDD) vai RAM diska opciju, un pēc tam opcijā **Print Mode** varēsit atlasīt dažādas opcijas (sk. "Funkcijas Device Options iestatīšana" 75. lpp).

1. Atveriet drukājamo dokumentu.
2. Izvēlnē **Drukāt** atlasiet **Drukāt**. Tiek parādīts logs **Drukāt**.
3. Sarakstā **Printera atlasīšana** atlasiet savu printeri.

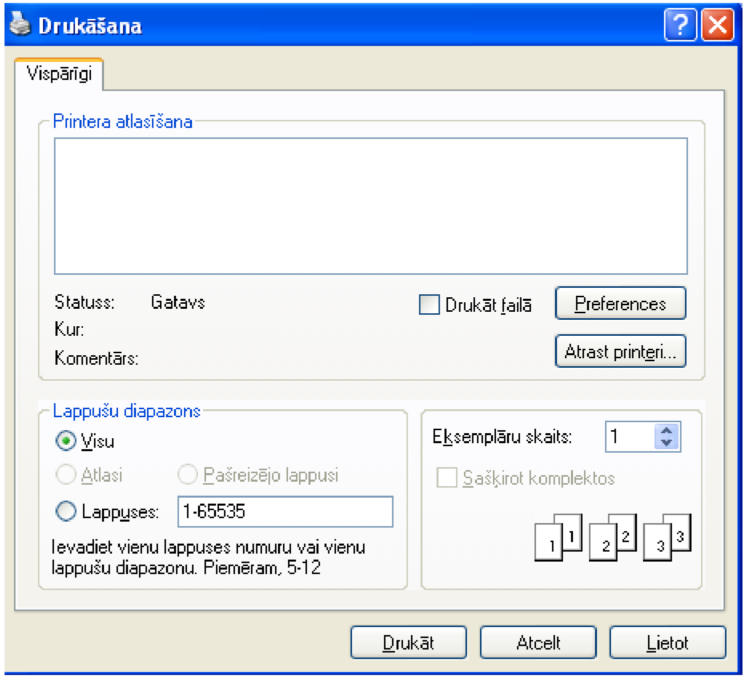

4. Noklikšķiniet uz **Rekvizīti** vai **Preferences**.
5. Noklikšķiniet uz katras cilnes, tad atlasiet **Print Mode**.
6. Atlasiet vajadzīgo opciju (sk. "Informācija par īpašām printera funkcijām" 243. lpp).

Ierīces papildfunkciju izmantošana

No vadības paneļa

Ja printerī ir lielapjoma atmiņas ierīce (HDD) vai RAM disks, šīs funkcijas var izmantot, nospiežot pogu (**Izvēlne**) > **System Setup** > **Job Manage**.

Atkarībā no opcijām vai modeļiem dažas izvēlnes, iespējams, displejā netiks parādītas. Ja tā ir, tās neattiecas uz jūsu ierīci.

- **Active Job:** Visi drukas darbi, kas gaida drukāšanu, ir iekļauti aktīvo darbu rindas sarakstā tādā secībā, kādā tie nosūtīti uz printeri. Darbu pirms drukāšanas var dzēst no rindas vai novietot to augstāk sarakstā, lai izdrukātu ātrāk.
- **Secured Job:** Varat drukāt vai dzēst aizsargātu darbu. Tiek parādīts aizsargāto darbu saraksts, ko lietotājs iestatījis printera draiverī. Jāievada printera draiverī iestatītais lietotājvārds un parole.
- **Stored Job:** Varat drukāt vai dzēst saglabātu darbu.
- **File Policy:** Pirms darba apstrādes papildu atmiņā var izvēlēties failu politiku, lai ģenerētu faila nosaukumu. Ja, ievadot jauna faila nosaukumu, papildu atmiņā jau ir fails ar tādu pašu nosaukumu, to var pārdēvēt vai pārrakstīt.

5. Noderīgi pārvaldības rīki

Šajā nodaļā ir sniegta informācija par pārvaldības rīkiem, kas nodrošināti, lai palīdzētu pilnībā izmantot visas ierīces funkcijas.

- **Piekļūšana pārvaldības rīkiem** 263
- **Easy Capture Manager** 264
- **Samsung AnyWeb Print** 265
- **Samsung Easy Color Manager** 266
- **Easy Eco Driver** 267
- **SyncThru™ Web Service lietošana** 268
- **Samsung Easy Printer Manager lietošana** 272
- **Samsung Printer Status lietošana** 275
- **Samsung Printer Experience izmantošana** 277

Piekļūšana pārvaldības rīkiem

Samsung nodrošina dažādus Samsung printeriem paredzētus pārvaldības rīkus.

1. Pārliecinieties, ka ierīce ir pievienota datoram un ieslēgta.
2. Izvēlnē **Sākt** atlasiet **Programmas** vai **Visas programmas**.
   - Sistēmā Windows 8: sadaļā **Charms(Pamatfunkciju)** atlasiet **Meklēt** > **Apps(Lietotne)**.
3. Atrodiet **Samsung Printers**.
4. Sadaļā **Samsung Printers** varēsit redzēt instalētos pārvaldības rīkus.
5. Noklikšķiniet uz izmantojamā pārvaldības rīka.

- Pēc draivera instalēšanas dažiem pārvaldības rīkiem varat piekļūt tieši no ekrāna **Sākt**, noklikšķinot uz attiecīgās rūts.
- Sistēmā Windows 8: pēc draivera instalēšanas dažiem pārvaldības rīkiem varat piekļūt tieši no ekrāna **Sākt**, noklikšķinot uz attiecīgās rūts.

Easy Capture Manager

- Šī iespēja var nebūt pieejama atkarībā no modeļa vai papildiespējām (sk. "Programmatūra" 8. lpp).
- Pieejama tikai operētājsistēmas Windows lietotājiem (sk. "Programmatūra" 8. lpp).

Veiciet ekrānuzņēmumu un palaidiet Easy Capture Manager, nospiežot tastatūras taustiņu Print Screen. Tagad jūs varat viegli izdrukāt savu ekrānuzņēmumu tvertā vai rediģētā veidā.

Samsung AnyWeb Print

- Šī iespēja var nebūt pieejama atkarībā no modeļa vai papildiespējām (sk. "Programmatūra" 8. lpp).
- Pieejama tikai operētājsistēmas Windows un Mac lietotājiem (sk. "Programmatūra" 8. lpp).

Ar šo rīku var tvert ekrānu, priekšskatīt, izgriezt un izdrukāt Windows Internet Explorer lapas daudz vieglāk nekā ar parastu programmu.

Lejupielādējiet programmatūru Samsung vietnē, pēc tam atveriet tās pakotni un instalējiet programmatūru: (http://www.samsung.com > atrast savu produktu > Atbalsts un lejupielādes).

Samsung Easy Color Manager

Programma Samsung Easy Color Manager palīdz lietotājiem 6 krāsu toņu un citu rekvizītu precīzu regulēšanu, piemēram, regulēt spilgtumu, kontrastu un piesātinājumu. Krāsas toņa izmaiņas var saglabāt kā profilu un tās var izmantot no draivera vai no ierīces.

- Šī iespēja var nebūt pieejama atkarībā no modeļa vai papildiespējām (sk. "Programmatūra" 8. lpp).
- Pieejama tikai operētājsistēmas Windows un Mac lietotājiem (sk. "Programmatūra" 8. lpp).

Palīdz Samsung krāsu lāzerprintera lietotājiem pielāgot vajadzīgo krāsu.

Lejupielādējiet programmatūru Samsung vietnē, pēc tam atveriet tās pakotni un instalējiet programmatūru: (http://www.samsung.com > atrast savu produktu > Atbalsts un lejupielādes).

Easy Eco Driver

Pieejama tikai operētājsistēmas Windows lietotājiem (sk. "Programmatūra" 8. lpp.).

Ar Easy Eco Driver var izmantot ekoloģiskā režīma funkcijas, lai pirms drukāšanas ietaupītu papīru un toneri.

Easy Eco Driver arī ļauj veikt vienkāršu rediģēšanu, piemēram, noņemt attēlus un tekstu, kā arī veikt citas darbības. Bieži lietotus iestatījumus var saglabāt kā sākotnējos iestatījumus.

Kā lietot:

1 Atveriet drukājamo dokumentu.

2 Atveriet drukāšanas preferenču logu (sk. "Drukāšanas preferenču atvēršana" 51. lpp.).

3 Cilnē **Favorites** atlasiet **Eco Printing Preview**.

4 Logā noklikšķiniet uz **OK** > **Drukāt**. Parādās priekšskatījuma logs.

5 Atlasiet opcijas, kuras vēlaties lietot dokumentā.

Lietotās funkcijas var redzēt priekšskatījumā.

6 Noklikšķiniet uz **Drukāt**.

Ja vēlaties palaist Easy Eco Driver katru reizi, kad veicat drukāšanu, atķeksējiet **Start Easy Eco Driver before printing job** izvēles rūtiņu, kas atrodas drukāšanas iestatījumu loga **Basic** cilnē.

SyncThru™ Web Service lietošana

- Lai lietotu pakalpojumu SyncThru™ Web Service, minimālā prasība ir programma Internet Explorer 6.0 vai jaunāka versija.
- SyncThru™ Web Service skaidrojums šajā lietotāja rokasgrāmatā var atšķirties no jūsu ierīces atkarībā no tās opcijām vai modeļa.
- Tikai tīkla modelim (sk. "Programmatūra" 8. lpp).

Piekļuve programmai SyncThru™ Web Service

1. Sistēmā Windows piekļūstiet tīmekļa pārlūkprogrammai, piemēram, Internet Explorer.

   Adrešu laukā ievadiet printera IP adresi (http://xxx.xxx.xxx.xxx) un nospiediet taustiņu Enter vai noklikšķiniet uz **Aiziet**.

2. Tiek atvērta ierīces iegultā tīmekļa vietne.

Pieteikšanās pakalpojumā SyncThru™ Web Service.

Pirms opciju konfigurēšanas pakalpojumā SyncThru™ Web Service jums jāpiesakās kā administratoram. Varat lietot pakalpojumu SyncThru™ Web Service arī nepiesakoties, taču tādā gadījumā netiks nodrošināta piekļuve cilnei **Settings** un **Security**.

1. SyncThru™ Web Service vietnes augšējā labajā stūrī noklikšķiniet uz **Login**.

2. Ievadiet **ID** un **Password**, pēc tam noklikšķiniet uz **Login**. Ierakstiet tālāk redzamo noklusējuma ID un paroli. Drošības apsvērumu dēļ ieteicams mainīt noklusējuma paroli.

   - **ID: admin**
   - **Password: sec00000**

SyncThru™ Web Service lietošana

SyncThru™ Web Service pārskats

Atkarībā no ierīces modeļa dažas cilnes, iespējams, netiks parādītas.

Cilne Information

Šī cilne sniedz vispārīgu informāciju par ierīci. Varat pārbaudīt ierīces parametrus, piemēram, atlikušo tonera līmeni. Varat arī drukāt atskaites, piemēram, kļūdu atskaites.

- **Active Alerts:** Parāda ierīces brīdinājumus un to nopietnību.
- **Supplies:** Parāda izdrukāto lapu skaitu un kasetnē atlikušo tonera daudzumu.
- **Usage Counters:** Parāda lietošanas intensitāti pēc drukas veidiem: drukāšana no vienas puses, abpusējā drukāšana.
- **Current Settings:** Parāda informāciju par ierīci un par tīklu.
- **Print information:** Izdrukā atskaites, piemēram, ar sistēmu saistītas atskaites, e-pasta adreses un atskaites par fontiem.

Cilne Settings

Šī cilne ļauj iestatīt konfigurācijas, ko nodrošina ierīce un tīkls. Lai skatītu šo cilni, jums jāpiesakās kā administratoram.

- Cilne **Machine Settings:** Iestata opcijas, ko nodrošina ierīce.
- Cilne **Network Settings:** Parāda tīkla vides opcijas. Iestata tādas opcijas kā TCP/IP un tīkla protokolus.

Cilne Security

Šī cilne ļauj iestatīt sistēmas un tīkla drošības informāciju. Lai skatītu šo cilni, jums jāpiesakās kā administratoram.

- **System Security:** Iestata sistēmas administratora informāciju, kā arī iespējo vai atspējo ierīces funkcijas.
- **Network Security:** Iestata HTTP, IPSec, IPv4/IPv6 filtrēšanai, 802.1x un autentifikācijas serveriem paredzētus iestatījumus.
- **User Access Control:** Klasificē lietotājus vairākās grupās saskaņā ar katra lietotāja lomu. Grupas lomas definīcija kontrolēs katra lietotāja autorizāciju, autentifikāciju un uzskaiti.

Cilne Maintenance

Šī cilne ļauj uzturēt ierīci, jauninot programmaparatūru un iestatot e-pasta ziņojumu sūtīšanai paredzētu kontaktinformāciju. Varat arī apmeklēt Samsung vietni vai, atlasot izvēlni **Link**, lejupielādēt draiverus.

- **Firmware Upgrade:** Jaunina ierīces programmaparatūru.
- **Contact Information:** Parāda kontaktinformāciju.
- **Link:** Parāda saites uz noderīgām vietnēm, kur var lejupielādēt vai skatīt informāciju.
- **License Management:** Licences pārvaldība nodrošina instalēto lietojumprogrammu un lietojumprogrammu licences iestatījumus.
- **Cloning:** Varat importēt vai eksportēt (pārsūtīt) dažādus iestatījumus (ierīces iestatījumus, tīkla informāciju, adrešu grāmatu, u.c.) uz ierīcēm, kurām ir programmas SyncThru™ Web Service funkcija **Cloning**.

E-pasta paziņojumu iestatīšana

Iestatot šo opciju, varat saņemt e-pasta ziņojumus par ierīces statusu. Iestatot, piemēram, IP adresi, resursdatora nosaukumu, e-pasta adresi un SMTP servera informāciju, uz konkrētas personas e-pasta adresi tiks automātiski nosūtīta informācija par ierīces statusu (tonera kasetnes līmeņa nepietiekamību vai ierīces kļūdu). Šo opciju, iespējams, biežāk lietos ierīces administrators.

Atkarībā no opcijām vai ierīces modeļa dažas izvēlnes, iespējams, displejā netiks parādītas. Ja tā ir, tās neattiecas uz jūsu ierīci.

1. Sistēmā Windows startējiet tīmekļa pārlūkprogrammu, piemēram, Internet Explorer.

   Adrešu laukā ievadiet ierīces IP adresi (http://xxx.xxx.xxx.xxx) un nospiediet taustiņu Enter vai noklikšķiniet uz **Aiziet**.

2. Tiek atvērta ierīces iegultā tīmekļa vietne.
3. Cilnē **Settings** atlasiet **Machine Settings** > **E-mail Notification**.

Ja neesat konfigurējis izejošā servera vidi, dodieties uz **Settings** > **Network Settings** > **Outgoing Mail Server(SMTP)**, lai pirms e-pasta paziņojumu iestatīšanas konfigurētu tīkla vidi.

4 Atzīmējiet izvēles rūtiņu **Enable**, lai lietotu opciju **E-mail Notification**.

5 Lai pievienotu e-pasta paziņojumu lietotāju, noklikšķiniet uz **Add**.

Iestatiet adresāta vārdu un e-pasta adresi(-es), kā arī paziņojumus, par kuriem vēlaties saņemt brīdinājumus.

6 Noklikšķiniet uz **Apply**.

Ja ir aktivizēts ugunsmūris, e-pasta ziņojums, iespējams, netiks veiksmīgi nosūtīts. Šādā gadījumā sazinieties ar tīkla administratoru.

Sistēmas administratora informācijas iestatīšana

Šis iestatījums ir nepieciešams, lai lietotu e-pasta paziņojumu opciju.

Atkarībā no opcijām vai ierīces modeļa dažas izvēlnes, iespējams, displejā netiks parādītas. Ja tā ir, tās neattiecas uz jūsu ierīci.

1 Sistēmā Windows startējiet tīmekļa pārlūkprogrammu, piemēram, Internet Explorer.

Adrešu laukā ievadiet ierīces IP adresi (http://xxx.xxx.xxx.xxx) un nospiediet taustiņu Enter vai noklikšķiniet uz **Aiziet**.

2 Tiek atvērta ierīces iegultā tīmekļa vietne.

3 Cilnē **Security** atlasiet **System Security** > **System Administrator**.

4 Ievadiet administratora vārdu, tālruņa numuru, atrašanās vietu un e-pasta adresi.

5 Noklikšķiniet uz **Apply**.

Samsung Easy Printer Manager lietošana

- Šī iespēja var nebūt pieejama atkarībā no modeļa vai papildiespējām (sk. "Programmatūra" 8. lpp).
- Pieejama tikai operētājsistēmas Windows un Mac lietotājiem (sk. "Programmatūra" 8. lpp).
- Operētājsistēmā Windows pārlūkprogramma Internet Explorer 6.0 vai jaunāka versija ir minimālā prasība programmas Samsung Easy Printer Manager lietošanai.

Samsung Easy Printer Manager ir lietojumprogramma, kurā vienuviet ir apvienoti Samsung ierīces iestatījumi. Samsung Easy Printer Manager apvieno ierīces iestatījumus, kā arī drukāšanas vides, iestatījumus/ darbības un palaišanu. Visas šīs funkcijas nodrošina iespējas ērti izmantot savu Samsung ierīci. Samsung Easy Printer Manager nodrošina iespēju izvēlēties divus dažādus lietotāja interfeisus: pamata lietotāja interfeisu un papildu lietotāja interfeisu. Pārslēgties starp abiem interfeisiem ir vienkārši: vienkārši noklikšķiniet pogu.

Informācija par Samsung Easy Printer Manager

Programmas atvēršana:

Operētājsistēmai Windows:

Atlasiet **Sākt** > **Programmas** vai **Visas programmas** > **Samsung Printers** > **Samsung Easy Printer Manager** .

Sistēmā Mac

Atveriet mapi **Applications** > mapi **Samsung** > **Samsung Easy Printer Manager**.

Samsung Easy Printer Manager interfeisu veido dažādas pamatsadaļas, kas aprakstītas turpmākajā tabulā:

Atkarībā no izmantotās operētājsistēmas ekrānuzņēmums var atšķirties.

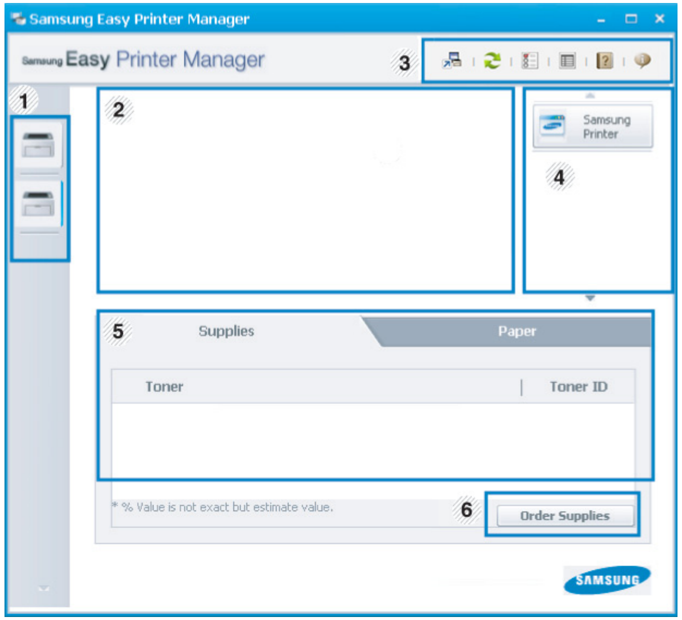

1	Printeru saraksts	Printeru saraksts parāda datorā instalētos printerus un ar tīkla meklēšanas funkciju atrastos tīkla printerus (tikai sistēmā Windows).

Samsung Easy Printer Manager lietošana

2	Informācija par printeri	Šajā apgabalā ir sniegta vispārīga informācija par ierīci. Šeit var pārbaudīt informāciju par ierīci, piemēram, modeļa nosaukumu, IP adresi (vai porta nosaukumu), kā arī ierīces statusu. Varat skatīt tiešsaistes **User's Guide**. **Poga Troubleshooting:** Ja rodas kļūda, šī poga atver problēmu novēršanas rokasgrāmatu **Troubleshooting Guide**. Tādējādi lietotāja rokasgrāmatā var tieši atvērt nepieciešamo sadaļu.
3	Informācija par lietojumprogrammu	Ietver saites uz papildu iestatījumiem (lietotāja interfeisa pārslēgšana), atsvaidzināšanu, preferences iestatījumiem, kopsavilkumu, palīdzību un papildinformāciju. Poga tiek izmantota, lai mainītu lietotāja interfeisu uz **papildu iestatījumu lietotāja interfeisu** (sk. "Papildu iestatījumu lietotāja interfeisa pārskats" 274. lpp).
4	Ātrās saites	Parāda ātrās saites (**Quick links**) uz ierīces funkcijām. Šajā sadaļā ir arī ietvertas saites uz lietojumprogrammām papildu iestatījumos. Pievienojot ierīci tīklam, tiek iespējota pakalpojuma SyncThru™ Web Service ikona.
5	Satura apgabals	Parāda informāciju par atlasīto ierīci, atlikušo tonera līmeni un papīru. Šī informācija atšķirsies atkarībā no atlasītās ierīces. Dažām ierīcēm šī iespēja nav pieejama.
6	Izejmateriālu pasūtīšana	Izejmateriālu pasūtīšanas logā noklikšķiniet uz pogas **Order**. Varat pasūtīt maiņas tonera kasetni(-es) tiešsaistē.

Izvēlnē atlasiet **Help** vai logā noklikšķiniet uz ?, un tad noklikšķiniet uz opcijas, par kuru vēlaties iegūt informāciju.

Samsung Easy Printer Manager lietošana

Papildu iestatījumu lietotāja interfeisa pārskats

Papildu lietotāja interfeisu ir paredzēts izmantot personai, kas ir atbildīga par tīkla un ierīču pārvaldību.

Atkarībā no opcijām vai ierīces modeļa dažas izvēlnes, iespējams, displejā netiks parādītas. Ja tā ir, tās neattiecas uz jūsu ierīci.

Device Settings

Var konfigurēt dažādus ierīces iestatījumus, piemēram, ierīces iestatījumus, papīra, izkārtojuma, emulācijas, tīkla un drukāšanas informāciju.

Alert Settings (tikai Windows)

Šajā izvēlnē ir iekļauti iestatījumi, kas saistīti ar brīdinājumiem par kļūdām.

- **Printer Alert:** Nodrošina iestatījumus saistībā ar to, kad saņemt brīdinājumus.
- **Email Alert:** Nodrošina opcijas saistībā ar brīdinājumu saņemšanu pa e-pastu.
- **Alert History:** Parāda ar ierīci un toneri saistītu brīdinājumu vēsturi.

Job Accounting

Nodrošina vaicājumu veikšanu par noteiktā darbu uzskaites lietotāja kvotas informāciju. Šo kvotas informāciju var izveidot un lietot ierīcēm, izmantojot darbu uzskaites programmatūru, piemēram, SyncThru™ vai CounThru™ administratora programmatūru.

Samsung Printer Status lietošana

Samsung Printer Status ir programma, kas pārrauga ierīces statusu un informē par to.

- Samsung Printer Status logs un tā saturs, kas norādīts šajā lietotāja rokasgrāmatā, var atšķirties atkarībā no izmantotās ierīces vai operētājsistēmas.
- Uzziniet, kāda(-s) operētājsistēma(-s) ir saderīga(-s) ar jūsu ierīci (sk. "Specifikācijas" 110. lpp).
- Pieejama tikai operētājsistēmas Windows lietotājiem (sk. "Programmatūra" 8. lpp).

Samsung Printer Status pārskats

Ja darbības laikā rodas kļūda, to var pārbaudīt programmā Samsung Printer Status. Instalējot ierīces programmatūru, programma Samsung Printer Status tiek instalēta automātiski.

Programmu Samsung Printer Status var palaist arī manuāli. Dodieties uz **Drukāšanas preferences**, noklikšķiniet uz cilnes **Basic** > pogas **Printer Status**.

Windows uzdevumjoslā parādās šādas ikonas:

Ikona	Nozīme	Apraksts
	parastajā	Ierīce ir gatavības režīmā, un tai nav kļūdu vai brīdinājumu.
	Brīdinājums	Ierīce ir tādā stāvoklī, kas rada kļūdas iespēju turpmāk. Piemēram, tai var būt nepieciekama tonera statuss, kas var izraisīt tukša tonera statusu.
	Kļūda	Ierīce ir vismaz viena kļūda.

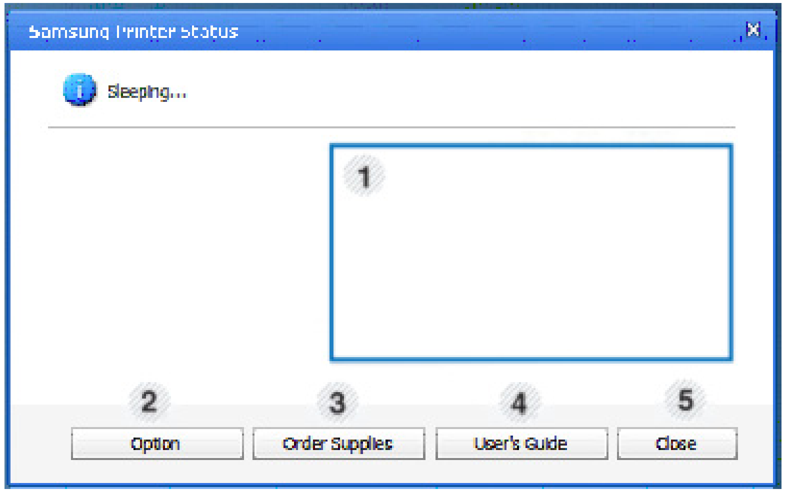

1	**Tonera līmenis**	Varat skatīt atlikušā tonera līmeni tonera kasetnē(-s). Iepriekšējā logā norādītā ierīce un tonera kasetnes(-ņu) numuri var atšķirties atkarībā no izmantotās ierīces. Dažām ierīcēm šī iespēja nav pieejama.

Samsung Printer Status lietošana

2	**Option**	Varat iestatīt ar drukāšanas darba brīdinājumu saistītus iestatījumus.
3	**Order Supplies**	Varat pasūtīt maiņas tonera kasetni(-es) tiešsaistē.
4	**User’s Guide**	Varat skatīt tiešsaistes Lietotāja rokasgrāmata. Ja rodas kļūda, šī poga atver problēmu novēršanas rokasgrāmatu **Troubleshooting Guide**. Tādējādi lietotāja rokasgrāmatā var tieši atvērt problēmu novēršanas sadaļu.
5	**Close**	Aizveriet logu.

Samsung Printer Experience izmantošana

Samsung Printer Experience ir Samsung lietojumprogramma, kas apvieno Samsung ierīces iestatījumus un ierīces pārvaldību vienā vietā. Varat veikt ierīces iestatīšanu, pasūtīt materiālus, atvērt problēmu novēršanas pamācības, apmeklēt Samsung tīmekļa vietni un apskatīt informāciju par pieslēgto ierīci. Šī lietojumprogramma tiks automātiski lejupielādēta no pakalpojuma Windows **Store(Veikals)**, ja ierīce pievienota datoram, kurā ir interneta pieslēgums.

Kas ir Samsung Printer Experience

Lai atvērtu lietojumprogrammu

Ekrānā **Sākt** atlasiet rūti **Samsung Printer Experience** ( ).

Samsung Printer Experience interfeisā ir dažādas noderīgas funkcijas, kas aprakstītas šajā tabulā:

Atkarībā no izmantotā modeļa ekrānuzņēmums var atšķirties.

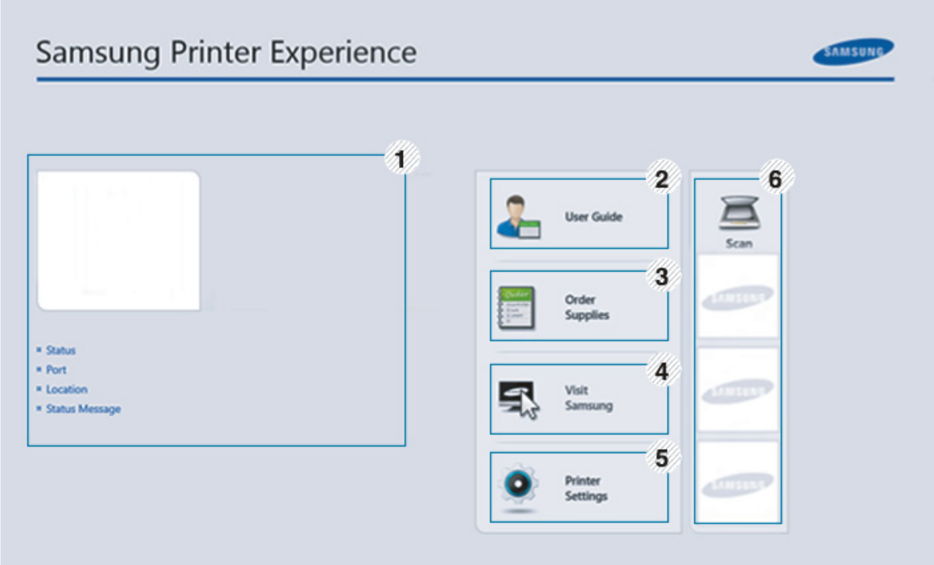

1	**Informācija par printeri**	Šajā apgabalā ir sniegta vispārīga informācija par ierīci. Šeit var apskatīt informāciju par ierīci, piemēram, ierīces statusu, atrašanās vietu, IP adresi, kā arī atlikušā tonera līmeni.

2	**User Guide**	Varat skatīt tiešsaistes Lietotāja rokasgrāmata. Lai lietotu šo funkciju, nepieciešams interneta pieslēgums. Ja rodas kļūda, šī poga atver problēmu novēršanas rokasgrāmatu **Troubleshooting Guide**. Tādējādi lietotāja rokasgrāmatā var tieši atvērt problēmu novēršanas sadaļu.
3	**Order Supplies**	Noklikšķiniet uz šīs pogas, lai tiešsaistē pasūtītu jaunas tonera kasetnes. Lai lietotu šo funkciju, nepieciešams interneta pieslēgums.
4	**Visit Samsung**	Atver Samsung printera tīmekļa vietni. Lai lietotu šo funkciju, nepieciešams interneta pieslēgums.
5	**Printer Settings**	Var konfigurēt dažādus ierīces iestatījumus, piemēram, ierīces iestatījumus, papīra, izkārtojuma, emulācijas, tīkla un drukāšanas informāciju, izmantojot **SyncThru™ Web Service**. Ierīcei jābūt pieslēgtai internetam. Ja ierīce pieslēgta, izmantojot USB kabeli, šī poga tiks atspējota.
6	**Ierīču saraksts** un **Pēdējais skenētais attēls**	Skenēšanas saraksts parāda ierīces, kas atbalsta **Samsung Printer Experience**. Ierīces izvēlnē varat redzēt pēdējos skenētos attēlus. Lai skenētu šeit, ierīcei jābūt pieslēgtai internetam. Šī sadaļa paredzēta lietotājiem, kuriem ir daudzfunkcionāli printeri.

Printeru pievienošana/dzēšana

Ja lietojumprogrammā **Samsung Printer Experience** neesat pievienojis nevienu printeri vai arī vēlaties pievienot vai dzēst printeri, izpildiet tālāk minētos norādījumus.

Varat pievienot/dzēst tikai tīklā pievienotus printerus.

Printera pievienošana

1 Sadaļā **Charms(Pamatfunkciju)** atlasiet **Iestatījumi**.

Vai arī ar labo peles pogu noklikšķiniet **Samsung Printer Experience** lapā un atlasiet **Iestatījumi**.

2 Atlasiet **Printera pievienošana**.

3 Atlasiet printeri, kas jāpievieno.

Tiks parādīts pievienotais printeris.

Ja redzēsit atzīmi ⊕, varat noklikšķināt arī uz atzīmes ⊕, lai pievienotu printerus.

Samsung Printer Experience izmantošana

Printera dzēšana

1. Sadaļā **Charms(Pamatfunkciju)** atlasiet **Iestatījumi**.

   Vai arī ar labo peles pogu noklikšķiniet **Samsung Printer Experience** lapā un atlasiet **Iestatījumi**.

2. Atlasiet **Noņemt printeri**.

3. Atlasiet printeri, kas jāizdzēš.

4. Noklikšķiniet uz **Yes**.

   Varēsit redzēt, ka izvēlētais printeris noņemts no ekrāna.

Drukāšana, izmantojot Windows 8

Šajā sadaļā izskaidroti parastie drukāšanas uzdevumi ekrānā **Sākt**.

Parastā drukāšana

1. Atveriet drukājamo dokumentu.

2. Sadaļā **Charms(Pamatfunkciju)** atlasiet **Ierīce**.

3. Sarakstā atlasiet savu printeri.

4. Atlasiet printera iestatījumus, piemēram, eksemplāru skaitu un orientāciju.

5 Lai sāktu drukas darbu, noklikšķiniet uz **Drukāt**.

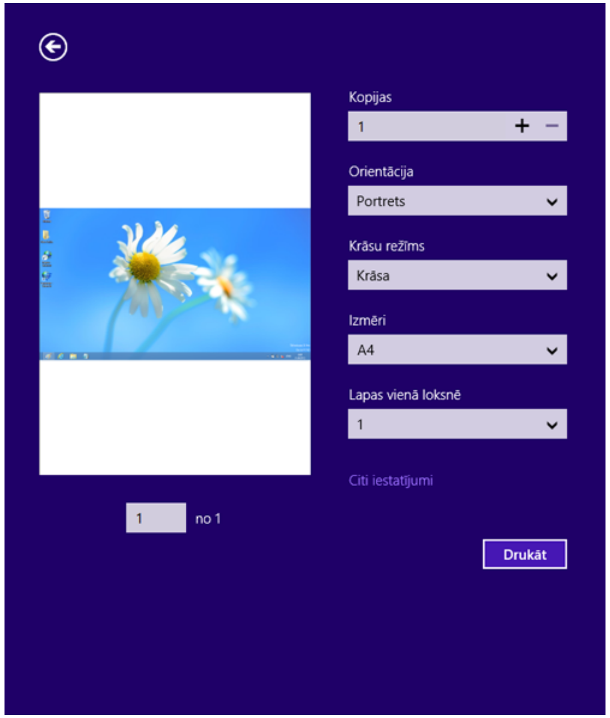

Drukas darba atcelšana

Ja drukas darbs gaida drukas rindā vai drukas spolētājā, atceliet darbu šādi:

- Šim logam var piekļūt, vienkārši veicot dubultklikšķi uz ierīces ikonas ( ) operētājsistēmas Windows uzdevumjoslā.
- Varat arī atcelt pašreizējo darbu, uz vadības paneļa nospiežot pogu (**Atcelt** vai **apturēšana/dzēšana**).

Papildu iestatījumu atvēršana

Ekrāns var būt atšķirīgs atkarībā no ierīces modeļa vai opcijām.

Varat iestatīt papildu drukas parametrus.

1 Atveriet drukājamo dokumentu.

2 Sadaļā **Charms(Pamatfunkciju)** atlasiet **Ierīce**.

3 Sarakstā atlasiet savu printeri.

4 Noklikšķiniet uz **Citi iestatījumi**.

Samsung Printer Experience izmantošana

Cilne Basic

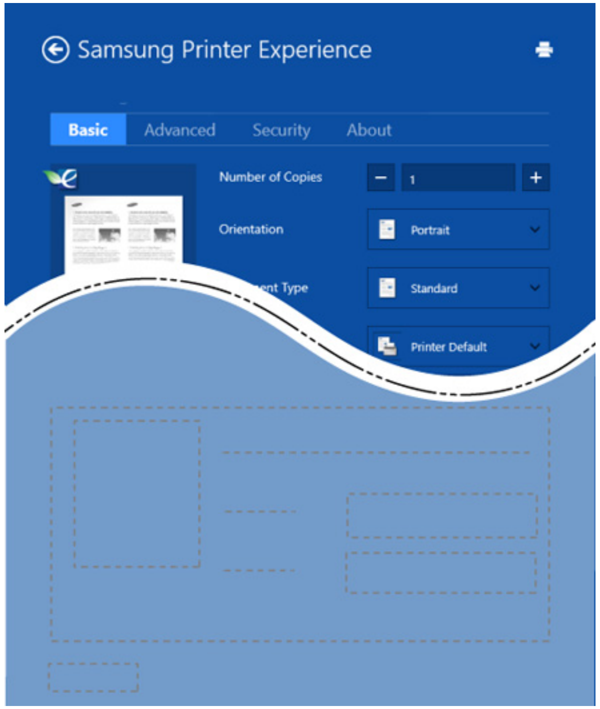

Basic

Šī opcija ļauj izvēlēties drukāt vairākas lapas vienā lappusē, ietaupot materiālu.

Eco settings

Šī opcija ļauj izvēlēties vairākas lapas vienā pusē, ietaupot materiālu.

Cilne Advanced

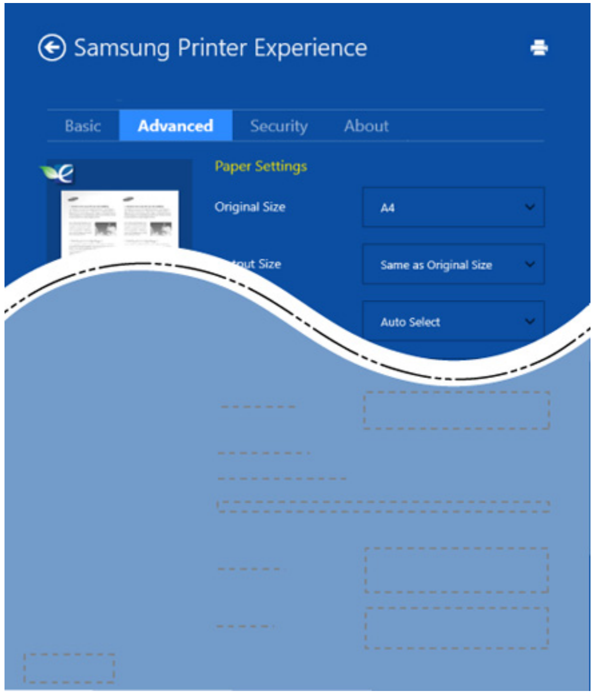

Paper settings

Šī opcija ļauj iestatīt papīra izmantošanas pamata parametrus.

Layout settings

Šī opcija nodrošina dažādas dokumentu izkārtojuma izveides iespējas.

Samsung Printer Experience izmantošana

Cilne Security

Atkarībā no modeļa vai opcijām dažas funkcijas, iespējams, nebūs pieejams. Ja šī cilne nav redzama vai ir atspējota, tas nozīmē, ka funkcijas netiek atbalstītas.

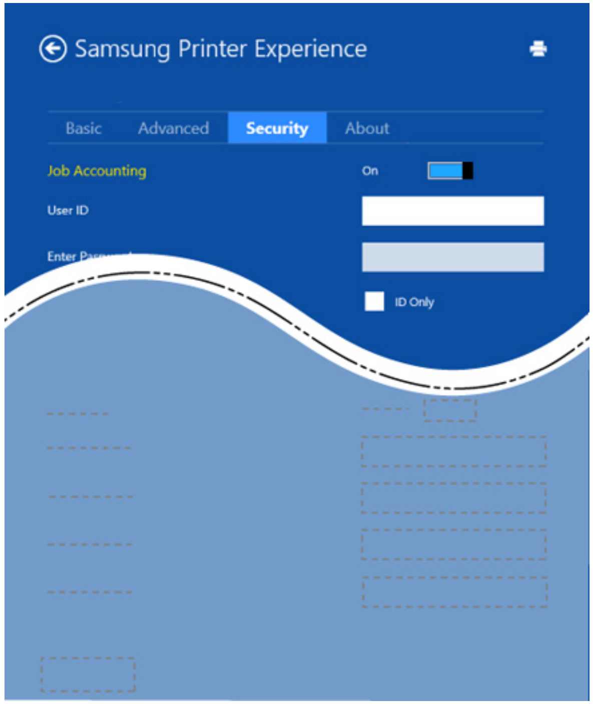

Job Accounting

Šī opcija ļauj drukāt, izmantojot piešķirto atļauju.

Confidential Printing

Šī opcija tiek izmantota, lai drukātu konfidenciālus dokumentus. Lai drukātu, lietojot šo opciju, ir jāievada parole.

Kopīgošanas funkcijas izmantošana

Samsung Printer Experience ļauj drukāt ar citām datorā instalētām lietojumprogrammām, izmantojot kopīgošanas funkciju.

Šī funkcija ir pieejama, tikai drukājot failus šādos formātos: peg, bmp, tiff, gif un png.

1. Atlasiet citā lietojumprogrammā saturu, kas jādrukā.
2. Sadaļā **Charms(Pamatfunkciju)** atlasiet **Koplietot** > **Samsung Printer Experience**.
3. Atlasiet printera iestatījumus, piemēram, eksemplāru skaitu un orientāciju.
4. Lai sāktu drukas darbu, noklikšķiniet uz **Drukāt**.

Skenēšana, izmantojot Windows 8

Šī sadaļa paredzēta lietotājiem, kuriem ir daudzfunkcionāli printeri.

Skenēšana, izmantojot šo ierīci, ļauj pārveidot attēlus un tekstu digitālos failus, ko var saglabāt datorā.

Skenēšana, izmantojot Samsung Printer Experience

Lai veiktu ātru drukāšanu, tiek parādītas biežāk izmantotās drukāšanas izvēlnes.

1. Novietojiet vienu dokumenta lapu ar apdrukāto pusi uz leju uz dokumentu stikla vai ievietojiet dokumentus dokumentu padevējā ar apdrukāto pusi uz augšu.
2. Ekrānā **Sākt** noklikšķiniet uz rūts **Samsung Printer Experience**.
3. Noklikšķiniet uz **Scan** ( ).
4. Iestatiet skenēšanas parametrus, piemēram, attēla veids, dokumenta lielums un izšķirtspēja.
5. Noklikšķiniet uz **Prescan** ( ), lai apskatītu attēlu.
6. Pielāgojiet priekšskenēto attēlu, izmantojot skenēšanas funkcijas, piemēram, pagriešanu un apvēršanu (spoguļattēlu).
7. Noklikšķiniet uz **Scan** ( ) un saglabājiet attēlu.

- Novietojot oriģinālus automātiskās dokumentu padeves ierīcē (ADF — Automatic Document Feeder), funkcija (vai DADF), **Prescan** ( ) nav pieejama.
- Ja ir atlasīta priekšskenēšanas opcija, varat izlaist 5. darbību.

6. Traucējummeklēšana

Šajā nodaļā ir sniegta noderīga informācija par to, kā rīkoties kļūdu gadījumā.

- Papīra padeves problēmas 285
- Ar barošanu un kabeļa pievienošanu saistītas problēmas 286
- Drukāšanas problēmas 287
- Drukāšanas kvalitātes problēmas 291
- Operētājsistēmas problēmas 299

Lai saņemtu informāciju par kļūdām, kas rodas, instalējot un iestatot programmatūru bezvadu režīmā, skatiet problēmu novēršanas sadaļu bezvadu režīma iestatījumu nodaļā (sk. "Bezvadu tīkla problēmu novēršana" 204. lpp).

Papīra padeves problēmas

Stāvoklis	Ieteiktie risinājumi
Papīrs iesprūst drukāšanas laikā.	Izņemiet iestrēgušo papīru.
Papīrs līp kopā.	• Pārbaudiet papīra maksimālo ietilpību teknē • Pārliecinieties, vai izmantojat pareizo papīra tipu. • Izņemiet papīru no teknes un pārbaudiet, vai tas ir atbilstošā stāvoklī un nav salipis. • Mitri apstākļi var izraisīt papīra salipšanu.
Netiek padotas vairākas papīra loksnes.	Teknē, iespējams, ir ievietots dažāda tipa papīrs. Ievietojiet tikai viena tipa, formāta un svara papīru.
Papīrs netiek padots iekšā ierīcē.	• Izņemiet šķēršļus no ierīces iekšpuses. • Papīrs nav ievietots pareizi. Izņemiet papīru no teknes un ievietojiet to pareizi. • Teknē ir pārāk daudz papīra. Izņemiet no teknes lieko papīru. • Papīrs ir pārāk biezs. Izmantojiet tikai tādu papīru, kas atbilst ierīces specifikācijām.
Papīrs joprojām iestrēgst.	• Teknē ir pārāk daudz papīra. Izņemiet no teknes lieko papīru. Ja drukājat uz īpašiem materiāliem, izmantojiet manuālās padeves tekni. • Tiek izmantots nepareizs papīra tips. Izmantojiet tikai tādu papīru, kas atbilst ierīces specifikācijām. • Ierīces iekšpusē var būt gruži. Atveriet priekšējo pārsegu un izņemiet jebkādus gružus.
Aploksnes sagriežas šķībi vai netiek padotas pareizi.	Nodrošiniet, ka papīra vadotnes ir pretim abām aploksnes malām.

Ar barošanu un kabeļa pievienošanu saistītas problēmas

Stāvoklis	Ieteiktie risinājumi
Ierīce nesaņem strāvu, **vai arī datora un ierīces savienojuma kabelis nav savienots pareizi.**	• Vispirms pieslēdziet ierīci elektrotīklam. Ja uz ierīces vadības paneļa ir poga ⏻ (**Ieslēgšana/izslēgšana**), nospiediet to. • Atvienojiet ierīces kabeli un pievienojiet to no jauna.

Drukāšanas problēmas

<table>
<tr><th>Stāvoklis</th><th>Iespējamais cēlonis</th><th>Ieteiktie risinājumi</th></tr>
<tr><td rowspan="6">Ierīce nedrukā.</td><td>Ierīce nesaņem strāvu.</td><td>Vispirms pieslēdziet ierīci elektrotīklam. Ja uz ierīces vadības paneļa ir poga (Ieslēgšana/izslēgšana), nospiediet to.</td></tr>
<tr><td>Ierīce netiek atlasīta kā noklusējuma ierīce.</td><td>Atlasiet savu ierīci kā noklusējuma ierīci operētājsistēmā Windows.</td></tr>
<tr><td colspan="2">Pārbaudiet, vai ierīcē:
• Nav aizvērts pārsegs. Aizveriet to.
• Iesprūdis papīrs. Atbrīvojiet iesprūdušo papīru (sk. "Papīra atbrīvošana iesprūšanas gadījumā" 88. lpp).
• Nav ievietots papīrs. Ievietojiet papīru (sk. "Papīra ievietošana teknē" 38. lpp).
• Nav uzstādīta tonera kasetne. Ievietojiet tonera kasetni (sk. "Tonera kasetnes maiņa" 69. lpp).
• Pārliecinieties, ka no tonera kasetnes ir noņemts aizsargpārsegs un loksnes (sk. "Tonera kasetnes maiņa" 69. lpp).
Ja rodas sistēmas kļūda, sazinieties ar klientu apkalpošanas centra pārstāvi.</td></tr>
<tr><td>Datora un ierīces savienojuma kabelis nav savienots pareizi.</td><td>Atvienojiet ierīces kabeli un pievienojiet to no jauna (sk. "Skats no aizmugures" 23. lpp).</td></tr>
<tr><td>Datora un ierīces savienojuma kabelis ir bojāts.</td><td>Ja iespējams, pievienojiet kabeli citam datoram, kas darbojas pareizi, un izdrukājiet darbu. Varat arī pamēģināt izmantot citu ierīces kabeli.</td></tr>
<tr><td>Porta iestatījums ir nepareizs.</td><td>Pārbaudiet Windows printera iestatījumus, lai pārliecinātos, ka drukāšanas darbs tiek nosūtīts uz pareizo portu. Ja datoram ir vairāk nekā viens ports, pārliecinieties, vai ierīce ir pievienota pareizajam portam.</td></tr>
</table>

Drukāšanas problēmas

Stāvoklis	Iespējamais cēlonis	Ieteiktie risinājumi
Ierīce nedrukā.	Ierīce var būt konfigurēta nepareizi.	Pārbaudiet **Drukāšanas preferences**, lai pārliecinātos, vai visi drukāšanas iestatījumi ir pareizi.
	Printera draiveris, iespējams, nav pareizi instalēts.	Atinstalējiet un pārinstalējiet ierīces draiveri.
	Ierīce nedarbojas pareizi.	Pārbaudiet displeja ziņojumu vadības panelī, lai uzzinātu, vai ierīce uzrāda sistēmas kļūdu. Sazinieties ar klientu apkalpošanas centra pārstāvi.
	Dokuments ir tik liels, ka datora cietajā diskā nepietiek vietas, lai piekļūtu drukāšanas darbam.	Nodrošiniet vairāk vietas cietajā diskā un drukājiet dokumentu vēlreiz.
	Izvades tekne ir pilna.	Kad papīrs ir izņemts no izvades teknes, ierīce atsāk drukāšanu.
Ierīce izvēlas drukāšanas materiālus no nepareiza papīra avota.	Iespējams, logā **Drukāšanas preferences** nav izvēlēta pareiza papīra opcija.	Daudzās lietojumprogrammās papīra avota izvēle ir atrodama loga **Drukāšanas preferences** cilnē **Paper** (sk. "Drukāšanas preferenču atvēršana" 51. lpp). Atlasiet pareizo papīra avotu. Skatiet printera draivera palīdzības ekrānu (sk. "Palīdzības izmantošana" 52. lpp).
Drukas darbs norit ļoti lēni.	Darbs, iespējams, ir ļoti sarežģīts.	Samaziniet sarežģītību vai pamēģiniet pielāgot drukāšanas kvalitātes iestatījumus.
Puse lapas ir tukša.	Lapas orientācijas iestatījums, iespējams, ir nepareizs.	Mainiet lapas orientāciju savā lietojumprogrammā (sk. "Drukāšanas preferenču atvēršana" 51. lpp). Skatiet printera draivera palīdzības ekrānu (sk. "Palīdzības izmantošana" 52. lpp).
	Papīra izmērs neatbilst papīra izmēra iestatījumiem.	Pārliecinieties, ka papīra formāts printera draivera iestatījumos atbilst papīram paplātē. Tāpat pārliecinieties, ka papīra formāts printera draivera iestatījumos atbilst papīra izvēlei jūsu lietotās lietojumprogrammas iestatījumos (sk. "Drukāšanas preferenču atvēršana" 51. lpp).

Drukāšanas problēmas

Stāvoklis	Iespējamais cēlonis	Ieteiktie risinājumi
Ierīce drukā, bet teksts ir nepareizs, izkropļots vai nepilnīgs.	Ierīces kabelis ir vaļīgs vai bojāts.	Atvienojiet un no jauna pievienojiet ierīces kabeli. Mēģiniet drukas darbu, ko esat jau sekmīgi izdrukājis. Ja iespējams, pievienojiet kabeli un ierīci citam datoram, par kuru zināt, ka tas darbojas, un pamēģiniet izpildīt drukāšanas darbu. Visbeidzot, izmēģiniet jaunu ierīces kabeli.
	Tika atlasīts nepareizs printera draiveris.	Pārbaudiet lietojumprogrammas printera izvēles izvēlni, lai pārliecinātos, vai ir izvēlēta jūsu ierīce.
	Lietojumprogramma nedarbojas pareizi.	Mēģiniet drukāšanas darbu, izmantojot citu lietojumprogrammu.
	Operētājsistēma nedarbojas pareizi.	Izejiet no Windows un atsāknējiet datoru. Izslēdziet ierīci un ieslēdziet to no jauna.
Lapas tiek drukātas, taču ir tukšas.	Tonera kasetne ir bojāta vai arī izbeidzies toneris.	Ja nepieciešams, atkārtoti izkliedējiet toneri. Ja nepieciešams, nomainiet tonera kasetni. • Sk. "Tonera atkārtota izkliedēšana" 67. lpp. • Sk. "Tonera kasetnes maiņa" 69. lpp.
	Failā var būt tukšas lapas.	Pārbaudiet, vai fails nesatur tukšas lapas.
	Dažas daļas, piemēram, vadības ierīce vai panelis, iespējams, ir bojātas.	Sazinieties ar klientu apkalpošanas centra pārstāvi.
Ierīce nedrukā pareizi PDF failus. Trūkst grafikas, teksta vai ilustrāciju daļu.	Nesaderība starp PDF failu un Acrobat izstrādājumiem.	Faila izdrukāšana var būt iespējama, drukājot PDF failu kā attēlu. Programmas Acrobat drukāšanas opcijās izvēlieties iespēju **Drukāt kā attēlu**. Drukājot PDF failu kā attēlu, drukāšana aizņems vairāk laika.

Drukāšanas problēmas

Stāvoklis	Iespējamais cēlonis	Ieteiktie risinājumi
Fotoattēlu drukāšanas kvalitāte nav laba. Attēli nav skaidri.	Fotoattēla izšķirtspēja ir ļoti zema.	Samaziniet fotoattēla izmēru. Lietojumprogrammā palielinot fotoattēlu lielumu, tiek samazināta izšķirtspēja.
Pirms drukāšanas izvades teknes tuvumā no ierīces izdalās tvaiks.	Tvaika izdalīšanos drukāšanas laikā var izraisīt mitra papīra izmantošana.	Tas neliecina par ierīces nepareizu darbību. Turpiniet drukāt.
Ierīce nedrukā uz pielāgota formāta papīra, piemēram, pavadzīmju-rēķinu papīra.	Neatbilst papīra formāts un papīra formāta iestatījumi.	Iestatiet pareizo papīra formātu, izmantojot loga **Drukāšanas preferences** cilnes **Paper** sadaļu **Custom** (sk. "Drukāšanas preferenču atvēršana" 51. lpp).
Izdrukātais rēķinu papīrs ir salocījies.	Neatbilst papīra tipa iestatījums.	Mainiet printera opciju un mēģiniet vēlreiz. Dodieties uz **Drukāšanas preferences**, noklikšķiniet uz cilnes **Paper** un iestatiet tipu **Thin** (sk. "Drukāšanas preferenču atvēršana" 51. lpp).

Drukāšanas kvalitātes problēmas

Ja ierīces iekšpuse ir netīra vai papīrs nav pareizi ievietots, var pasliktināties drukāšanas kvalitāte. Skatiet tālāk esošo tabulu, lai atrisinātu problēmu.

Stāvoklis	Ieteiktie risinājumi
Gaiša vai pabalējusi druka 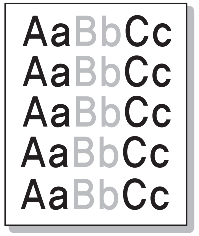	• Ja lapā redzamas vertikālas baltas svītras vai blāvi apgabali, kasetnē ir maz tonera. Ievietojiet jaunu tonera kasetni (sk. "Tonera kasetnes maiņa" 69. lpp). • Papīrs, iespējams, neatbilst papīra specifikācijām; piemēram, papīrs var būt pārāk mitrs vai raupjš. • Ja visa lapa ir gaiša, ir pārāk zems drukāšanas izšķirtspējas iestatījums vai ir ieslēgts tonera taupīšanas režīms. Pielāgojiet drukāšanas izšķirtspēju un izslēdziet tonera taupīšanas režīmu. Skatiet printera draivera palīdzības ekrānu. • Pabalējumu un izsmērējumu defektu kombinācija var norādīt, ka nepieciešams tīrīt tonera kasetni. Iztīriet ierīces iekšpusi (sk. "Ierīces tīrīšana" 81. lpp). • LSU daļas virsma ierīces iekšpusē var būt netīra. Iztīriet ierīces iekšpusi (sk. "Ierīces tīrīšana" 81. lpp). Ja ar šīm darbībām problēma netiek novērsta, sazinieties ar servisa pārstāvi.
Papīra augšpuse ir izdrukāta gaišāka nekā pārējā papīra daļa 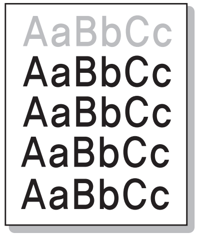	Toneri, iespējams, nevar cieši uzklāt uz šī tipa papīra. • Mainiet printera opciju un mēģiniet vēlreiz. Atveriet logu **Drukāšanas preferences**, noklikšķiniet uz cilnes **Paper** un iestatiet papīra tipu uz **Recycled** (sk. "Drukāšanas preferenču atvēršana" 51. lpp).

Drukāšanas kvalitātes problēmas

Stāvoklis	Ieteiktie risinājumi
Tonera plankumi 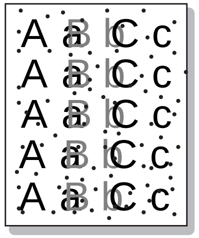	• Papīrs, iespējams, neatbilst specifikācijām; piemēram, tas var būt pārāk mitrs vai raupjš. • Pārneses rullītis, iespējams, ir netīrs. Iztīriet ierīces iekšpusi (sk. "Ierīces tīrīšana" 81. lpp). • Iespējams, ir jātīra papīra ceļš. Sazinieties ar klientu apkalpošanas centra pārstāvi (sk."Ierīces tīrīšana" 81. lpp).
Iztrūkstošās vietas 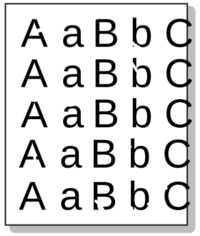	Ja lapai ik pa laikam ir pabalējušas, parasti apaļas, zonas: • Var būt bojāta atsevišķa papīra lapa. Pamēģiniet vēlreiz izdrukāt darbu. • Papīra mitrums ir nevienmērīgs vai uz papīra virsmas ir mitras vietas. Pamēģiniet citu papīra marku. • Papīra partijai ir slikta kvalitāte. Ražošanas procesu dēļ uz dažiem laukumiem var netikt uzklāts toneris. Izmēģiniet cita veida vai zīmola papīru. • Mainiet printera opciju un mēģiniet vēlreiz. Atveriet logu **Drukāšanas preferences**, noklikšķiniet uz cilnes **Paper** un iestatiet tipu **Thick** (sk. "Drukāšanas preferenču atvēršana" 51. lpp). Ja ar šīm darbībām problēma netiek novērsta, sazinieties ar servisa pārstāvi.
Balti punkti 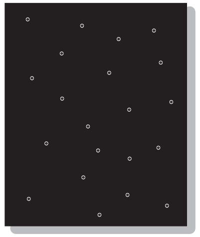	Ja uz lapas parādās balti punkti: • Papīrs ir pārāk raupjš un no papīra krīt pārāk daudz netīrumu uz ierīces iekšējiem komponentiem, tāpēc attēla pārneses rullītis var būt netīrs. Iztīriet ierīces iekšpusi (sk. "Ierīces tīrīšana" 81. lpp). • Iespējams, jātīra papīra ceļš. Iztīriet ierīces iekšpusi (sk. "Ierīces tīrīšana" 81. lpp). Ja ar šīm darbībām problēma netiek novērsta, sazinieties ar servisa pārstāvi.

Drukāšanas kvalitātes problēmas

Stāvoklis	Ieteiktie risinājumi
Vertikālas līnijas 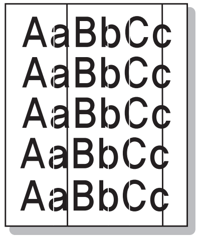 	Ja uz lapas parādās melnas vertikālas svītras: • Tonera kasetnes virsma (cilindra daļa) ierīces iekšpusē, iespējams, ir saskrāpēta. Izņemiet tonera kasetni un ievietojiet jaunu (sk. "Tonera kasetnes maiņa" 69. lpp). Ja uz lapas parādās baltas vertikālas svītras: • LSU daļas virsma ierīces iekšpusē var būt netīra. Iztīriet ierīces iekšpusi (sk. "Ierīces tīrīšana" 81. lpp). Ja ar šīm darbībām problēma netiek novērsta, sazinieties ar servisa pārstāvi.
Melns vai krāsains fons 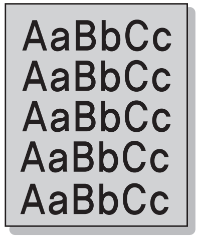 	Ja fona ēnojuma apjoms kļūst nepieņemams: • Lietojiet vieglāku papīru. • Pārbaudiet vides apstākļus: ļoti sausa vai ļoti mitra vide (vairāk par 80% RH) var palielināt fona ēnojuma apjomu. • Izņemiet veco tonera kasetni un ievietojiet jaunu (sk. "Tonera kasetnes maiņa" 69. lpp). • Rūpīgi izkliedējiet toneri (sk. "Tonera atkārtota izkliedēšana" 67. lpp).
Tonera traipi 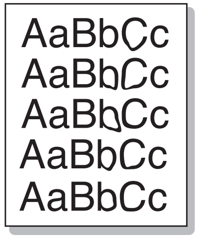 	• Iztīriet ierīces iekšpusi (sk. "Ierīces tīrīšana" 81. lpp). • Pārbaudiet papīra tipu un kvalitāti. • Izņemiet tonera kasetni un ievietojiet jaunu (sk. "Tonera kasetnes maiņa" 69. lpp).

Drukāšanas kvalitātes problēmas

Stāvoklis	Ieteiktie risinājumi
Vertikāli periodiski defekti 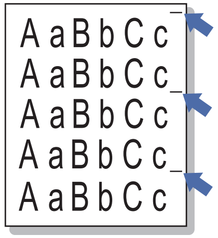	Ja uz lapas apdrukātās puses atkārtoti, vienādos intervālos parādās zīmes: • Var būt bojāta tonera kasetne. Ja problēma joprojām atkārtojas, izņemiet tonera kasetni un ievietojiet jaunu (sk. "Tonera kasetnes maiņa" 69. lpp). • Uz noteiktām ierīces daļām var būt toneris. Ja defekti parādās lapas aizmugurē, problēma, visticamāk, izzudīs pēc pāris lapu izdrukāšanas. • Var būt bojāts fiksēšanas bloks. Sazinieties ar klientu apkalpošanas centra pārstāvi.
Fona izkliede 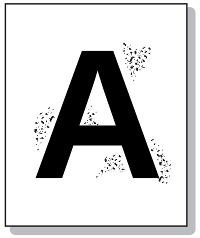	Fona izkliede rodas no tonera druskām, kas tiek nejauši sadalītas pa drukāto lapu. • Iespējams, papīrs, ir pārāk mitrs. Mēģiniet drukāt, izmantojot citu papīra partiju. Neatveriet papīra iepakojumu, līdz tas nav nepieciešams, tādējādi neļaujot papīram uzsūkt pārāk daudz mitruma. • Ja daļiņu izkliede fonā parādās uz aploksnes, mainiet drukāšanas izkārtojumu, lai izvairītos no drukāšanas uz apgabaliem, kas sakrīt ar savienojuma vietām otrā pusē. Drukāšana uz savienojuma vietām var radīt problēmas. Var arī logā **Drukāšanas preferences** atlasiet **Thick** (sk. "Drukāšanas preferenču atvēršana" 51. lpp). • Ja daļiņu izkliede fonā noklāj visu drukātās lapas virsmu, pielāgojiet drukāšanas izšķirtspēju, izmantojot lietojumprogrammatūru vai logu **Drukāšanas preferences** (sk. "Drukāšanas preferenču atvēršana" 51. lpp). Nodrošiniet, lai tiktu atlasīts pareizais papīra tips. Piemēram: Ja ir atlasīts biezāks papīrs (Thicker Paper), bet faktiski tiek izmantots parastais papīrs (Plain Paper), var rasties pārlāde, izraisot šīs kopijas kvalitātes problēmas. • Ja tiek izmantota jauna tonera kasetne, vispirms veiciet tonera izkliedēšanu (sk. "Tonera atkārtota izkliedēšana" 67. lpp).

Drukāšanas kvalitātes problēmas

Stāvoklis	Ieteiktie risinājumi
Tonera daļiņas ir redzamas apkārt rakstzīmēm treknrakstā vai attēliem 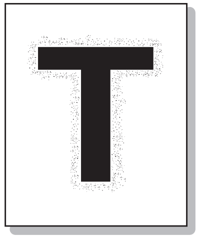	Toneri, iespējams, nevar cieši uzklāt uz šī tipa papīra. • Mainiet printera opciju un mēģiniet vēlreiz. Atveriet logu **Drukāšanas preferences**, noklikšķiniet uz cilnes **Paper** un iestatiet papīra tipu uz **Recycled** (sk. "Drukāšanas preferenču atvēršana" 51. lpp). • Nodrošiniet, lai tiktu atlasīts pareizais papīra tips. Piemēram: Ja ir atlasīts biezāks papīrs (Thicker Paper), bet faktiski tiek izmantots parastais papīrs (Plain Paper), var rasties pārlāde, izraisot šīs kopijas kvalitātes problēmas.
Kropļotas rakstzīmes 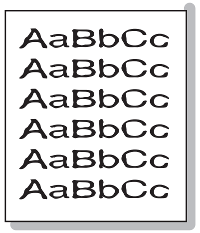	• Ja rakstzīmju forma ir kropļota un tiek veidoti attēli ar tukšu vidu, papīra veids var būt pārāk slidens. Pamēģiniet citu papīru.
Lapa sagriežas šķībi 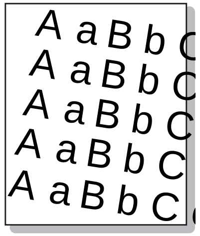	• Pārliecinieties, ka papīrs ir ievietots pareizi. • Pārbaudiet papīra tipu un kvalitāti. • Pārliecinieties, vai vadotnes nav pārāk cieši pie papīra kaudzes vai pārāk tālu no tās.

Drukāšanas kvalitātes problēmas

Stāvoklis	Ieteiktie risinājumi
Izliekums vai viļņveidīgs raksts 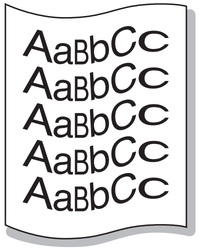	• Pārliecinieties, ka papīrs ir ievietots pareizi. • Pārbaudiet papīra tipu un kvalitāti. Gan augsta temperatūra, gan mitrums var likt lapai izliekties. • Apgrieziet papīra kaudzi teknē otrādi. Pamēģiniet arī pagriezt papīru teknē par 180°.
Nelīdzenumi un krokas 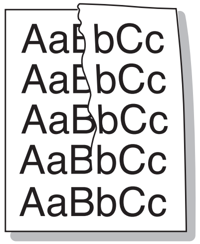	• Pārliecinieties, ka papīrs ir ievietots pareizi. • Pārbaudiet papīra tipu un kvalitāti. • Apgrieziet papīra kaudzi teknē otrādi. Pamēģiniet arī pagriezt papīru teknē par 180°.
Izdruku mugurpuse ir netīra 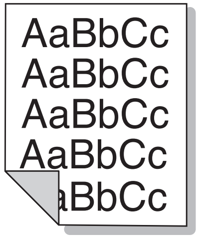	• Pārbaudiet, vai nav tonera noplūdes. Iztīriet ierīces iekšpusi (sk. "Ierīces tīrīšana" 81. lpp).

Drukāšanas kvalitātes problēmas

Stāvoklis	Ieteiktie risinājumi
Tīrtoņa krāsu vai melnas lapas	• Tonera kasetne var būt uzstādīta nepareizi. Izņemiet kasetni un ievietojiet to atkārtoti. • Var būt bojāta tonera kasetne. Izņemiet tonera kasetni un ievietojiet jaunu (sk. "Tonera kasetnes maiņa" 69. lpp). • Iespējams, jāveic ierīces remonts. Sazinieties ar klientu apkalpošanas centra pārstāvi.
Izplūdis toneris 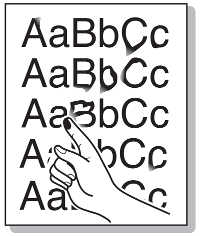	• Iztīriet ierīces iekšpusi (sk. "Ierīces tīrīšana" 81. lpp). • Pārbaudiet papīra veidu, biezumu un kvalitāti. • Izņemiet tonera kasetni un uzstādiet jaunu (sk. "Tonera kasetnes maiņa" 69. lpp). Ja problēmu neizdodas novērst, ierīcei, iespējams, ir nepieciešams remonts. Sazinieties ar klientu apkalpošanas centra pārstāvi.
Rakstzīmju tukšumi 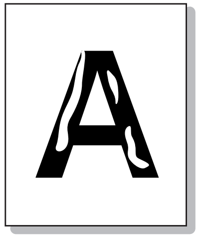	Tukšas vietas rakstzīmēs ir balti apgabali rakstzīmju daļās, kurām vajadzētu būt melnā krāsā: • Iespējams, jūs drukājat uz nepareizās papīra virsmas. Izņemiet papīru un apgrieziet to otrādi. • Iespējams, papīrs neatbilst papīra specifikācijām.

Drukāšanas kvalitātes problēmas

Stāvoklis	Ieteiktie risinājumi
Horizontālās svītras 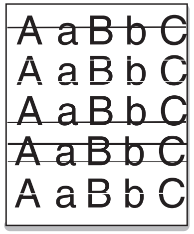 	Ja parādās horizontālas melnas svītras vai smērējumi: • Tonera kasetne var būt uzstādīta nepareizi. Izņemiet kasetni un ievietojiet to atkārtoti. • Var būt bojāta tonera kasetne. Izņemiet tonera kasetni un ievietojiet jaunu (sk. "Tonera kasetnes maiņa" 69. lpp). Ja problēma joprojām pastāv, iespējams, jāveic ierīces remonts. Sazinieties ar klientu apkalpošanas centra pārstāvi.
Izliekums 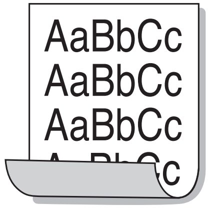 	Ja drukātais papīrs ir saliecies vai papīrs netiek padots iekšā ierīcē: • Apgrieziet papīra kaudzi teknē otrādi. Pamēģiniet arī pagriezt papīru teknē par 180°. • Nomainiet printera papīra opcijas un mēģiniet vēlreiz. Atveriet logu **Drukāšanas preferences**, noklikšķiniet uz cilnes **Paper** un iestatiet tipu **Thin** (sk. "Drukāšanas preferenču atvēršana" 51. lpp).
• Uz vairākām lapām atkārtoti parādās nezināms attēls • Izplūdis toneris • Izdrukas ir gaišas vai ar traipiem	Iespējams, ierīce tiek izmantota 1 000 m (3 281 pēdu) vai lielākā augstumā virs jūras līmeņa. Lielais augstums virs jūras līmeņa var ietekmēt drukāšanas kvalitāti, piemēram, izraisīt tonera noplūdes vai gaišus attēlus. Mainiet ierīces augstuma iestatījumus (sk. "Augstuma pielāgošana" 237. lpp).

Operētājsistēmas problēmas

Visbiežāk izplatītās Windows problēmas

Stāvoklis	Ieteiktie risinājumi
Instalēšanas laikā tiek parādīts paziņojums “File in Use”.	Izejiet no visām lietojumprogrammām. Noņemiet visu programmatūru no startēšanas grupas un restartējiet operētājsistēmu Windows. Atkārtoti instalējiet printera draiveri.
Tiek parādīti paziņojumi “General Protection Fault”, “Exception OE”, “Spool 32” vai “Illegal Operation”.	Aizveriet visas lietojumprogrammas, atsāknējiet operētājsistēmu Windows un vēlreiz mēģiniet drukāt.
Tiek parādīti paziņojumi “Fail To Print”, “A printer timeout error occurred”.	Šie ziņojumi var parādīties drukāšanas laikā. Vienkārši gaidiet, līdz ierīce pabeidz drukāšanu. Ja paziņojums parādās gatavības režīmā vai pēc drukāšanas pabeigšanas, pārbaudiet savienojumu un vai nav radusies kāda kļūda.
Noklikšķinot uz Citi iestatījumi, netiek parādīta lietojumprogramma Samsung Printer Experience.	Lietojumprogramma **Samsung Printer Experience** nav instalēta. Lejupielādējiet lietojumprogrammu no Windows **Store(Veikals)** (Windows veikals) un instalējiet to.
Sadaļā Ierīces un printeri noklikšķinot uz ierīces, netiek parādīta informācija par ierīci.	Atzīmējiet izvēles rūtiņu **Printera rekvizīti**. Noklikšķiniet uz cilnes **Ports**. (**Vadības panelis** > **Ierīces un printeri** > Ar peles labo pogu noklikšķiniet uz printera ikonas un atlasiet **Printer properties**) Ja ports iestatīts uz Fails vai LPT, noņemiet no šīm opcijām atzīmes un atlasiet TCP/IP, USB vai WSD.

Lai iegūtu plašāku informāciju par operētājsistēmas Windows kļūdu paziņojumiem, skatiet Microsoft Windows lietotāja rokasgrāmatu, kas ir iekļauta jūsu datora komplektācijā.

Operētājsistēmas problēmas

Parastās sistēmas Mac problēmas

Stāvoklis	Ieteiktie risinājumi
Ierīce nedrukā pareizi PDF failus. Trūkst grafikas, teksta vai ilustrāciju daļu.	Faila izdrukāšana var būt iespējama, drukājot PDF failu kā attēlu. Programmas Acrobat drukāšanas opcijās izvēlieties iespēju **Drukāt kā attēlu**. Drukājot PDF failu kā attēlu, drukāšana aizņems vairāk laika.
Parasti titullapas drukāšanas laikā netiek normāli parādīti daži burti.	Operētājsistēma Mac OS nevar izveidot fontu titullapas drukāšanas laikā. Parasti uz titullapas tiek parādīts angļu alfabēts un cipari.
Drukājot dokumentu operētājsistēmā Mac ar programmu Acrobat Reader 6.0 vai jaunāku tās versiju, krāsas netiek drukātas pareizi.	Pārliecinieties, ka ierīces draivera izšķirtspējas iestatījums atbilst Acrobat Reader iestatījumam.

Lai iegūtu plašāku informāciju par operētājsistēmas Mac kļūdu paziņojumiem, skatiet Mac lietotāja rokasgrāmatu, kas ir iekļauta datora komplektācijā.

Operētājsistēmas problēmas

Visbiežāk izplatītās Linux problēmas

Stāvoklis	Ieteiktie risinājumi
Drukājot vairāk par vienu kopiju, izdrukāt otru kopiju neizdodas.	Problēma rodas sistēmā Ubuntu 12.04, standarta CUPS filtra "pdftops" dēļ. Atjauniniet pakotnes "cups-filters" saturu uz versiju 1.0.18, lai novērstu problēmu ("pdftops" ir pakotnes "cups-filters" daļa).
Dialoglodziņā Print (Drukāšana) nevar noņemt atzīmi no opcijas Collate (Sašķirot).	Dažās ierīcēs drukāšanas dialoglodziņam GNOME rodas sašķirošanas opcijas problēma. Risinājums: iestatiet sašķirošanas opcijas noklusējuma vērtību uz **False** (Aplama), izmantojot sistēmas drukāšanas utilītu (programmā Terminal izpildiet komandu "system-config-printer").
Veicot drukāšanu, vienmēr tiek izmantots divpusējās drukas režīms.	Divkāršās drukas problēma radās sistēmas Ubuntu 9.10 CUPS pakotnē. Atjauniniet CUPS versiju uz 1.4.1-5ubuntu2.2.
Printeris netika pievienots, izmantojot sistēmas drukāšanas utilītu.	Problēma rodas sistēmā Debian 7, jo tās pakotnē "system-config-printer" ir kļūda (sk http://bugs.debian.org/cgi-bin/bugreport.cgi?bug=662813 Debian kļūmju izsekošanas sistēmā). Izmantojiet citu printera pievienošanas veidu (piemēram, CUPS WebUI).
Papīra izmēra un lapas orientācijas iestatījumi drukāšanas dialoglodziņā ir atspējoti, ja teksta faili ir atvērti.	Problēma rodas sistēmā Fedora 19 un ir saistīta ar tās teksta redaktoru "leafpad". Izmantojiet citu teksta redaktoru (piemēram, "gedit").

Lai iegūtu plašāku informāciju par operētājsistēmas Linux kļūdu paziņojumiem, skatiet Linux lietotāja rokasgrāmatu, kas ir iekļauta jūsu datora komplektācijā.

Operētājsistēmas problēmas

Visbiežāk izplatītās PostScript problēmas

Tālāk minētās problēmas ir raksturīgas PS valodai, un tās var rasties, ja printerī tiek lietotas vairākas valodas.

Problēma	Iespējamais cēlonis	Risinājums
Nevar izdrukāt PostScript failu	Iespējams, PostScript draiveris ir instalēts nepareizi.	• Instalējiet PostScript draiveri (sk. "Programmatūras instalēšana" 138. lpp). • Izdrukājiet konfigurācijas lapu un pārbaudiet, vai PS versija ir pieejama drukāšanai. • Ja problēma atkārtojas, sazinieties ar klientu apkalpošanas centra pārstāvi.
Tiek izdrukāta atskaite Ierobežojuma pārbaudes kļūda	Drukāšanas darbs ir bijis par sarežģītu.	Iespējams, ir jāsamazina sarežģītības pakāpe vai jāpievieno papildu atmiņa.
Tiek izdrukāta PostScript kļūdas lapa	Drukāšanas darbs, iespējams, nav PostScript.	Pārbaudiet, vai drukāšanas darbs ir PostScript darbs. Pārbaudiet, vai lietojumprogrammai bija vajadzīga iestatīšana vai arī uz ierīci bija jānosūta PostScript iesākumfails.
Draiverī nav izvēlēta papildu tekne	Printera draiveris nav konfigurēts, lai atpazītu papildu tekni.	Atveriet draivera rekvizītus, atlasiet cilni **Device Options** un iestatiet teknes opciju (sk. "Funkcijas Device Options iestatīšana" 75. lpp).
Drukājot dokumentu operētājsistēmā Mac ar programmu Acrobat Reader 6.0 vai jaunāku tās versiju, krāsas netiek drukātas pareizi.	Printera draivera izšķirtspējas iestatījums, iespējams, atšķiras no Acrobat Reader iestatījuma.	Pārliecinieties, vai ierīces printera draivera izšķirtspējas iestatījums atbilst Acrobat Reader iestatījumam.

Contact SAMSUNG worldwide

If you have any comments or questions regarding Samsung products, contact the Samsung customer care center.

Country/Region	Customer Care Center	WebSite
ALGERIA	0800 100 100	www.samsung.com/n_africa
ANGOLA	91-726-7864	www.samsung.com
ARGENTINA	0800-333-3733	www.samsung.com.ar
ARMENIA	0-800-05-555	www.samsung.com
AUSTRALIA	1300 362 603	www.samsung.com/au
AUSTRIA	0810-SAMSUNG (7267864, € 0.07/min)	www.samsung.com
AZERBAIJAN	088-55-55-555	www.samsung.com
BAHRAIN	8000-4726	www.samsung.com/ae (English) www.samsung.com/ae_ar (Arabic)
BELARUS	810-800-500-55-500	www.samsung.com

Country/Region	Customer Care Center	WebSite
BELGIUM	02-201-24-18	www.samsung.com/be (Dutch) www.samsung.com/be_fr (French)
BOLIVIA	800-10-7260	www.samsung.com
BOSNIA	051 133 1999	www.samsung.com
BOTSWANA	8007260000	www.samsung.com
BRAZIL	0800-124-421 (Demais cidades e regiões) 4004-0000 (Capitais e grandes centros)	www.samsung.com.br
BULGARIA	07001 33 11 , share cost tariff	www.samsung.com/bg
BURUNDI	200	www.samsung.com
CAMEROON	7095- 0077	www.samsung.com/africa_fr/
CANADA	1-800-SAMSUNG (726-7864)	www.samsung.com/ca (English) www.samsung.com/ca_fr (French)
CHILE	800-SAMSUNG (726-7864) [HHP] 02-24828200	www.samsung.com/cl

Contact SAMSUNG worldwide

Country/Region	Customer Care Center	WebSite
CHINA	400-810-5858	www.samsung.com
COLOMBIA	01-8000112112 Bogotá: 6001272	www.samsung.com/co
COSTA RICA	0-800-507-7267	www.samsung.com/latin (Spanish) www.samsung.com/latin_en (English)
CROATIA	062 SAMSUNG (062 726 786)	www.samsung.com/hr
Cote D' Ivoire	8000 0077	www.samsung.com/africa_fr/
CYPRUS	8009 4000 only from landline	www.samsung.com/gr
CZECH	800-SAMSUNG (800-726786)	www.samsung.com
DENMARK	70 70 19 70	www.samsung.com
DOMINICA	1-800-751-2676	www.samsung.com/latin (Spanish) www.samsung.com/latin_en (English)
DRC	499999	www.samsung.com

Country/Region	Customer Care Center	WebSite
ECUADOR	1-800-10-7267	www.samsung.com/latin (Spanish) www.samsung.com/latin_en (English)
EGYPT	08000-726786	www.samsung.com
EIRE	0818 717100	www.samsung.com
EL SALVADOR	800-6225	www.samsung.com/latin (Spanish) www.samsung.com/latin_en (English)
ESTONIA	800-7267	www.samsung.com/ee
FINLAND	030-6227 515	www.samsung.com
FRANCE	01 48 63 00 00	www.samsung.com/fr
GERMANY	0180 6 SAMSUNG bzw. 0180 6 7267864* [HHP] 0180 6 M SAMSUNG bzw. 0180 6 67267864* (*0,20 €/Anruf aus dem dt. Festnetz, aus dem Mobilfunk max. 0,60 €/Anruf)	www.samsung.com

Contact SAMSUNG worldwide

Country/Region	Customer Care Center	WebSite
GEORGIA	8-800-555-555	www.samsung.com
GHANA	0800-10077 0302-200077	www.samsung.com/africa_en/
GREECE	80111-SAMSUNG (80111 726 7864) only from land line(+30) 210 6897691 from mobile and land line	www.samsung.com/gr
GUATEMALA	1-800-299-0013	www.samsung.com/latin (Spanish) www.samsung.com/latin_en (English)
HONDURAS	800-27919267	www.samsung.com/latin (Spanish) www.samsung.com/latin_en (English)
HONG KONG	(852) 3698-4698	www.samsung.com/hk (Chinese) www.samsung.com/hk_en (English)
HUNGARY	06-80-SAMSUNG (726-7864)	www.samsung.com/hu
INDIA	1800 3000 8282 1800 266 8282	www.samsung.com/in

Country/Region	Customer Care Center	WebSite
INDONESIA	0800-112-8888 (Toll Free) 021-5699-7777	www.samsung.com/id
IRAN	021-8255	www.samsung.com
ITALIA	800-SAMSUNG (726-7864) [HHP] 800.Msamsung (800.67267864)	www.samsung.com
JAMAICA	1-800-234-7267	www.samsung.com
JAPAN	0120-327-527	www.samsung.com
JORDAN	800-22273 065777444	www.samsung.com/Levant (English)
KAZAKHSTAN	8-10-800-500-55-500 (GSM:7799)	www.samsung.com
KENYA	0800 545 545	www.samsung.com
KUWAIT	183-2255 (183-CALL)	www.samsung.com/ae (English) www.samsung.com/ae_ar (Arabic)
KYRGYZSTAN	00-800-500-55-500	www.samsung.com
LATVIA	8000-7267	www.samsung.com/lv
LITHUANIA	8-800-77777	www.samsung.com/lt

Contact SAMSUNG worldwide

Country/Region	Customer Care Center	WebSite
LUXEMBURG	261 03 710	www.samsung.com
MALAYSIA	1800-88-9999	www.samsung.com/my
MEXICO	01-800-SAMSUNG (726-7864)	www.samsung.com
MOLDOVA	0-800-614-40	www.samsung.com
MONGOLIA	+7-800-555-55-55	www.samsung.com
MONTENEGRO	020 405 888	www.samsung.com
MOROCCO	080 100 2255	www.samsung.com
MOZAMBIQUE	847267864 / 827267864	www.samsung.com
NAMIBIA	08 197 267 864	www.samsung.com
NIGERIA	0800-726-7864	www.samsung.com/africa_en/
NETHERLANDS	0900-SAMSUNG (0900-7267864) (€ 0,10/min)	www.samsung.com
NEW ZEALAND	0800 SAMSUNG (0800 726 786)	www.samsung.com/nz
NICARAGUA	00-1800-5077267	www.samsung.com/latin (Spanish) www.samsung.com/latin_en (English)
NORWAY	815-56 480	www.samsung.com

Country/Region	Customer Care Center	WebSite
OMAN	800-SAMSUNG (726-7864)	www.samsung.com/ae (English) www.samsung.com/ae_ar (Arabic)
PAKISTAN	0800-Samsung (72678)	www.samsung.com/pk/
PANAMA	800-7267	www.samsung.com/latin (Spanish) www.samsung.com/latin_en (English)
PARAGUAY	009 800 542 0001	www.samsung.com.py
PERU	0-800-777-08 Desde celulares por favor llamar al número 336 8686	www.samsung.com/pe
PHILIPPINES	1-800-10-7267864 [PLDT] 1-800-8-7267864 [Globe landline and Mobile] 02-4222111 [Other landline]	www.samsung.com/ph

Contact SAMSUNG worldwide

Country/Region	Customer Care Center	WebSite
POLAND	0 801-1SAMSUNG(172-678) * lub +48 22 607-93-33 ** [HHP] 0 801-672-678* lub +48 22 607-93-33** * (całkowity koszt połączenia jak za 1 impuls według taryfy operatora) ** (koszt połączenia według taryfy operatora)	www.samsung.com/pl
PORTUGAL	808 20-SAMSUNG (808 20 7267)	www.samsung.com
PUERTO RICO	1-800-682-3180	www.samsung.com
QATAR	800-2255 (800-CALL)	www.samsung.com/ae (English) www.samsung.com/ae_ar (Arabic)
RWANDA	9999	www.samsung.com
ROMANIA	08008 SAMSUNG (08008 726 7864)TOLL FREE No.	www.samsung.com/ro
RUSSIA	800-00-0077	www.samsung.com
SAUDI ARABIA	9200-21230	www.samsung.com/sa (Arabic)

Country/Region	Customer Care Center	WebSite
SENEGAL	8-800-555-55-55	www.samsung.com/africa_fr/
SERBIA	011 321 6899	www.samsung.com/rs
SINGAPORE	1800-SAMSUNG (726-7864)	www.samsung.com/sg
SLOVAKIA	0800 - SAMSUNG(0800-726 786)	www.samsung.com
SOUTH AFRICA	0860 SAMSUNG (726-7864)	www.samsung.com
SPAIN	902-1-SAMSUNG(902 172 678)	www.samsung.com
SUDAN	1969	www.samsung.com
SWEDEN	0771 726 7864 (SAMSUNG)	www.samsung.com
SWITZERLAND	0848-SAMSUNG (7267864, CHF 0.08/min)	www.samsung.com/ch www.samsung.com/ch_fr/
SYRIA	18252273	www.samsung.com/Levant (English)
TADJIKISTAN	8-10-800-500-55-500	www.samsung.com
TAIWAN	0800-329-999	www.samsung.com/tw

Contact SAMSUNG worldwide

Country/Region	Customer Care Center	WebSite
TANZANIA	0685 88 99 00	www.samsung.com
THAILAND	1800-29-3232 02-689-3232	www.samsung.com/th
TRINIDAD & TOBAGO	1-800-SAMSUNG (726-7864)	www.samsung.com
TURKEY	444 77 11	www.samsung.com
U.A.E	800-SAMSUNG (726-7864)	www.samsung.com
U.K	0330 SAMSUNG (726-7864)	www.samsung.com
U.S.A	1-800-SAMSUNG (726-7864)	www.samsung.com/us
U.S.A (Mobile Phones)	[HHP] 1-888-987-HELP(4357)	www.samsung.com
UGANDA	0800 300 300	www.samsung.com
UKRAINE	0-800-502-000	www.samsung.com/ua (Ukrainian) www.samsung.com/ua_ru (Russian)
URUGUAY	000 405 437 33	www.samsung.com
UZBEKISTAN	8-10-800-500-55-500	www.samsung.com
VENEZUELA	0-800-100-5303	www.samsung.com/ve

Country/Region	Customer Care Center	WebSite
VIETNAM	1 800 588 889	www.samsung.com
ZAMBIA	0211 350370	www.samsung.com

Glosārijs

Šis glosārijs palīdzēs iepazīt izstrādājumu, jo tajā iekļauta terminoloģija, kas saistīta ar drukāšanu un lietota šajā lietotāja rokasgrāmatā.

802.11

802.11 ir bezvadu lokālā tīkla (WLAN) sakaru standartu kopa, ko izstrādājusi IEEE LAN/MAN standartu komiteja (IEEE 802).

802.11b/g/n

802.11b/g/n tehnoloģijā var izmantot vienu un to pašu aparatūru un lietot 2,4 GHz frekvences joslu. 802.11b atbalsta līdz pat 11 Mb/s lielu joslas platumu, bet 802.11n atbalsta līdz pat 150 Mb/s lielu joslas platumu. 802.11b/g/n ierīcēs reizēm var rasties traucējumi, ko rada mikroviļņu krāsnis, bezvadu tālruņi un Bluetooth ierīces.

Piekļuves punkts

Piekļuves punkts (AP) vai bezvadu piekļuves punkts (WAP) ir ierīce, kas bezvadu lokālajā tīklā (WLAN) savieno bezvadu sakaru ierīces un ir centrālais WLAN radio signālu pārraidītājs un uztvērējs.

ADF

Automātiskais dokumentu padevējs (ADF) ir skenēšanas iekārta, kas automātiski padod jaunu papīra loksni, lai ierīce uzreiz varētu noskenēt noteiktu dokumentu daudzumu.

AppleTalk

AppleTalk ir patentēts protokolu komplekts, ko datoru tīklošanai izstrādājis uzņēmums Apple, Inc. Tas bija iekļauts pirmajā Mac datorā (1984. gadā); šobrīd tā vietā Apple lieto TCP/IP tīklošanu.

Bitu Dziļums

Datorgrafikas termins, ar ko apzīmē bitu skaitu, kas lietots, lai bitkartētā attēlā attēlotu viena pikseļa krāsu. Jo lielāks krāsu dziļums, jo plašāks dažādu krāsu klāsts. Palielinoties bitu skaitam, iespējamo krāsu skaits krāsu kartei kļūst nepraktiski liels. 1 bita krāsa parasti tiek dēvēta par vienkrāsainu jeb melnbaltu.

BMP

Bitkartēts grafikas formāts, ko iekšēji lieto Microsoft Windows grafikas apakšsistēma (GDI) un ko šajā platformā parasti lieto kā vienkāršu grafikas faila formātu.

Glosārijs

BOOTP

Sāknēšanas Protokols. Tīkla protokols, ko lieto tīkla klients, lai automātiski iegūtu IP adresi. To parasti veic datora vai tajā darbojošās operētājsistēmas sāknēšanas procesā. BOOTP serveri katram klientam piešķir IP adresi no adrešu pūla. BOOTP ļauj darbstaciju datoriem bez diska iegūt IP adresi pirms operētājsistēmas ielādēšanas.

CCD

Lādiņsaistes matrice (CCD) ir aparatūra, kas ļauj veikt skenēšanu. CCD fiksēšanas mehānismu izmanto arī, lai fiksētu CCD moduli un nepieļautu bojājumu rašanos ierīces pārvietošanas laikā.

Komplektēšana

Komplektēšana ir process, kurā vairāku kopiju drukas darbi tiek drukāti komplektos. Ja ir atlasīta komplektēšana, pirms papildu kopiju drukāšanas ierīce izdrukā pilnu komplektu.

Vadības Panelis

Vadības panelis ir līdzena, parasti vertikāla zona, kurā izkārtoti vadības vai pārraudzības instrumenti. Tie parasti novietoti ierīces priekšpusē.

Aizpildījums

Tas ir drukāšanas termins, ko izmanto kā tonera izlietojuma mērvienību drukājot. Piemēram, 5% aizpildījums nozīmē, ka 5% no A4 formāta papīra aizņem attēls vai teksts. Tādēļ, ja uz papīra vai oriģināla ir sarežģīti attēli vai daudz teksta, aizpildījums ir lielāks, un tonera izlietojums ir tikpat liels, cik aizpildījums.

CSV

Komatatdalītās vērtības (CSV). CSV ir faila formāta tips, ko lieto datu apmaiņā starp atšķirīgām lietojumprogrammām. Tā kā šis faila formāts tiek lietots programmā Microsoft Excel, tas ir kļuvis par sava veida nozares standartu, arī platformās, ko nav izstrādājusi korporācija Microsoft.

DADF

Abpusējās drukas automātiskais dokumentu padevējs (ADF) ir skenēšanas iekārta, kas automātiski padod un apvērš jaunu papīra loksni, lai ierīce varētu noskenēt abas papīra puses.

Noklusējums

Vērtība vai iestatījums, kas ir spēkā, kad printeris ir tikko izņemts no iepakojuma, tiek atiestatīts vai inicializēts.

Glosārijs

DHCP

Dinamiskais resursdatora konfigurācijas protokols (DHCP) ir klientservera tīklošanas protokols. DHCP serveris nodrošina konfigurācijas parametrus, kas raksturīgi DHCP klienta resursdatoram, parasti pieprasot informāciju, kas nepieciešama, lai klienta resursdators varētu piedalīties IP tīklā. DHCP nodrošina arī mehānismu, ar ko klienta resursdatoriem piešķir IP adreses.

DIMM

Divrindu atmiņas modulis (DIMM) ir neliela shēmas plate, kurā ievietota atmiņa. DIMM tiek glabāti visi ierīces dati, piemēram, drukāšanas dati un saņemtā faksa dati.

DLNA

Mājas tīkliem paredzēta ciparu tīklu alianse (DLNA) ir standarts, kas ļauj mājas tīklā esošām ierīcēm koplietot informāciju tīklā vienai ar otru.

DNS

Domēna nosaukumu serveris (DNS) ir sistēma, kurā tiek glabāta informācija, kas saistīta ar domēnu nosaukumiem dalītā datu bāzē tīklos, piemēram, internetā.

Punktmatricas Printeris

Punktmatrices printeris ir datora printera tips ar drukas galviņu, kas virzās pa lapu uz priekšu un atpakaļ un drukā ar triecienu, sitot ar tinti samitrinātu auduma lenti pret papīru, līdzīgi kā rakstāmmašīnā.

DPI

Punkti collā (DPI) ir izšķirtspējas mērvienība, ko lieto skenēšanā un drukāšanā. Parasti lielāks DPI nozīmē lielāku izšķirtspēju, labāk saskatāmas attēla detaļas un lielāku faila lielumu.

DRPD

Atšķirīgu Zvanu Noteikšana. Atšķirīgu Zvanu noteikšana ir tālruņa sakaru uzņēmuma pakalpojums, kas lietotājam ļauj vienā tālruņa līnijā izmantot vairākus atšķirīgus tālruņa numurus.

Abpusēja druka

Mehānisms, kas automātiski apvērš papīra loksni, lai ierīce varētu apdrukāt (vai skenēt) abas papīra puses. Printeris, kurā ir Abpusējās drukas mehānisms, viena drukāšanas cikla laikā var drukāt uz abām papīra pusēm.

Noslodzes Cikls

Noslodzes cikls ir lapu skaits mēnesī, kas neietekmē printera veiktspēju. Parasti printeriem ir darbmūža ilguma ierobežojums, piemēram, lapas gadā. Darbmūža ilgums nozīmē vidējo izdruku kapacitāti, parasti garantijas perioda laikā. Piemēram, ja noslodzes cikls ir 48 000 lapas mēnesī, tad, pieņemot, ka mēnesī ir 20 darba dienas, printera ierobežojums ir 2 400 lapas dienā.

ECM

Kļūdu labošanas režīms (ECM) ir neobligāts pārsūtīšanas režīms, kas iebūvēts 1 klases faksa aparātos vai faksa modemos. Tas automātiski nosaka un izlabo kļūdas faksa pārsūtīšanas procesā, ko reizēm rada tālruņa līnijas traucējumi.

Emulācija

Emulācija ir tehnisks paņēmiens, kurā ar vienu ierīci iegūst tādus pašus rezultātus kā ar citu ierīci.

Emulators imitē vienas sistēmas funkcijas citā sistēmā, lai šī otra sistēma darbotos tāpat kā pirmā sistēma. Emulācijas mērķis ir precīza ārējas uzvedības atveide, tā atšķiras no simulācijas, kurā tiek simulēts abstrakts sistēmas modelis, bieži ņemot vērā tā iekšējo stāvokli.

Ethernet

Ethernet ir kadru struktūras datoru tīklošanas tehnoloģija lokālajiem tīkliem (LAN). Tā nosaka OSI modeļa fiziskā slāņa vadojumu un signalizēšanu un multivides piekļuves vadības (MAC)/datu posma slāņa kadru formātus un protokolus. Ethernet lielākoties ir standartizēts kā IEEE 802.3. Kopš 1990 gadiem tas kļuvis par visvairāk lietoto LAN tehnoloģiju.

EtherTalk

Protokolu komplekts, ko datoru tīklošanai izstrādājis uzņēmums Apple Computer. Tas bija iekļauts pirmajā Mac datorā (1984. gadā); šobrīd tā vietā Apple lieto TCP/IP tīklošanu.

FDI

Ārējo ierīču interfeiss (FDI) ir ierīcē iebūvēta karte, kas ļauj pievienot trešās puses ierīces, piemēram, ierīces ar monētu mehānismu vai karšu lasītājus. Tādējādi ar printeri var sniegt drukāšanas pakalpojumus par maksu.

FTP

Failu pārsūtīšanas protokols (FTP) ir bieži lietots failu apmaiņas protokols jebkurā tīklā, kas atbalsta TCP/IP protokolu (piemēram, internetā vai iekštīklā).

Glosārijs

Termofiksēšanas Bloks

Lāzerprintera daļa, kas uzkausē toneri uz apdrukājamā materiāla. To veido karsts rullītis un spiediena rullītis. Kad toneris ir pārnests uz papīra, termofiksēšanas bloks ar karstumu un spiedienu to nofiksē uz papīra, tādēļ no lāzerprintera izvadītais papīrs ir silts.

Vārteja

Savienojums starp datortīkliem vai starp datortīklu un tālruņa līniju. Tas ir ļoti izplatīts, jo pieeju citam datoram vai tīklam sniedz dators vai tīkls.

Pelēkuma skala

Pelēkie toņi, kas attēlo gaišās un tumšās daļas attēlā, ja krāsaini attēli tiek pārvērsti pelēkajos toņos. Krāsas tiek attēlotas kā dažādi pelēkie toņi.

Pustoņi

Attēla tips, kas līdzinās pelēko toņu attēlam, jo tajā izmantots dažāds punktu skaits. Intensīvu krāsu zonas veido liels punktu skaits, gaišākas zonas veido mazāks punktu skaits.

Lielapjoma atmiņas ierīce (HDD)

Lielapjoma atmiņas ierīce (HDD), bieži dēvēta arī par cieto disku, ir energoneatkarīga atmiņas ierīce, kurā ātri rotējošās platēs ar magnētisku virsmu tiek glabāti digitāli kodēti dati.

IEEE

Elektronikas un elektrotehnikas inženieru institūts (IEEE) ir starptautiska profesionāla bezpeļņas organizācija, kas darbojas elektrotehnoloģiju attīstības jomā.

IEEE 1284

Paralēlā porta standartu 1284 izstrādāja Elektronikas un elektrotehnikas inženieru institūts (IEEE). Ar terminu “1284-B” apzīmē īpašu savienotāja tipu paralēlā kabeļa galā, kas tiek savienots ar perifērijas ierīci (piemēram, printeri).

Iekštīkls

Privāts tīkls, kurā izmantoti Interneta Protokoli, tīkla savienojamība un, iespējams, publiskā telekomunikāciju sistēma, lai organizācijas darbinieki varētu droši koplietot daļu no organizācijas informācijas vai darbībām. Reizēm šis termins attiecas tikai uz visredzamāko pakalpojumu — iekšējo vietni.

IP adrese

Interneta protokola (IP) adrese ir unikāls numurs, ar ko ierīces cita citu identificē un sazinās tīklā, kurā izmantots interneta protokola standarts.

Glosārijs

IPM

Attēli minūtē (IPM) ir printera darbības ātruma mērīšanas veids. IPM ātrums norāda, cik daudz vienpusēju lokšņu printeris var izdrukāt vienā minūtē.

IPP

Interneta drukāšanas protokols (IPP) ir drukāšanas, drukas darbu pārvaldīšanas, apdrukājamā papīra lieluma, izšķirtspējas un citu vienumu standarta protokols. IPP var lietot lokāli vai internetā simtiem printeru. Tas atbalsta piekļuves vadību, autentifikāciju un šifrēšanu, tādēļ tas ir plašāk izmantojams un drošāks drukāšanas risinājums nekā vecāki protokoli.

IPX/SPX

Ar IPX/SPX apzīmē Intertīkla Pakešu Apmaiņu/Secīgo Pakešu Apmaiņu. Tas ir tīklošanas protokols, ko lieto operētājsistēmās Novell NetWare. IPX un SPX nodrošina savienojuma pakalpojumus līdzīgi kā TCP/IP; IPX protokols ir līdzīgs IP protokolam, bet SPX — TCP protokolam. IPX/SPX galvenokārt tika izstrādāts lokālajiem tīkliem (LAN), tas ir ļoti efektīvs protokols šim nolūkam (parasti tā veiktspēja lokālajā tīklā ir lielāka nekā TCP/IP veiktspēja).

ISO

Starptautiskā standartizācijas organizācija (ISO) ir starptautiska standartu izstrādāšanas institūcija, ko veido valstu standartu institūciju pārstāvji. Tā izstrādā vispasaules rūpniecības un komerciālos standartus.

ITU-T

Starptautiskā telekomunikāciju savienība ir starptautiska organizācija, kas nodibināta, lai standartizētu un regulētu starptautisko radiokomunikāciju un telekomunikāciju. Tās galvenajos pienākumos ietilpst standartu izstrādāšana, radiofrekvenču spektra piešķiršana un starpsavienojumu pasākumu organizēšana starp dažādām valstīm, lai varētu veikt starptautiskus tālruņa zvanus. Nosaukuma ITU-T daļa “-T” nozīmē telekomunikāciju.

ITU-T diagramma Nr. 1

ITU-T izdota standartizēta pārbaudes diagramma par dokumentu faksimilu pārsūtīšanu.

JBIG

Apvienotās divlīmeņu attēlu ekspertu grupas standarts (JBIG) ir attēlu saspiešanas standarts, kurā attēls tiek saspiests, nezaudējot precizitāti un kvalitāti. Standarts izstrādāts bināro attēlu, īpaši faksu, saspiešanai, bet to var lietot arī citiem attēliem.

JPEG

Apvienotās fotoekspertu grupas standarts (JPEG) ir visbiežāk lietotā fotoattēlu zudumradošās saspiešanas standarta metode. Tas ir formāts, ko lieto fotoattēlu glabāšanai un pārsūtīšanai globālajā tīmeklī.

LDAP

Direktoriju vieglpiekļuves protokols (LDAP) ir tīklošanas protokols, kas paredzēts TCP/IP vidē darbojošos direktoriju pakalpojumu vaicājumiem un modificēšanai.

LED

Gaismas diode (LED) ir pusvadītāja ierīce, kas norāda ierīces statusu.

MAC adrese

Vides piekļuves vadības (MAC) adrese ir unikāls identifikators, kas saistīts ar tīkla adapteri. MAC adrese ir unikāls 48 bitu identifikators, ko parasti pieraksta ar 12 heksadecimālām rakstzīmēm, kas sagrupētas pāros (piemēram, 00-00-0c-34-11-4e). Šo adresi aparatūras ražotājs parasti iekodē tīkla interfeisa kartē (NIC), un maršrutētāji to lieto kā iekārtu atrašanās vietas noteikšanas palīglīdzekli lielos tīklos.

MFP

Daudzfunkcionāla perifērijas ierīce (MFP) ir biroja iekārta, kurā apvienotas printera, kopētāja, faksa aparāta, skenētāja un citas funkcijas.

MH

Modificētā Hafmana kodēšana (MH) ir saspiešanas metode, ar kuru tiek samazināts datu apjoms, kas jāpārsūta starp faksa aparātiem, lai pārsūtītu attēlu atbilstoši ITU-T standartam T.4. MH ir simbolu secības kodēšanas shēma, kas balstīta uz kodu grāmatu, un optimizēta, lai efektīvi saspiestu tukšo vietu. Tā kā vairumu faksu veido tukšas vietas, tādējādi tiek minimizēts lielākās daļas faksu pārsūtīšanas laiks.

MMR

Modificēta modificētā lasīšanas kodēšana (MMR) ir saspiešanas metode, kas ieteikta ITU-T standartā T.6.

Modems

Ierīce, kas modulē nesēja signālu, lai kodētu ciparu informāciju, un demodulē nesēja signālu, lai atkodētu pārraidīto informāciju.

MR

Modificētā lasīšanas kodēšana (MR) ir saspiešanas metode, kas ieteikta ITU-T standartā T.4. MR kodē pirmo noskenēto rindiņu, izmantojot MH metodi. Nākamā rindiņa tiek salīdzināta ar pirmo, tiek noteiktas atšķirības, kas pēc tam tiek kodētas un pārraidītas.

Glosārijs

NetWare

Tīkla operētājsistēma, ko izstrādājis uzņēmums Novell, Inc. Sākotnēji tajā tika lietots kooperatīvais vairākuzdevumu režīms, lai datorā darbinātu dažādus pakalpojumus, bet tīkla protokolu pamatā tika izmantots prototipa Xerox XNS steks. Pašlaik NetWare atbalsta gan TCP/IP, gan IPX/SPX protokolus.

OPC

Organiskais fotovadītājs (OPC) ir mehānisms, kas drukai izveido virtuālu attēlu, izmantojot lāzerprintera izstaroto lāzera staru; parasti tas ir zaļā vai rūsas krāsā un cilindriskas formas.

Attēlu apstrādes ierīce, kuras cilindra virsma ar laiku, printerim darbojoties, nolietojas, tādēļ cilindrs ir pareizi jānomaina, jo, saskaroties ar kasetnes attīstītājsuku, tīrīšanas mehānismu un papīru, cilindrs sāk nolietoties.

Oriģināls

Pirmais eksemplārs, piemēram, dokumenta, fotogrāfijas, teksta un cita materiāla pirmais eksemplārs, kas tiek kopēts, reproducēts vai pārveidots, lai izgatavotu citus eksemplārus, bet kas pats nav kopēts vai atvasināts no cita materiāla.

OSI

Atvērto sistēmu starpsavienojums (OSI) ir komunikāciju modelis, ko izstrādājusi Starptautiskā Standartizācijas Organizācija (ISO). OSI piedāvā standarta modulāru pieeju tīkla izveidei, sadalot nepieciešamo sarežģīto funkciju komplektu atsevišķos pārvaldāmos funkcionālajos slāņos. Šie slāņi ir šādi (no augšējā slāņa līdz apakšējam): lietojumslānis, attēlošanas, sesijas, transporta, tīkla, datu posma un fiziskais slānis.

PABX

Privātā automātiskā atzara centrāle (PABX) ir automātiska tālruņu komutācijas sistēma privātā uzņēmumā.

PCL

Printera komandvaloda (PCL) ir lappuses aprakstvaloda (PDL), kuru kā printera protokolu izstrādājis uzņēmums HP un kura kļuvusi par nozares standartu. PCL sākotnēji tika izstrādāta pirmajiem strūklprinteriem, taču tagad tā ir izlaista dažādos līmeņos termoprinteriem, punktmatrices printeriem un lāzera printeriem.

PDF

Portatīvā Dokumenta Formāts (PDF) ir patentēts faila formāts, ko izstrādājis uzņēmums Adobe Systems, lai attēlotu divdimensiju dokumentus formātā, kas nav atkarīgs no ierīces un izšķirtspējas.

PostScript

PostScript (PS) ir lappuses aprakstvaloda un programmēšanas valoda, ko galvenokārt izmanto elektronikas un datorizdevniecības jomās. Tā tiek izmantota interpretatorā, lai ģenerētu attēlu.

Printera draiveris

Programma, ko lieto, lai no datora nosūtītu komandas un pārsūtītu datus uz printeri.

Apdrukājamais Materiāls

Materiāli, piemēram, papīrs, aploksnes, etiķetes un transparenti, ko var lietot printerī, skenerī, faksa aparātā vai kopētājā.

PPM

Lapas minūtē (PPM) ir printera darbības ātruma mērīšanas metode, t.i. lapu skaits, ko printeris var izdrukāt vienā minūtē.

PRN fails

Ierīces draivera interfeiss, kas programmatūrai ļauj sadarboties ar ierīces draiveri, izmantojot standarta ievadizvades sistēmas izsaukumus, kas vienkāršo daudzus uzdevumus.

Protokols

Standartu kopums, kas vada vai iespējo savienojumu, komunikāciju un datu pārraidi starp diviem skaitļošanas galapunktiem.

PS

Sk. PostScript.

PSTN

Publiskais komutējamais tālruņu tīkls (PSTN) ir pasaules publiskais ķēžu komutācijas tālruņu tīkls, kas ražošanas telpās parasti tiek maršrutēts ar komutatoru.

RADIUS

Iezvanes lietotāju attālās autentifikācijas pakalpojums (RADIUS) ir attālās lietotāju autentifikācijas un uzskaites protokols. Izmantojot protokolu RADIUS, iespējams centralizēti pārvaldīt autentifikācijas datus, piemēram, lietotājvārdus un paroles, lietojot koncepciju AAA (autentifikācija, autorizācija un uzskaite), lai pārvaldītu piekļuvi tīklam.

Izšķirtspēja

Attēla asums, ko mēra punktos collā (DPI). Jo lielāks DPI, jo lielāka izšķirtspēja.

Glosārijs

SMB

Servera ziņojumu bloks (SMB) ir tīkla protokols, ko galvenokārt lieto failu, printeru, seriālo portu un dažāda veida komunikācijas koplietošanai starp tīkla mezgliem. Tas nodrošina arī autentificētu starpprocesu komunikācijas mehānismu.

SMTP

Vienkāršais pasta pārsūtīšanas protokols (SMTP) ir e-pasta pārsūtīšanas standarts internetā. SMTP ir samērā vienkāršs teksta bāzes protokols, kurā tiek norādīts viens vai vairāki ziņojuma saņēmēji, pēc tam ziņojuma teksts tiek pārsūtīts. Tas ir klientservera protokols, kurā klients nosūta e-pasta ziņojumu serverim.

SSID

Pakalpojumu kopas identifikators (SSID) ir bezvadu lokālā tīkla (WLAN) nosaukums. Visas bezvadu ierīces WLAN tīklā lieto vienu un to pašu SSID identifikatoru, lai sazinātos cita ar citu. SSID identifikatori ir reģistrjutīgi un to maksimālais garums ir 32 rakstzīmes.

Apakštīkla Maska

Apakštīkla masku lieto kopā ar tīkla adresi, lai noteiktu, kura adreses daļa ir tīkla adrese, bet kura — resursdatora adrese.

TCP/IP

Pārraides vadības protokols (TCP) un Interneta Protokols (IP); komunikācijas protokolu kopa, kurā ieviests protokolu steks, saskaņā ar kuru darbojas internets un lielākā daļa komerctīklu.

TCR

Pārraides apstiprināšanas atskaitē (TCR) ir iekļauta detalizēta informācija par katru pārraides notikumu, piemēram, darba statusu, pārraides rezultātu un nosūtīto lappušu skaitu. Var iestatīt, lai šo atskaiti izdrukā pēc katra drukas darba vai tikai pēc kļūdainām pārraidēm.

TIFF

Tagu attēlu faila formāts (TIFF) ir dažādas izšķirtspējas bitkartēta attēla formāts. TIFF parasti ir skenēta attēla dati. TIFF attēlos tiek izmantoti tagi, atslēgvārdi, kas apzīmē attēla pazīmes, kas iekļautas failā. Šo ērti pielāgojamo un no platformām neatkarīgo formātu var lietot attēliem, kas izveidoti dažādās attēlu apstrādes lietojumprogrammās.

Tonera Kasetne

Sava veida pudele vai nodalījums ierīcē, piemēram, printerī, kurā ir toneris. Toneris ir pulveris, ko lieto lāzerprinteros un fotokopētājos un kas uz izdrukātā papīra veido tekstu un attēlus. Termofiksēšanas bloka radītajā karstumā un spiedienā toneris tiek izkausēts un uzklāts papīra šķiedrām.

TWAIN

Skeneru un programmatūru nozares standarts. Izmantojot ar TWAIN saderīgu skeneri kopā ar TWAIN saderīgu programmu, skenēšanu var sākt programmā. Tā ir attēlu tveršanas lietojumprogrammu saskarne operētājsistēmām Microsoft Windows un Apple Mac.

UNC Ceļš

Universālā Nosaukumdošanas Metode (UNC) ir standarta veids, kā piekļūt tīkla koplietojumiem operētājsistēmās Windows NT un citos Microsoft produktos. UNC ceļa formāts ir šāds: \\<servera nosaukums>\<koplietojuma nosaukums>\<papildu direktorijs>

URL

Vienotais resursu vietrādis (URL) ir globāla dokumentu un resursu adrese Internetā. Pirmā adreses daļa norāda, kuru protokolu lietot, otrajā daļā norādīta IP adrese vai domēna nosaukums, kurā atrodas resurss.

USB

Universālā seriālā kopne (USB) ir standarts, ko izstrādājis uzņēmums USB Implementers Forum, Inc., lai perifērijas ierīces savienotu ar datoru. Atšķirībā no paralēlajiem portiem USB ir izstrādāts, lai vienlaicīgi savienotu vienu datora USB portu ar vairākām perifērijas ierīcēm.

Ūdenszīme

Ūdenszīme ir atpazīstams attēls vai raksts papīrā, kas redzams gaišāks, skatoties pret gaismu. Ūdenszīmes pirmoreiz tika ieviestas 1282 gadā Boloņā, Itālijā; papīra izgatavotāji to lietoja, lai apzīmētu savu izstrādājumu; tās tiek lietotas arī pastmarkās, naudas zīmēs un citos valsts dokumentos, lai aizsargātu pret viltošanu.

WEP

Vadu ekvivalentais privātums (WEP) ir drošības protokols, kas noteikts standartā IEEE 802.11 un paredzēts tam, lai nodrošinātu to pašu drošības līmeni kā vadu lokālajā tīklā. WEP nodrošina drošību, šifrējot radiofrekvencē pārraidāmos datus, lai pārraides laikā tie būtu aizsargāti.

WIA

Windows attēlveidošanas arhitektūra (WIA) ir attēlveidošanas arhitektūra, kas sākotnēji tika ieviesta operētājsistēmā Windows Me un Windows XP. Šajās operētājsistēmās skenēšanu var sākt, izmantojot ar WIA saderīgu skeneri.

WPA

Wi-Fi aizsargātā pieeja (WPA) ir bezvadu (Wi-Fi) datortīklu nodrošināšanas sistēmu klase, kas tika izstrādāta, lai uzlabotu WEP drošības līdzekļus.

WPA-PSK

WPA-PSK (WPA Iepriekš Koplietotā Atslēga) ir īpašs WPA režīms nelieliem uzņēmumiem vai mājas lietotājiem. Koplietota atslēga vai parole tiek konfigurēta bezvadu piekļuves punktā (WAP) un visos klēpjdatoros vai galddatoros. Lai uzlabotu drošību, WPA-PSK ģenerē unikālu atslēgu katrai sesijai, kas notiek starp bezvadu klientu un saistīto WAP.

WPS

Wi-Fi aizsargātā uzstādīšana (WPS) ir standarts bezvadu mājas tīkla uzstādīšanai. Ja jūsu bezvadu piekļuves punkts atbalsta WPS, varat ērti konfigurēt bezvadu tīkla savienojumu, neizmantojot datoru.

XPS

XML Papīra Specifikācija (XPS) ir Lappušu Aprakstvalodas (PDL) specifikācija un jauns dokumenta formāts, kas sniedz priekšrocības portatīviem un elektroniskiem dokumentiem. Izstrādāts korporācijā Microsoft. Tā ir XML formāta specifikācija, kas balstīta uz jaunu drukāšanas ceļu un no ierīces neatkarīgu vektorveida dokumentu formātu.

Indekss

A

AirPrint 212
AnyWeb Print 265
atmiņa
- atmiņas jaunināšana 77

atmiņascietā diska funkcija 260

B

bezvadu
- ekspromta režīms 162
- Infrastruktūras režīms 162
- USB kabelis 171, 174, 180
- WPS
  - atvienošana 167
  - savienojuma pārtraukšana 167
  - PBC 168

bezvadu tīkls
- tīkla kabelis 199

C

ciparu tastatūra 25

D

datu dublēšana 58
dokumenta drukāšana
- Linux 256
- Sistēmā Mac 254
- UNIX 258

draivera instalēšana
- Unix 156

droša drukāšana 55
drošības
- informācija 13
- simboli 13

drukas materiāls
- aploksne 44
- caurspīdīgā plēve 45
- glancēts papīrs 47
- iepriekš apdrukāts papīrs 47, 112
- kartīšu papīrs 46
- papīra izmēra iestatīšana 48
- speciāls materiāls 43
- uzlīmes 46

drukāšana
- dokumenta drukāšana
  - Windows 50
  - Sistēma Mac 255

241, 240
- īpašas printera funkcijas 243
- Linux 256
- noklusējuma ierīces iestatīšana 241
- Sistēma Mac 254
- tiešās drukāšanas utilītas izmantošana 252
- UNIX 258
- vairākas lappuses uz vienas papīra lapas
  - Sistēma Mac 254

drukāšanas funkcija 240
drukāt
- mobilā operētājsistēma 208

E

ekoloģiskā drukāšana 53

G

general settings 226
glosārijs 309
google cloud printing 214

I

ielāde
- papīrs 1teknē 38, 41

Indekss

speciāls materiāls 43
ierīces novietošana
augstuma pielāgošana 237
ierīces opcijas 75
ierīces pārskats
skats no aizmugures 23, 21
ierīces tīrīšana 81
iespējas 5
drukas materiāla iespēja 112
ierīces iespējas 219
iesprūšana
padomi lai novērstu papīra iesprūšanu 87, 88
informācija par statusa LED 100
izkārtojums 222
izlases iestatījumi drukāšanai 52
izlietojamie materiāli
informācija par ierīci 221, 79
tonera kasetnes maiņa 69
izlietotā tonera tvertne 73
izvades atbalsts 49
izvēlne
darbu pārvaldība 235
emulācija 230
informācija 221
izvēļņu karte 221
izvēļņu pārskats 31

Ī

Īpašas funkcijas 236

K

kļūdas ziņojums 103
krāsu iestatījumi 231

L

Linux
draivera instalēšana ar USB kabeli pievienotā datorā 141, 142, 155, 256
printera rekvizīti 257
SetIP lietošana 147
sistēmas prasības 121
visbiežāk izplatītās Linux problēmas 301

M

metodika 12

N

noklusējuma iestatījumi
teknes iestatīšana 48
normatīvā informācija 123

P

Paralēlais
pasūtīšana 64
PostScript draiveris
problēmu novēršana 302
palīdzības izmantošana 52, 255
papildu tekne 64
pasūtīšana 64
papīrs 224
patērējamie materiāli
paredzētais tonera kasetnes izmantošanas termiņš 66, 62
pārklājuma drukāšana
drukāt 249
izveidot 248
piederumi
pasūtīšana 64
uzstādīšana 75
piekļūšana

Indekss

pārvaldības rīki 263

pogas

eco 25

wps 25

printera preferences

Linux 257

printera statuss

vispārīga informācija 275

problēma

operētājsistēmas problēmas 299

problēmas

ar barošanu saistītas problēmas 286

drukāšanas kvalitātes problēmas 291, 287

papīra padeves problēmas 285

programma SetIP 145, 200

R

rakstzīmju ievadīšana 238

S

Samsung Printer Status 275

Sistēmai Mac

sistēmas prasības 120

Sistēmā Mac

draivera instalēšana ar USB kabeli pievienotā datorā 139, 140, 153, 254

parastās sistēmas Mac problēmas 300

SetIP lietošana 146

SyncThru Web Service 268

vispārīga informācija 268

samsung printer experience 277

service contact numbers 303

specifikācijas 110

drukas materiāls 112

status 24

T

tekne

papildu teknes pasūtīšana 64, 41, 48, 37

teknes izmēra maiņa 37

tiešās drukāšanas utilīta 252

tīkls

bezvadu tīkla uzstādīšana 162

draivera instalēšana

Linux 155

Sistēmā Mac 153

UNIX 156

Windows 149

IPv6 konfigurācija 159

iepazīšanās ar tīkla programmām 144, 122

programma SetIP 145, 146, 147, 200

vadu tīkla uzstādīšana 145, 232

tīrīšana

ārpuse 81

iekšpuse 82

papīra padeves rullītis 84

tonera kasetne

atkārtoti uzpildīta kasetne kas nav Samsung ražojums 65

instrukcijas par apiešanos ar kasetnēm 65

kasetnes maiņa 69

paredzētais izmantošanas termiņš 66

tonera atkārtota izlīdzināšana 67

uzglabāšana 65

U

UNIX

draiveru instalēšana tīklā pievienotām ierīcēm 156, 258

Unix

Indekss

sistēmas prasības 121
USB 57
USB atmiņa
informācija par dublēšanu 58
pārvaldīšana 57
USB atmiņas ierīce
drukāšana 57
USB atmiņas pārvaldīšana 57
USB kabelis
draivera instalēšana 27, 29, 139, 141, 140, 142
universālā tekne vai manuālais padevējs
ielāde 41
lietošanas padomi 41
speciāla materiāla izmantošana 43

Ū

ūdenszīme
dzēst 247
izveidot 247
rediģēt 247

V

vadības panelis 24
vairāku lapu drukāšana uz vienas loksnes
Sistēma Mac 254
vispārīgas ikonas 12

W

Windows
draivera instalēšana ar USB kabeli pievienotā datorā 27, 29, 149
SetIP lietošana 145, 200
sistēmas prasības 119
visbiežāk izplatītās Windows problēmas 299